SMD Sälzer Modular Design

Bauformenverzeichnis

H200
20A bis 63A

Teil

Fronteinbauschalter	**A**
Bodeneinbauschalter	**B**
Gekapselte Schalter	**C**
Zubehör	**D**

Herausgeber: Sälzer Electric GmbH · Produktdatenmanagement (PDM) · 09306 Rochlitz (Germany)
Dieses Dokument ist Eigentum der Sälzer Electric GmbH und ersetzt alle in diesem Bereich bisher erschienenen Publikationen. Gültig bis zum Erscheinen der neuen Ausgabe. Änderungen und Revisionen vorbehalten.

Bauformenverzeichnis

Bauform	Seiten			Bauform	Seiten			Bauform	Seiten			Bauform	Seiten	
003M1	A1-1	(5)		188V1	C2-10	(216)		238M4	B3-8	(63)		316N4	B7-12	(107)
013M1	A1-2	(6)		196M1	C3-5	(221)		238N1	B3-9	(64)		317M1	B7-13	(108)
013V1	A1-3	(7)		196V1	C3-10	(226)		238N4	B3-9	(64)		317M4	B7-13	(108)
014V1	A1-3	(7)		197M1	C3-6	(222)		238V1	B3-10	(65)		317N1	B7-14	(109)
021M1	B1-1	(38)		197M4	C3-6	(222)		238V4	B3-10	(65)		317N4	B7-14	(109)
026M1	B1-2	(39)		197N1	C3-7	(223)		241M1	B2-1	(45)		318M1	B7-15	(110)
026N2	B1-3	(40)		197N4	C3-7	(223)		242M1	B3-1	(56)		318M4	B7-15	(110)
026V1	B1-5	(42)		197V1	C3-8	(224)		246V1	B2-3	(47)		318N1	B7-16	(111)
026V4	B1-5	(42)		197V4	C3-8	(224)		247M1	B2-2	(46)		318N4	B7-16	(111)
027V1	B1-4	(41)		198M1	C3-9	(225)		247V1	B2-3	(47)		319M1	B7-17	(112)
028V1	B1-4	(41)		198V1	C3-10	(226)		248M1	B3-2	(57)		319M4	B7-17	(112)
033M1	A1-4	(8)		203V1	A3-3	(30)		248V1	B3-3	(58)		319N1	B7-18	(113)
033M4	A1-4	(8)		204M1	A3-2	(29)		249V1	B3-3	(58)		319N4	B7-18	(113)
033N1	A1-5	(9)		204V1	A3-3	(30)		280M1	B5-4	(81)		320M1	B7-19	(114)
033N4	A1-5	(9)		205M1	A2-7	(25)		280M4	B5-4	(81)		320M4	B7-19	(114)
033V1	A1-6	(10)		205M4	A2-7	(25)		280N1	B5-5	(82)		320N1	B7-20	(115)
033V4	A1-6	(10)		206M1	A2-4	(22)		280N4	B5-5	(82)		320N4	B7-20	(115)
035M1	A1-7	(11)		206M4	A2-4	(22)		280V1	B5-6	(83)		431M1	B7-7	(122)
035M4	A1-7	(11)		206N1	A2-5	(23)		280V4	B5-6	(83)		431M4	B7-7	(122)
036M1	A1-8	(12)		206N4	A2-5	(23)		281M1	B6-4	(90)		432M1	B7-4	(119)
036M4	A1-8	(12)		206V1	A2-6	(24)		281M4	B6-4	(90)		432M4	B7-4	(119)
036N1	A1-9	(13)		206V4	A2-6	(24)		281N1	B6-5	(91)		432N1	B7-5	(120)
036N4	A1-9	(13)		208M1	A3-9	(36)		281N4	B6-5	(91)		432N4	B7-5	(120)
036V1	A1-10	(14)		209M1	A3-1	(28)		281V1	B6-6	(92)		432V1	B7-6	(121)
036V4	A1-10	(14)		213V1	A2-3	(21)		281V4	B6-6	(92)		432V4	B7-6	(121)
076M1	C1-1	(159)	H200-C	214M1	A2-2	(20)		282M1	B5-1	(78)		435M1	B8-7	(133)
077M1	C1-2	(160)	H200-C	214V1	A2-3	(21)		283M1	B6-1	(87)		435M4	B8-7	(133)
077M4	C1-2	(160)	H200-C	215M1	A3-7	(34)		284M1	B5-2	(79)		437M1	B7-8	(123)
077N1	C1-3	(161)	H200-C	215M4	A3-7	(34)		284V1	B5-3	(80)		437M4	B7-8	(123)
077N4	C1-3	(161)	H200-C	215V1	A3-6	(33)		285M1	B6-2	(88)		437N1	B7-9	(124)
077V1	C1-4	(162)	H200-C	215V4	A3-6	(33)		285V1	B6-3	(89)		437N4	B7-9	(124)
077V4	C1-4	(162)	H200-C	216M1	A3-4	(31)		286M1	B5-7	(84)		437V1	B7-10	(125)
086M1	C2-1	(207)		216M4	A3-4	(31)		286M4	B5-7	(84)		437V4	B7-10	(125)
087M1	C2-2	(208)		216N1	A3-5	(32)		287M1	B6-7	(93)		441M1	B7-1	(116)
087M4	C2-2	(208)		216N4	A3-5	(32)		287M4	B6-7	(93)		446V1	B7-3	(118)
087N1	C2-3	(209)		216V1	A3-8	(35)		288V1	B5-8	(85)		447M1	B7-2	(117)
087N4	C2-3	(209)		216V4	A3-8	(35)		288V4	B5-8	(85)		447V1	B7-3	(118)
087V1	C2-4	(210)		218M1	A2-9	(27)		289V1	B6-8	(94)		449V1	B8-3	(129)
087V4	C2-4	(210)		219M1	A2-1	(19)		289V4	B6-8	(94)		476M1	C1-37	(195)
096M1	C3-1	(217)		226V1	A2-8	(26)		290V1	B5-3	(80)		476V1	C1-41	(199)
097M1	C3-2	(218)		226V4	A2-8	(26)		291V1	B6-3	(89)		477M1	C1-38	(196)
097M4	C3-2	(218)		231M1	B2-7	(51)		311M1	B7-1	(96)		477M4	C1-38	(196)
097N1	C3-3	(219)		231M4	B2-7	(51)		311M4	B7-1	(96)		477N1	C1-39	(197)
097N4	C3-3	(219)		232M1	B2-4	(48)		311N1	B7-2	(97)		477N4	C1-39	(197)
097V1	C3-4	(220)		232M4	B2-4	(48)		311N4	B7-2	(97)		477V1	C1-40	(198)
097V4	C3-4	(220)		232N1	B2-5	(49)		312M1	B7-3	(98)		477V4	C1-40	(198)
103M1	A1-13	(17)		232N4	B2-5	(49)		312M4	B7-3	(98)		478M1	C1-42	(200)
113M1	A1-14	(18)		232V1	B2-6	(50)		312N1	B7-4	(99)		478V1	C1-41	(199)
126M1	B1-6	(43)		232V4	B2-6	(50)		312N4	B7-4	(99)		481M1	B9-1	(127)
126V1	B1-7	(44)		234M1	B3-4	(59)		313M1	B7-5	(100)		482M1	B9-2	(128)
126V4	B1-7	(44)		234M4	B3-4	(59)		313M4	B7-5	(100)		482V1	B9-3	(129)
136M1	A1-11	(15)		234N1	B3-5	(60)		313N1	B7-6	(101)		483M1	B9-4	(130)
136M4	A1-11	(15)		234N4	B3-5	(60)		313N4	B7-6	(101)		483M4	B9-4	(130)
136N1	A1-12	(16)		234V1	B3-6	(61)		314M1	B7-7	(102)		483N1	B9-5	(131)
136N4	A1-12	(16)		234V4	B3-6	(61)		314M4	B7-7	(102)		483N4	B9-5	(131)
186M1	C2-5	(211)		235M1	B3-7	(62)		314N1	B7-8	(103)		483V1	B9-6	(132)
186V1	C2-10	(216)		235M4	B3-7	(62)		314N4	B7-8	(103)		483V4	B9-6	(132)
187M1	C2-6	(212)		237M1	B2-8	(52)		315M1	B7-9	(104)		484M1	B8-8	(134)
187M4	C2-6	(212)		237M4	B2-8	(52)		315M4	B7-9	(104)		484M4	B8-8	(134)
187N1	C2-7	(213)		237N1	B2-9	(53)		315N1	B7-10	(105)		484N1	B8-9	(135)
187N4	C2-7	(213)		237N4	B2-9	(53)		315N4	B7-10	(105)		484N4	B8-9	(135)
187V1	C2-8	(214)		237V1	B2-10	(54)		316M1	B7-11	(106)		484V1	B8-10	(136)
187V4	C2-8	(214)		237V4	B2-10	(54)		316M4	B7-11	(106)		484V4	B8-10	(136)
188M1	C2-9	(215)		238M1	B3-8	(63)		316N1	B7-12	(107)		486M1	B10-1	(138)

Bauformenverzeichnis

Bauform	Seiten		Bauform	Seiten		Bauform	Seiten		Bauform	Seiten
486M4	B10-1	(138)	710M1	C1-10	(168)	750N4	C1-29	(187)		
486N1	B10-2	(139)	710M4	C1-10	(168)	750N6	C1-30	(188)		
486N4	B10-2	(139)	710N1	C1-11	(169)	750V1	C1-31	(189)		
487M1	B10-3	(140)	710N4	C1-11	(169)	750V4	C1-31	(189)		
487M4	B10-3	(140)	710V1	C1-12	(170)	755M1	C1-32	(190)		
487N1	B10-4	(141)	710V4	C1-12	(170)	755M4	C1-32	(190)		
487N4	B10-4	(141)	711M1	C1-9	(167)	755M6	C1-33	(191)		
488M1	B10-5	(142)	715M1	C1-14	(172)	755N1	C1-34	(192)		
488M4	B10-5	(142)	715M4	C1-14	(172)	755N4	C1-34	(192)		
488N1	B10-6	(143)	715N1	C1-15	(173)	755N6	C1-35	(193)		
488N4	B10-6	(143)	715N4	C1-15	(173)	755V1	C1-36	(194)		
489M1	B10-7	(144)	715V1	C1-16	(174)	755V4	C1-36	(194)		
489M4	B10-7	(144)	715V4	C1-16	(174)	AVA8 -...	B5-9	(86)		
489N1	B10-8	(145)	716M1	C1-13	(171)	AVA8 -...	B6-9	(95)		
489N4	B10-8	(145)	720M1	C1-18	(176)	AVA8 -...	D1-3	(233)		
490M1	B10-9	(146)	720M4	C1-18	(176)	AVB8 -...	B8-11	(126)		
490M4	B10-9	(146)	720N1	C1-19	(177)	AVB8 -...	B9-11	(137)		
490N1	B10-10	(147)	720N4	C1-19	(177)	AVB8 -...	D1-4	(234)		
490N4	B10-10	(147)	720V1	C1-20	(178)	AVC2 -.	B3-11	(66)		
491M1	B10-11	(148)	720V4	C1-20	(178)	AVC2 -.	B4-11	(77)		
491M4	B10-11	(148)	721M1	C1-17	(175)	AVC2 -.	D1-2	(232)		
491N1	B10-12	(149)	722M1	C1-21	(179)	AVD2	B2-11	(55)		
491N4	B10-12	(149)	725M1	C1-23	(181)	AVD2	D1-1	(231)		
492M1	B10-13	(150)	725M4	C1-23	(181)	FAZ2 -....	D3-1	(237)		
492M4	B10-13	(150)	725N1	C1-24	(182)	FAS2 -....	D3-2	(238)		
492N1	B10-14	(151)	725N4	C1-24	(182)	FBS2 -....	D3-2	(238)		
492N4	B10-14	(151)	725V1	C1-25	(183)	H200-EA	C4-1	(227)		
493M1	B10-15	(152)	725V4	C1-25	(183)	H200-ED	C4-2	(228)		
493M4	B10-15	(152)	726N1	C1-22	(180)	H200-E7	C4-3	(229)		
493N1	B10-16	(153)	727M1	C1-26	(184)	SAX1	D5-1	(240)		
493N4	B10-16	(153)	740M1	C1-44	(202)	SBX1	D5-2	(241)		
494M1	B10-17	(154)	740M4	C1-44	(202)	TCA2	D2-1	(235)		
494M4	B10-17	(154)	740N1	C1-45	(203)	TCB2	D2-1	(235)		
494N1	B10-18	(155)	740N4	C1-45	(203)	TCC2	D2-2	(236)		
494N4	B10-18	(155)	740V1	C1-46	(204)	TCD2	D2-2	(236)		
495M1	B10-19	(156)	740V4	C1-46	(204)	218098	D4-1	(239)		
495M4	B10-19	(156)	741M1	C1-43	(201)					
495N1	B10-20	(157)	742M1	C1-47	(205)					
495N4	B10-20	(157)	742V1	C1-48	(206)					
534M1	B4-4	(70)	743V1	C1-48	(206)					
534M4	B4-4	(70)	750M1	C1-27	(185)					
534N1	B4-5	(71)	750M4	C1-27	(185)					
534N4	B4-5	(71)	750M6	C1-28	(186)					
534V1	B4-6	(72)	750N1	C1-29	(187)					
534V4	B4-6	(72)								
535M1	B4-7	(73)								
535M4	B4-7	(73)								
538M1	B4-8	(74)								
538M4	B4-8	(74)								
538N1	B4-9	(75)								
538N4	B4-9	(75)								
538V1	B4-10	(76)								
538V4	B4-10	(76)								
542M1	B4-1	(67)								
548M1	B4-2	(68)								
548V1	B4-3	(69)								
549V1	B4-3	(69)								
700M1	C1-6	(164)								
700M4	C1-6	(164)								
700N1	C1-7	(165)								
700N4	C1-7	(165)								
700V1	C1-8	(166)								
700V4	C1-8	(166)								
701M1	C1-5	(163)								

Die rot dargestellten Bauformen wurden neu in das Handbuch H200 Release 2.1 aufgenommenen.

SMD Sälzer Modular Design

Teil A

	Seite von	bis
Vierlochbefestigung	**A1-1**	**A1-14**
Zentralbefestigung ø 22,5 mm	**A2-1**	**A2-9**
Zentralbefestigung ø 30,5 mm	**A3-1**	**A3-9**

Herausgeber: Sälzer Electric GmbH · Produktdatenmanagement (PDM) · 09306 Rochlitz (Germany)
Dieses Dokument ist Eigentum der Sälzer Electric GmbH und ersetzt alle in diesem Bereich bisher erschienenen Publikationen. Gültig bis zum Erscheinen der neuen Ausgabe. Änderungen und Revisionen vorbehalten.

Fronteinbauschalter

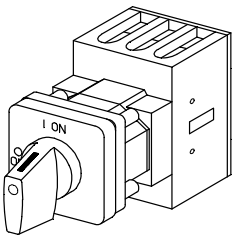

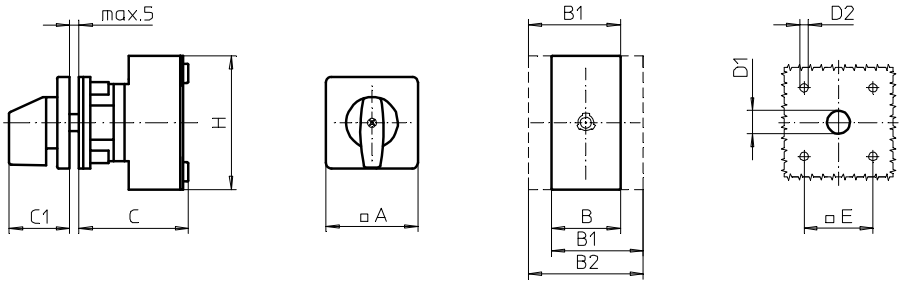

Produktreihen
H200-A/ -B/ -C

Fronteinbauschalter

Vierlochbefestigung
36 x 36 mm

003M1 **(IP66)**

Komplettschalter	**Pole**	**Produktreihen**	**Bemessungsdaten** (IEC 60947)			**Bestellnummer**
			Betriebs-strom I_e	Betriebsleistung bei 380-440V		
			AC-21A A	AC-23A kW	AC-3 kW	
Ein-/ Ausschalter 90° Schaltwinkel	3 ... 4	H200-C	20	5,5	3,7	**H212 - 41 ... - 003M1**
	3 ... 4	H200-A	20	5,5	3,7	**H216 - 41 ... - 003M1**
			25	7,5	5,5	**H220 - 41 ... - 003M1**
			32	11	7,5	**H226 - 41 ... - 003M1**
			40	15	11	**H233 - 41 ... - 003M1**
	3 ... 4	H200-B	63	22	18,5	**H263 - 41 ... - 003M1**

SMD-Module zum Grundschaltermodul A01

Bauformmodul für Bauform 003M1	H200-A H200-B/ -C	**BFA2 - 003** **BFB2 - 003**
M-Antriebsmodul 48 x 48 mm für Bauform 003M1 Frontschild schwarz, Griff schwarz	H200-A/ -B/ -C	**2AM1**
Schrifteinlage silber für Antriebsmodul 003M1		**FAS2 - 9...** (FA-Nummer)

Abmessungen in mm

Produktreihen	**A**	**B**	**B1**	**B2**	**C**	**C1**	**D1**	**D2**	**E**	**H**
H200-A	48	36	48	60	58	32	12	4,5	36	70
H200-B	48	50	69	88	58	32	12	4,5	36	72
H200-C	48	45	-	-	50	32	12	4,5	36	45

Fronteinbauschalter

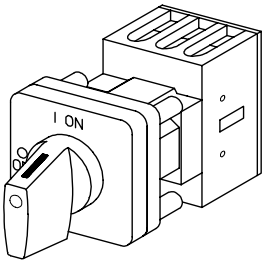

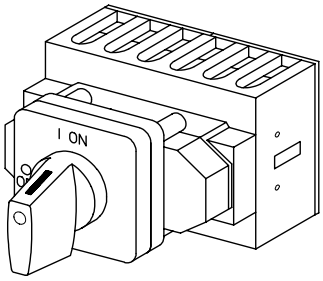

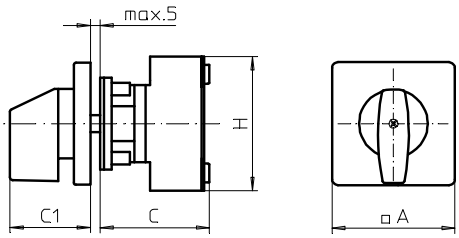

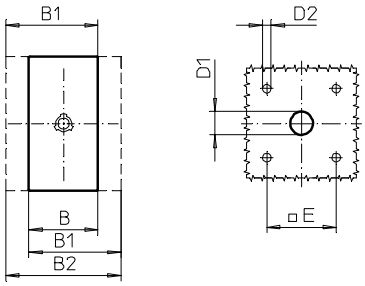

Produktreihen
H200-A/ -B/ -C/ -D/ -E

Fronteinbauschalter
Antrieb nächste Baugröße

Vierlochbefestigung
48 x 48 mm

013M1 (IP66)

Komplettschalter	**Pole**	**Produktreihen**	**Bemessungsdaten** (IEC 60947) Betriebsstrom I_e AC-21A A	Betriebsleistung bei 380-440V AC-23A kW	AC-3 kW	**Bestellnummer**
Ein-/ Ausschalter 90° Schaltwinkel	3 ... 4	H200-C	20	5,5	3,7	**H212 - 41 ... - 013M1**
	3 ... 8	H200-A/ -D	20	5,5	3,7	**H216 - 41 ... - 013M1**
			25	7,5	5,5	**H220 - 41 ... - 013M1**
			32	11	7,5	**H226 - 41 ... - 013M1**
			40	15	11	**H233 - 41 ... - 013M1**
	3 ... 4	H200-B	63	22	18,5	**H263 - 41 ... - 013M1**
Umschalter mit Nullstellung 90° Schaltwinkel	3 ... 4	H200-E	20	5,5	3,7	**H216 - 71 ... - 013M1**
			25	7,5	5,5	**H220 - 71 ... - 013M1**
			32	11	7,5	**H226 - 71 ... - 013M1**
			40	15	11	**H233 - 71 ... - 013M1**

SMD-Module zum Grundschaltermodul A01

Bauformmodul für Bauform 013M1	H200-A	**BFA2 - 013**
	H200-B/ -C/ -D/ -E	**BFB2 - 013**
M-Antriebsmodul 64 x 64 mm für Bauform 013M1 Frontschild schwarz, Griff schwarz	H200-A/ -B/ -C/ -D/ -E	**4AM1**
Schrifteinlage silber für Antriebsmodul 013M1		**FAS4 - 9...** (FA-Nummer)

Abmessungen in mm

Produktreihen	**A**	**B**	**B1**	**B2**	**C**	**C1**	**D1**	**D2**	**E**	**H**
H200-A	64	36	48	60	58	39	15	5	48	70
H200-B	64	50	69	88	58	39	15	5	48	72
H200-C	64	45	-	-	50	39	15	5	48	45
H200-D	64	72	84	96	66	39	15	5	48	70
H200-E	64	72	84	96	66	39	15	5	48	70

Fronteinbauschalter

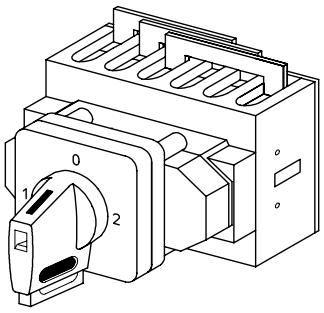

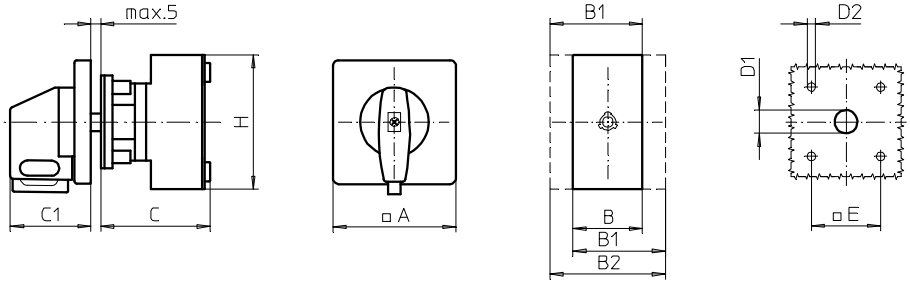

Produktreihe
H200-E

Fronteinbauschalter
Antrieb nächste Baugröße

Vierlochbefestigung
48 x 48 mm

013V1 **(IP66)**
014V1 **(IP66)**

Komplettschalter	Pole	Produktreihen	Bemessungsdaten (IEC 60947) Betriebsstrom I_e AC-21A A	Betriebsleistung bei 380-440V AC-23A kW	AC-3 kW	Bestellnummer
Umschalter mit Nullstellung	3 ... 4	H200-E	20	5,5	3,7	**H216 - 71 ... - 013V1**
90° Schaltwinkel			25	7,5	5,5	**H220 - 71 ... - 013V1**
Nullstellung verriegelbar bei 12h			32	11	7,5	**H226 - 71 ... - 013V1**
			40	15	11	**H233 - 71 ... - 013V1**
Umschalter mit Nullstellung	3 ... 4	H200-E	20	5,5	3,7	**H216 - 71 ... - 014V1**
90° Schaltwinkel			25	7,5	5,5	**H220 - 71 ... - 014V1**
3 Stellungen verriegelbar			32	11	7,5	**H226 - 71 ... - 014V1**
(09h/ 12h/ 03h)			40	15	11	**H233 - 71 ... - 014V1**

SMD-Module zum Grundschaltermodul A01

Bauformmodul für Bauformen 013V1/ 014V1	H200-E	**BFB2 - 013**
V-Antriebsmodul 64 x 64 mm für Bauform 013V1 Frontschild schwarz, Griff schwarz		**4AV1 - 12**
V-Antriebsmodul 64 x 64 mm für Bauform 014V1 Frontschild schwarz, Griff schwarz		**4AV1 - 99**
Schrifteinlage silber für Antriebsmodule 013V1/ 014V1		**FAS4 - 9...** (FA-Nummer)

Abmessungen in mm

Produktreihe	A	B	B1	B2	C	C1	D1	D2	E	H
H200-E	64	72	84	96	66	39	15	5	48	70

Fronteinbauschalter

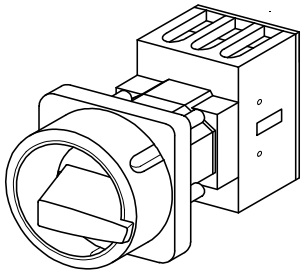

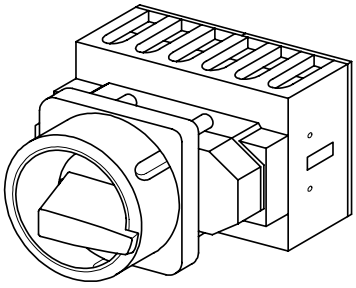

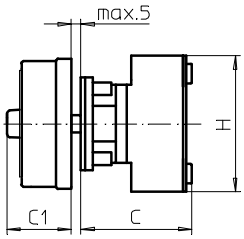

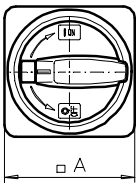

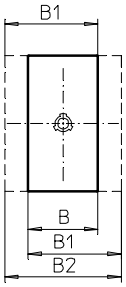

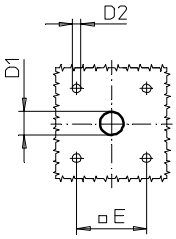

Produktreihen
H200-A/ -B/ -C/ -D

Fronteinbauschalter

Vierlochbefestigung
36 x 36 mm

033M1 (IP66)
033M4 (IP66)

Komplettschalter	Pole	Produktreihen	Bemessungsdaten (IEC 60947) Betriebsstrom I_e AC-21A A	Betriebsleistung bei 380-440V AC-23A kW	AC-3 kW	Bestellnummer
Hauptschalter Nullstellung verriegelbar bei 09h	3 ... 4	H200-C	20	5,5	3,7	**H212 - 41 ... - 033M1**
	3 ... 8	H200-A/ -D	20	5,5	3,7	**H216 - 41 ... - 033M1**
			25	7,5	5,5	**H220 - 41 ... - 033M1**
			32	11	7,5	**H226 - 41 ... - 033M1**
			40	15	11	**H233 - 41 ... - 033M1**
	3 ... 4	H200-B	63	22	18,5	**H263 - 41 ... - 033M1**
Haupt-/ Notausschalter Nullstellung verriegelbar bei 09h	3 ... 4	H200-C	20	5,5	3,7	**H212 - 41 ... - 033M4**
	3 ... 8	H200-A/ -D	20	5,5	3,7	**H216 - 41 ... - 033M4**
			25	7,5	5,5	**H220 - 41 ... - 033M4**
			32	11	7,5	**H226 - 41 ... - 033M4**
			40	15	11	**H233 - 41 ... - 033M4**
	3 ... 4	H200-B	63	22	18,5	**H263 - 41 ... - 033M4**

SMD-Module zum Grundschaltermodul A01

Bauformmodul für Bauform 033M.	H200-A H200-B/ -C/ -D	**BFA2 - 033** **BFB2 - 033**
M-Vorhängeschlosssperre 67 x 67 mm für Bauform 033M1 Sperrkranz schwarz, Sperrgriff schwarz	H200-A/ -B/ -C/ -D	**2CM1**
M-Vorhängeschlosssperre 67 x 67 mm für Bauform 033M4 Sperrkranz gelb, Sperrgriff rot		**2CM4**

Abmessungen in mm

Produktreihen	A	B	B1	B2	C	C1	D1	D2	E	H
H200-A	67	36	48	60	58	38	15	4,5	36	70
H200-B	67	50	69	88	58	38	15	4,5	36	72
H200-C	67	45	-	-	50	38	15	4,5	36	45
H200-D	67	72	84	96	66	38	15	4,5	36	70

Fronteinbauschalter

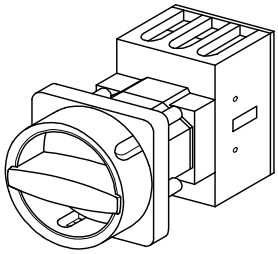

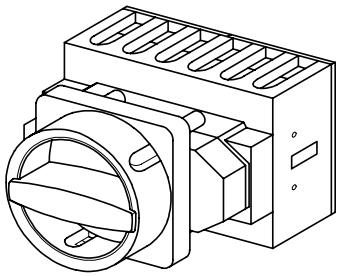

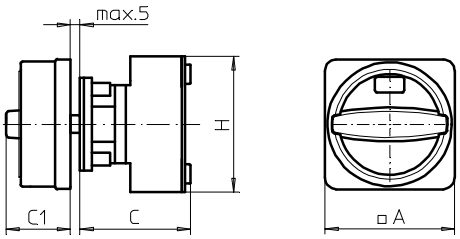

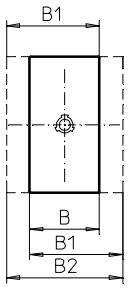

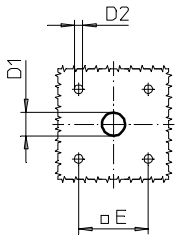

Produktreihen
H200-A/ -B/ -C/ -D

Fronteinbauschalter

Vierlochbefestigung
36 x 36 mm

033N1 (IP66)
033N4 (IP66)

Komplettschalter	Pole	Produktreihen	Bemessungsdaten (IEC 60947) Betriebsstrom I_e AC-21A A	Betriebsleistung bei 380-440V AC-23A kW	AC-3 kW	Bestellnummer
Hauptschalter Nullstellung verriegelbar bei 09h	3 ... 4	H200-C	20	5,5	3,7	**H212 - 41 ... - 033N1**
	3 ... 8	H200-A/ -D	20	5,5	3,7	**H216 - 41 ... - 033N1**
			25	7,5	5,5	**H220 - 41 ... - 033N1**
			32	11	7,5	**H226 - 41 ... - 033N1**
			40	15	11	**H233 - 41 ... - 033N1**
	3 ... 4	H200-B	63	22	18,5	**H263 - 41 ... - 033N1**
Haupt-/ Notausschalter Nullstellung verriegelbar bei 09h	3 ... 4	H200-C	20	5,5	3,7	**H212 - 41 ... - 033N4**
	3 ... 8	H200-A/ -D	20	5,5	3,7	**H216 - 41 ... - 033N4**
			25	7,5	5,5	**H220 - 41 ... - 033N4**
			32	11	7,5	**H226 - 41 ... - 033N4**
			40	15	11	**H233 - 41 ... - 033N4**
	3 ... 4	H200-B	63	22	18,5	**H263 - 41 ... - 033N4**

SMD-Module zum Grundschaltermodul A01

Bauformmodul für Bauform 033N.	H200-A H200-B/ -C/ -D	**BFA2 - 033** **BFB2 - 033**
N-Vorhängeschlosssperre 67 x 67 mm für Bauform 033N1 Sperrkranz schwarz, Sperrgriff schwarz	H200-A/ -B/ -C/ -D	**2CN1**
N-Vorhängeschlosssperre 67 x 67 mm für Bauform 033N4 Sperrkranz gelb, Sperrgriff rot		**2CN4**

Abmessungen in mm

Produktreihen	A	B	B1	B2	C	C1	D1	D2	E	H
H200-A	67	36	48	60	58	33	15	4,5	36	70
H200-B	67	50	69	88	58	33	15	4,5	36	72
H200-C	67	45	-	-	50	33	15	4,5	36	45
H200-D	67	72	84	96	66	33	15	4,5	36	70

Fronteinbauschalter

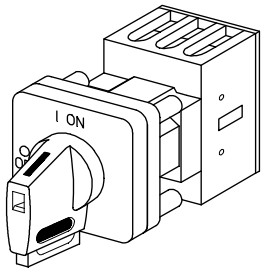

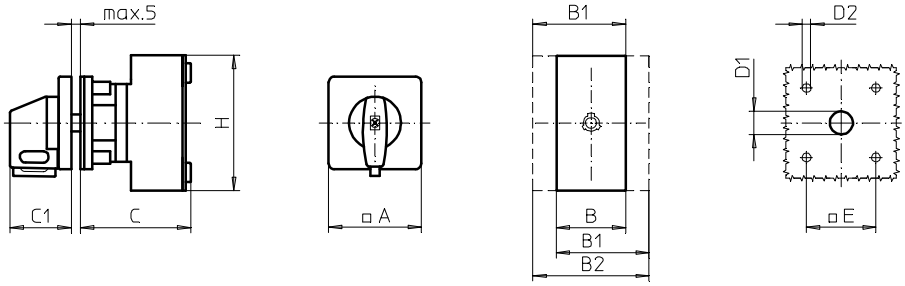

Produktreihen
H200-A/ -B/ -C

Fronteinbauschalter

Vierlochbefestigung
36 x 36 mm

033V1 (IP66)
033V4 (IP66)

Komplettschalter	Pole	Produktreihen	Bemessungsdaten (IEC 60947) Betriebsstrom I_e AC-21A A	Betriebsleistung bei 380-440V AC-23A kW	AC-3 kW	Bestellnummer
Hauptschalter Nullstellung verriegelbar bei 09h	3 ... 4	H200-C	20	5,5	3,7	**H212 - 41 ... - 033V1**
	3 ... 4	H200-A	20	5,5	3,7	**H216 - 41 ... - 033V1**
			25	7,5	5,5	**H220 - 41 ... - 033V1**
			32	11	7,5	**H226 - 41 ... - 033V1**
			40	15	11	**H233 - 41 ... - 033V1**
	3 ... 4	H200-B	63	22	18,5	**H263 - 41 ... - 033V1**
Haupt-/ Notausschalter Nullstellung verriegelbar bei 09h	3 ... 4	H200-C	20	5,5	3,7	**H212 - 41 ... - 033V4**
	3 ... 4	H200-A	20	5,5	3,7	**H216 - 41 ... - 033V4**
			25	7,5	5,5	**H220 - 41 ... - 033V4**
			32	11	7,5	**H226 - 41 ... - 033V4**
			40	15	11	**H233 - 41 ... - 033V4**
	3 ... 4	H200-B	63	22	18,5	**H263 - 41 ... - 033V4**

SMD-Module zum Grundschaltermodul A01

Bauformmodul für Bauform 033V.	H200-A H200-B / -C	**BFA2 - 003** **BFB2 - 003**
V-Antriebsmodul 48 x 48 mm für Bauform 033V1 Frontschild schwarz, Griff schwarz	H200-A/ -B/ -C	**2AV1 - 09**
Schrifteinlage silber für Antriebsmodul 033V1		**FAS2 - 9078**
V-Antriebsmodul 48 x 48 mm für Bauform 033V4 Frontschild schwarz, Griff rot		**2AV4 - 09**
Schrifteinlage gelb für Antriebsmodul 033V4		**FBS2 - 9078**

Abmessungen in mm

Produktreihen	A	B	B1	B2	C	C1	D1	D2	E	H
H200-A	48	36	48	60	58	32	12	4,5	36	70
H200-B	48	50	69	88	58	32	12	4,5	36	72
H200-C	48	45	-	-	50	32	12	4,5	36	45

Fronteinbauschalter

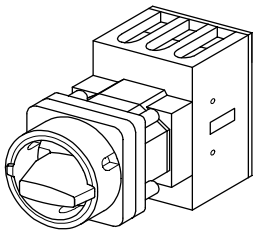

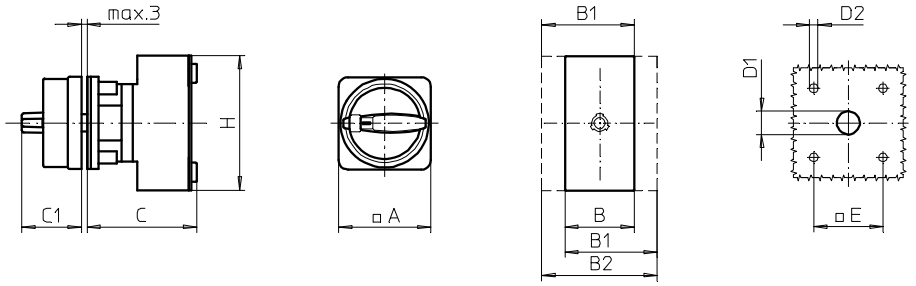

Produktreihen
H200-A/ -B/ -C

Fronteinbauschalter

Vierlochbefestigung
36 x 36 mm

035M1 (IP66)
035M4 (IP66)

Komplettschalter	Pole	Produktreihen	Bemessungsdaten (IEC 60947) Betriebsstrom I_e AC-21A A	Betriebsleistung bei 380-440V AC-23A kW	AC-3 kW	Bestellnummer
Hauptschalter Nullstellung verriegelbar bei 09h	3 ... 4	H200-C	20	5,5	3,7	**H212 - 41 ... - 035M1**
	3 ... 4	H200-A	20	5,5	3,7	**H216 - 41 ... - 035M1**
			25	7,5	5,5	**H220 - 41 ... - 035M1**
			32	11	7,5	**H226 - 41 ... - 035M1**
			40	15	11	**H233 - 41 ... - 035M1**
	3 ... 4	H200-B	63	22	18,5	**H263 - 41 ... - 035M1**
Haupt-/ Notausschalter Nullstellung verriegelbar bei 09h	3 ... 4	H200-C	20	5,5	3,7	**H212 - 41 ... - 035M4**
	3 ... 4	H200-A	20	5,5	3,7	**H216 - 41 ... - 035M4**
			25	7,5	5,5	**H220 - 41 ... - 035M4**
			32	11	7,5	**H226 - 41 ... - 035M4**
			40	15	11	**H233 - 41 ... - 035M4**
	3 ... 4	H200-B	63	22	18,5	**H263 - 41 ... - 035M4**

SMD-Module zum Grundschaltermodul A01

Bauformmodul für Bauform 035M.	H200-A H200-B/ -C	**BFA2 - 003** **BFB2 - 003**
M-Vorhängeschlosssperre 48 x 48 mm für Bauform 035M1 Sperrkranz schwarz, Sperrgriff schwarz	H200-A/ -B/ -C	**2BM1**
M-Vorhängeschlosssperre 48 x 48 mm für Bauform 035M4 Sperrkranz gelb, Sperrgriff rot		**2BM4**

Abmessungen in mm

Produktreihen	A	B	B1	B2	C	C1	D1	D2	E	H
H200-A	48	36	48	60	58	31	12	4,5	36	70
H200-B	48	50	69	88	58	31	12	4,5	36	72
H200-C	48	45	-	-	50	31	12	4,5	36	45

Fronteinbauschalter

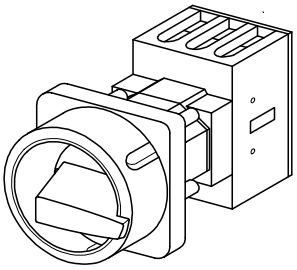

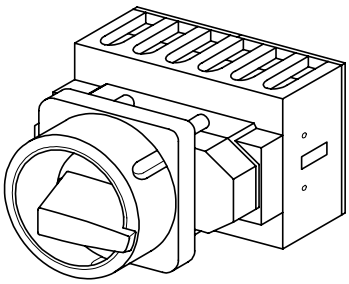

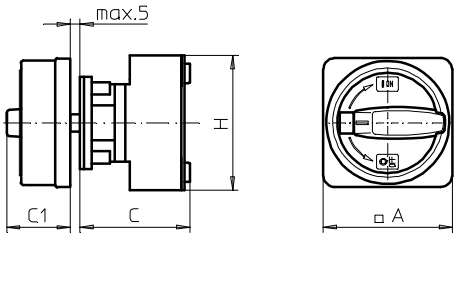

Produktreihen
H200-A/ -B/ -C/ -D

Fronteinbauschalter
Antrieb nächste Baugröße

Vierlochbefestigung
48 x 48 mm

036M1 **(IP66)**
036M4 **(IP66)**

Komplettschalter	**Pole**	**Produktreihen**	**Bemessungsdaten** (IEC 60947) Betriebsstrom I_e AC-21A A	Betriebsleistung bei 380-440V AC-23A kW	AC-3 kW	**Bestellnummer**
Hauptschalter Nullstellung verriegelbar bei 09h	3 ... 4	H200-C	20	5,5	3,7	**H212 - 41 ... - 036M1**
	3 ... 8	H200-A/ -D	20	5,5	3,7	**H216 - 41 ... - 036M1**
			25	7,5	5,5	**H220 - 41 ... - 036M1**
			32	11	7,5	**H226 - 41 ... - 036M1**
			40	15	11	**H233 - 41 ... - 036M1**
	3 ... 4	H200-B	63	22	18,5	**H263 - 41 ... - 036M1**
Haupt-/ Notausschalter Nullstellung verriegelbar bei 09h	3 ... 4	H200-C	20	5,5	3,7	**H212 - 41 ... - 036M4**
	3 ... 8	H200-A/ -D	20	5,5	3,7	**H216 - 41 ... - 036M4**
			25	7,5	5,5	**H220 - 41 ... - 036M4**
			32	11	7,5	**H226 - 41 ... - 036M4**
			40	15	11	**H233 - 41 ... - 036M4**
	3 ... 4	H200-B	63	22	18,5	**H263 - 41 ... - 036M4**

SMD-Module zum Grundschaltermodul A01

Bauformmodul für Bauform 036M.	H200-A	**BFA2 - 036**
	H200-B/ -C/ -D	**BFB2 - 036**
M-Vorhängeschlosssperre 67 x 67 mm für Bauform 036M1 Sperrkranz schwarz, Sperrgriff schwarz	H200-A/ -B/ -C/ -D	**4BM1**
M-Vorhängeschlosssperre 67 x 67 mm für Bauform 036M4 Sperrkranz gelb, Sperrgriff rot		**4BM4**

Abmessungen in mm

Produktreihen	**A**	**B**	**B1**	**B2**	**C**	**C1**	**D1**	**D2**	**E**	**H**
H200-A	67	36	48	60	58	38	15	5	48	70
H200-B	67	50	69	88	58	38	15	5	48	72
H200-C	67	45	-	-	50	38	15	5	48	45
H200-D	67	72	84	96	66	38	15	5	48	70

Fronteinbauschalter

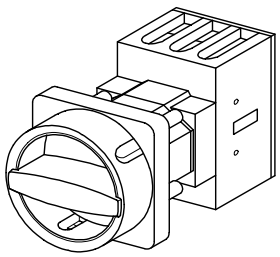

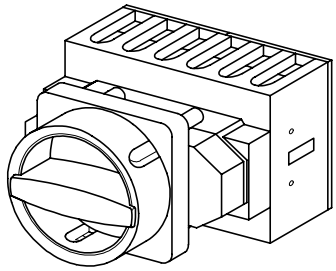

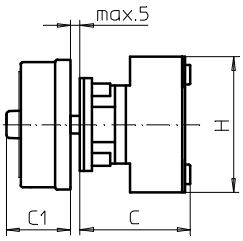

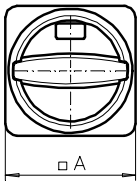

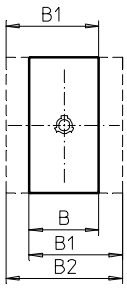

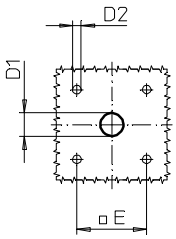

Produktreihen
H200-A/ -B/ -C/ -D

Fronteinbauschalter
Antrieb nächste Baugröße

Vierlochbefestigung
48 x 48 mm

036N1 (IP66)
036N4 (IP66)

Komplettschalter	Pole	Produktreihen	Bemessungsdaten (IEC 60947) Betriebsstrom I_e AC-21A A	Betriebsleistung bei 380-440V AC-23A kW	AC-3 kW	Bestellnummer
Hauptschalter Nullstellung verriegelbar bei 09h	3 ... 4	H200-C	20	5,5	3,7	**H212 - 41 ... - 036N1**
	3 ... 8	H200-A/ -D	20	5,5	3,7	**H216 - 41 ... - 036N1**
			25	7,5	5,5	**H220 - 41 ... - 036N1**
			32	11	7,5	**H226 - 41 ... - 036N1**
			40	15	11	**H233 - 41 ... - 036N1**
	3 ... 4	H200-B	63	22	18,5	**H263 - 41 ... - 036N1**
Haupt-/ Notausschalter Nullstellung verriegelbar bei 09h	3 ... 4	H200-C	20	5,5	3,7	**H212 - 41 ... - 036N4**
	3 ... 8	H200-A/ -D	20	5,5	3,7	**H216 - 41 ... - 036N4**
			25	7,5	5,5	**H220 - 41 ... - 036N4**
			32	11	7,5	**H226 - 41 ... - 036N4**
			40	15	11	**H233 - 41 ... - 036N4**
	3 ... 4	H200-B	63	22	18,5	**H263 - 41 ... - 036N4**

SMD-Module zum Grundschaltermodul A01

Bauformmodul für Bauform 036N.	H200-A H200-B/ -C/ -D	**BFA2 - 036** **BFB2 - 036**
N-Vorhängeschlosssperre 67 x 67 mm für Bauform 036N1 Sperrkranz schwarz, Sperrgriff schwarz	H200-A/ -B/ -C/ -D	**4BN1**
N-Vorhängeschlosssperre 67 x 67 mm für Bauform 036N4 Sperrkranz gelb, Sperrgriff rot		**4BN4**

Abmessungen in mm

Produktreihen	A	B	B1	B2	C	C1	D1	D2	E	H
H200-A	67	36	48	60	58	33	15	5	48	70
H200-B	67	50	69	88	58	33	15	5	48	72
H200-C	67	45	-	-	50	33	15	5	48	45
H200-D	67	72	84	96	66	33	15	5	48	70

Fronteinbauschalter

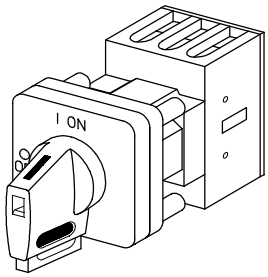

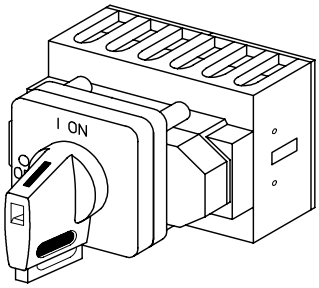

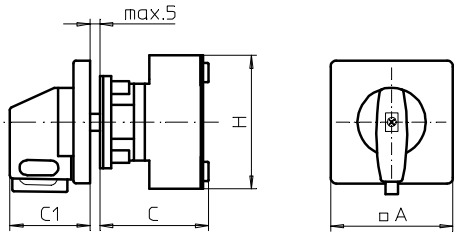

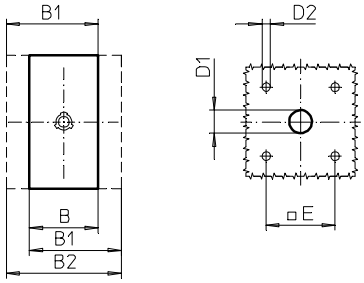

Produktreihen
H200-A/ -B/ -C/ -D

Fronteinbauschalter
Antrieb nächste Baugröße

Vierlochbefestigung
48 x 48 mm

036V1 (IP66)
036V4 (IP66)

Komplettschalter	Pole	Produktreihen	Bemessungsdaten (IEC 60947) Betriebsstrom I_e AC-21A A	Betriebsleistung bei 380-440V AC-23A kW	AC-3 kW	Bestellnummer
Hauptschalter Nullstellung verriegelbar bei 09h	3 ... 4	H200-C	20	5,5	3,7	**H212 - 41 ... - 036V1**
	3 ... 8	H200-A/ -D	20	5,5	3,7	**H216 - 41 ... - 036V1**
			25	7,5	5,5	**H220 - 41 ... - 036V1**
			32	11	7,5	**H226 - 41 ... - 036V1**
			40	15	11	**H233 - 41 ... - 036V1**
	3 ... 4	H200-B	63	22	18,5	**H263 - 41 ... - 036V1**
Haupt-/ Notausschalter Nullstellung verriegelbar bei 09h	3 ... 4	H200-C	20	5,5	3,7	**H212 - 41 ... - 036V4**
	3 ... 8	H200-A/ -D	20	5,5	3,7	**H216 - 41 ... - 036V4**
			25	7,5	5,5	**H220 - 41 ... - 036V4**
			32	11	7,5	**H226 - 41 ... - 036V4**
			40	15	11	**H233 - 41 ... - 036V4**
	3 ... 4	H200-B	63	22	18,5	**H263 - 41 ... - 036V4**

SMD-Module zum Grundschaltermodul A01

Bauformmodul für Bauform 036V.	H200-A H200-B/ -C/ -D	**BFA2 - 013** **BFB2 - 013**
V-Antriebsmodul 64 x 64 mm für Bauform 036V1 Frontschild schwarz, Griff schwarz	H200-A/ -B/ -C/ - D	**4AV1 - 09**
Schrifteinlage silber für Antriebsmodul 036V1		**FAS4 - 9078**
V-Antriebsmodul 64 x 64 mm für Bauform 036V4 Frontschild schwarz, Griff rot		**4AV4 - 09**
Schrifteinlage gelb für Antriebsmodul 036V4		**FBS4 - 9078**

Abmessungen in mm

Produktreihen	A	B	B1	B2	C	C1	D1	D2	E	H
H200-A	64	36	48	60	58	39	15	5	48	70
H200-B	64	50	69	88	58	39	15	5	48	72
H200-C	64	45	-	-	50	39	15	5	48	45
H200-D	64	72	84	96	66	39	15	5	48	70

Fronteinbauschalter

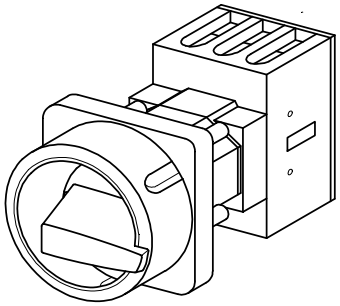

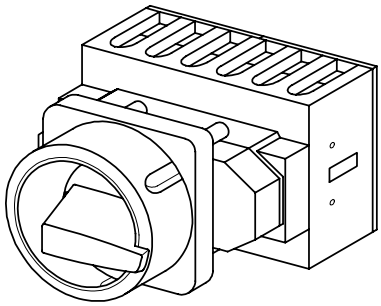

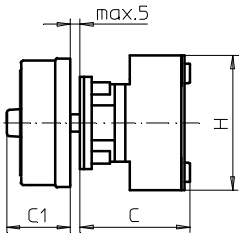

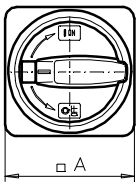

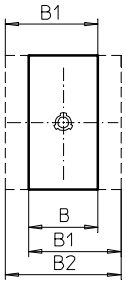

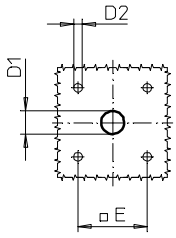

Produktreihen
H200 -B/ -D

Fronteinbauschalter
Antrieb der Baugröße 600

Vierlochbefestigung
68 x 68 mm

136M1 **(IP66)**
136M4 **(IP66)**

Komplettschalter	**Pole**	**Produktreihen**	**Bemessungsdaten** (IEC 60947)			**Bestellnummer**
			Betriebs-strom I_e	Betriebsleistung bei 380-440V		
			AC-21A A	AC-23A kW	AC-3 kW	
Hauptschalter Nullstellung verriegelbar bei 09h	6 ... 8	H200-D	20	5,5	3,7	**H216 - 41 ... - 136M1**
			25	7,5	5,5	**H220 - 41 ... - 136M1**
			32	11	7,5	**H226 - 41 ... - 136M1**
			40	15	11	**H233 - 41 ... - 136M1**
	3 ... 4	H200-B	63	22	18,5	**H263 - 41 ... - 136M1**
Haupt-/ Notausschalter Nullstellung verriegelbar bei 09h	6 ... 8	H200-D	20	5,5	3,7	**H216 - 41 ... - 136M4**
			25	7,5	5,5	**H220 - 41 ... - 136M4**
			32	11	7,5	**H226 - 41 ... - 136M4**
			40	15	11	**H233 - 41 ... - 136M4**
	3 ... 4	H200-B	63	22	18,5	**H263 - 41 ... - 136M4**

SMD-Module zum Grundschaltermodul A01

Bauformmodul für Bauform 136M.	H200-B/ -D	**BFA2 - 136**
M-Vorhängeschlosssperre 88 x 88 mm für Bauform 136M1 Sperrkranz schwarz, Sperrgriff schwarz	H200-B/ -D	**6HM1**
M-Vorhängeschlosssperre 88 x 88 mm für Bauform 136M4 Sperrkranz gelb, Sperrgriff rot		**6HM4**

Abmessungen in mm

Produktreihen	**A**	**B**	**B1**	**B2**	**C**	**C1**	**D1**	**D2**	**E**	**H**
H200-B	88	50	69	88	58	38	15	5,5	68	72
H200-D	88	72	84	96	66	38	15	5,5	68	70

Fronteinbauschalter

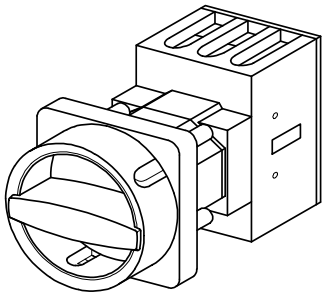

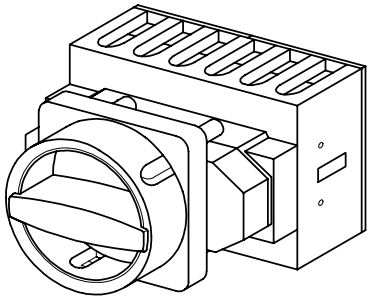

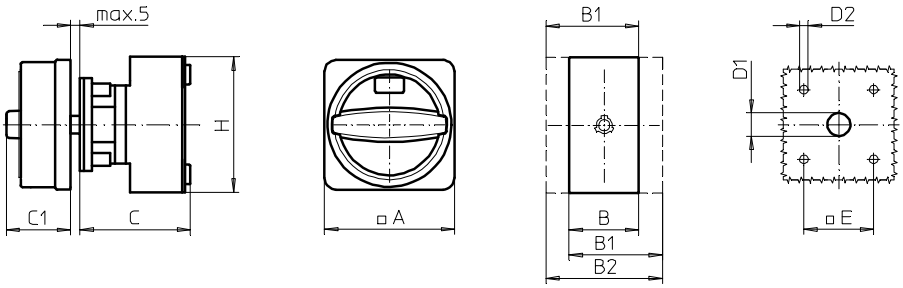

Produktreihen
H200-B/ -D

Fronteinbauschalter
Antrieb der Baugröße 600

Vierlochbefestigung
68 x 68 mm

136N1 (IP66)
136N4 (IP66)

Komplettschalter	Pole	Produktreihen	Bemessungsdaten (IEC 60947) Betriebsstrom I_e AC-21A A	Betriebsleistung bei 380-440V AC-23A kW	AC-3 kW	Bestellnummer
Hauptschalter Nullstellung verriegelbar bei 09h	6 ... 8	H200 -D	20	5,5	3,7	**H216 - 41 ... - 136N1**
			25	7,5	5,5	**H220 - 41 ... - 136N1**
			32	11	7,5	**H226 - 41 ... - 136N1**
			40	15	11	**H233 - 41 ... - 136N1**
	3 ... 4	H200-B	63	22	18,5	**H263 - 41 ... - 136N1**
Haupt-/ Notausschalter Nullstellung verriegelbar bei 09h	6 ... 8	H200-D	20	5,5	3,7	**H216 - 41 ... - 136N4**
			25	7,5	5,5	**H220 - 41 ... - 136N4**
			32	11	7,5	**H226 - 41 ... - 136N4**
			40	15	11	**H233 - 41 ... - 136N4**
	3 ... 4	H200-B	63	22	18,5	**H263 - 41 ... - 136N4**

SMD-Module zum Grundschaltermodul A01

Bauformmodul für Bauform 136N.	H200-B/ -D	**BFA2 - 136**
N-Vorhängeschlosssperre 88 x 88 mm für Bauform 136N1 Sperrkranz schwarz, Sperrgriff schwarz	H200-B/ -D	**6HN1**
N-Vorhängeschlosssperre 88 x 88 mm für Bauform 136N4 Sperrkranz gelb, Sperrgriff rot		**6HN4**

Abmessungen in mm

Produktreihen	A	B	B1	B2	C	C1	D1	D2	E	H
H200-B	88	50	69	88	58	33	15	5,5	68	72
H200-D	88	72	84	96	66	33	15	5,5	68	70

Fronteinbauschalter

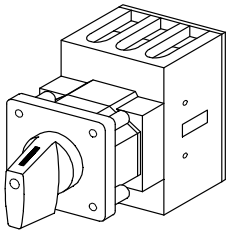

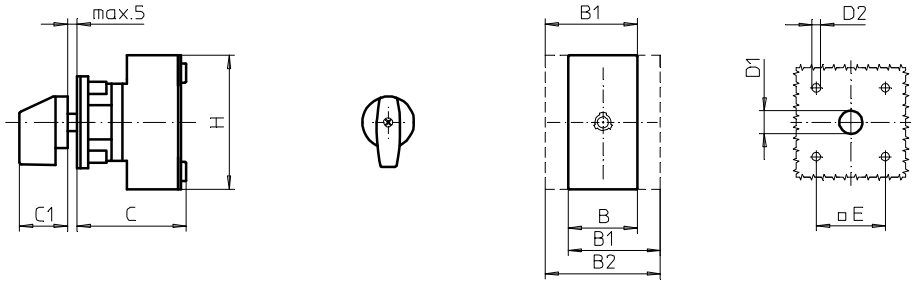

Produktreihen
H200-A/ -B/ -C

Fronteinbauschalter
ohne Frontschild

Vierlochbefestigung
36 x 36 mm

103M1 (IP66)

Komplettschalter	Pole	Produktreihen	Bemessungsdaten (IEC 60947) Betriebsstrom I_e AC-21A A	Betriebsleistung bei 380-440V AC-23A kW	AC-3 kW	Bestellnummer
Ein-/ Ausschalter 90° Schaltwinkel	3 ... 4	H200-B	20	5,5	3,7	**H212 - 41 ... - 103M1**
	3 ... 4	H200-A	20	5,5	3,7	**H216 - 41 ... - 103M1**
			25	7,5	5,5	**H220 - 41 ... - 103M1**
			32	11	7,5	**H226 - 41 ... - 103M1**
			40	15	11	**H233 - 41 ... - 103M1**
	3 ... 4	H200-B	63	22	18,5	**H263 - 41 ... - 103M1**

SMD-Module zum Grundschaltermodul A01

Bauformmodul für Bauform 103M1 (Schaltachse um 5 mm verkürzt)	H200-A	**BFA2 - 103**
	H200-B/ -C	**BFB2 - 103**
M-Griff schwarz für Bauform 103M1 (Einbau ohne Frontschild und Schrifteinlage)	H200-A/ -B/ -C	**2XM1**

Abmessungen in mm

Produktreihen	B	B1	B2	C	C1	D1	D2	E	H
H200-A	36	48	60	58	25	12	4,5	36	70
H200-B	50	69	88	58	25	12	4,5	36	72
H200-C	45	-	-	50	25	12	4,5	36	45

Fronteinbauschalter

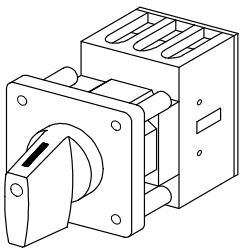

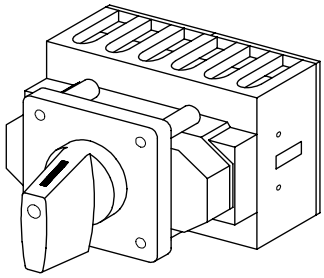

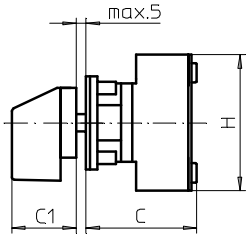

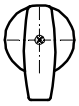

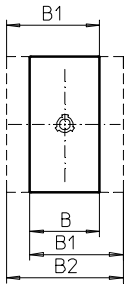

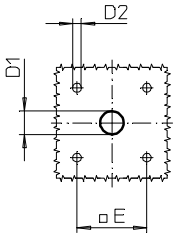

Produktreihen H200-A/ -B/ -C/ -D/ -E

Fronteinbauschalter
Antrieb nächste Baugröße
ohne Frontschild

Vierlochbefestigung
48 x 48 mm

113M1 (IP66)

Komplettschalter	Pole	Produktreihen	Bemessungsdaten (IEC 60947) Betriebsstrom I_e AC-21A A	Betriebsleistung bei 380-440V AC-23A kW	AC-3 kW	Bestellnummer
Ein-/ Ausschalter 90° Schaltwinkel	3 ... 4	H200-C	20	5,5	3,7	**H212 - 41 ... - 113M1**
	3 ... 8	H200-A/ -D	20	5,5	3,7	**H216 - 41 ... - 113M1**
			25	7,5	5,5	**H220 - 41 ... - 113M1**
			32	11	7,5	**H226 - 41 ... - 113M1**
			40	15	11	**H233 - 41 ... - 113M1**
	3 ... 4	H200-B	63	22	18,5	**H263 - 41 ... - 113M1**
Umschalter mit Nullstellung 90° Schaltwinkel	3 ... 4	H200-E	20	5,5	3,7	**H216 - 71 ... - 113M1**
			25	7,5	5,5	**H220 - 71 ... - 113M1**
			32	11	7,5	**H226 - 71 ... - 113M1**
			40	15	11	**H233 - 71 ... - 113M1**

SMD-Module zum Grundschaltermodul A01

Bauformmodul für Bauform 113M1 (Schaltachse um 5 mm verkürzt)	H200-A	**BFA2 - 036**
	H200-B/ -C/ -D/ -E	**BFB2 - 036**
M-Griff schwarz für Bauform 113M1 (Einbau ohne Frontschild und Schrifteinlage)	H200-A/ -B/ -C/ -D/ -E	**4XM1**

Abmessungen in mm

Produktreihen	B	B1	B2	C	C1	D1	D2	E	H
H200-A	36	48	60	58	30	15	5	48	70
H200-B	50	69	88	58	30	15	5	48	72
H200-C	45	-	-	50	30	15	5	48	45
H200-D	72	84	96	66	30	15	5	48	70
H200-E	72	84	96	66	30	15	5	48	70

Fronteinbauschalter

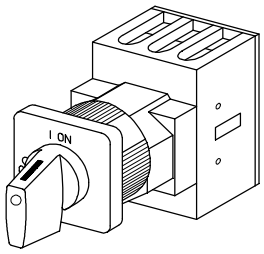

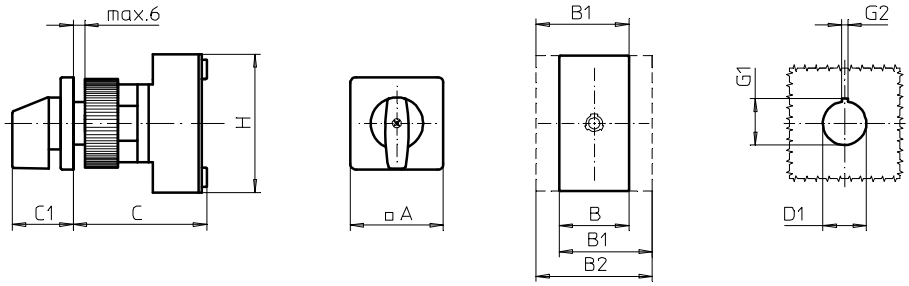

Produktreihen
H200-A/ -B/ -C

Fronteinbauschalter

Zentralbefestigung
ø 22,5 mm

219M1 **(IP66)**

Komplettschalter	**Pole**	**Produktreihen**	**Bemessungsdaten** (IEC 60947)			**Bestellnummer**
			Betriebs-strom I_e	Betriebsleistung bei 380-440V		
			AC-21A A	AC-23A kW	AC-3 kW	
Ein-/ Ausschalter 90° Schaltwinkel	3 ... 4	H200-C	20	5,5	3,7	**H212 - 41 ... - 219M1**
	3 ... 4	H200-A	20	5,5	3,7	**H216 - 41 ... - 219M1**
			25	7,5	5,5	**H220 - 41 ... - 219M1**
			32	11	7,5	**H226 - 41 ... - 219M1**
			40	15	11	**H233 - 41 ... - 219M1**
	3 ... 4	H200-B	63	22	18,5	**H263 - 41 ... - 219M1**

SMD-Module zum Grundschaltermodul A01

Bauformmodul für Bauform 219M1	H200-A H200-B/ -C	**BFA2 - 219** **BFB2 - 219**
M-Antriebsmodul 48 x 48 mm für Bauform 219M1 Frontschild schwarz, Griff schwarz	H200-A/ -B/ -C	**2DM1**
Schrifteinlage silber für Antriebsmodul 219M1		**FAS2 - 9...** (FA-Nummer)

Abmessungen in mm

Produktreihen	**A**	**B**	**B1**	**B2**	**C**	**C1**	**D1**	**G1**	**G2**	**H**
H200-A	48	36	48	60	75	32	22,5	24,2	3,2	70
H200-B	48	50	69	88	75	32	22,5	24,2	3,2	72
H200-C	48	45	-	-	50	32	22,5	24,2	3,2	45

Fronteinbauschalter

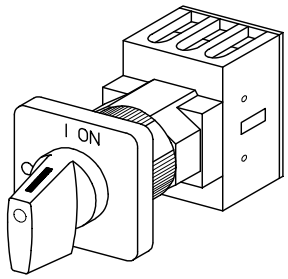

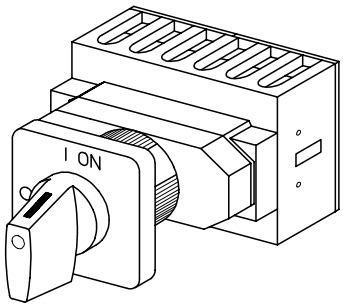

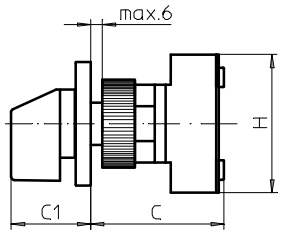

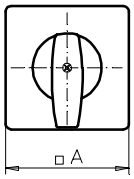

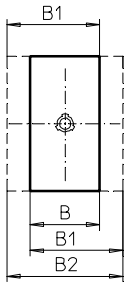

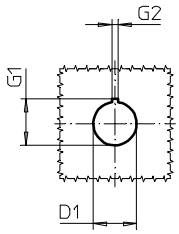

Produktreihen
H200-A/ -B/ -C/ -D/ -E

Fronteinbauschalter
Antrieb nächste Baugröße

Zentralbefestigung
ø 22,5 mm

214M1 (IP66)

Komplettschalter	Pole	Produktreihen	Bemessungsdaten (IEC 60947) Betriebsstrom I_e AC-21A A	Betriebsleistung bei 380-440V AC-23A kW	AC-3 kW	Bestellnummer
Ein-/ Ausschalter 90° Schaltwinkel	3 ... 4	H200-C	20	5,5	3,7	**H212 - 41 ... - 214M1**
	3 ... 8	H200-A/ -D	20	5,5	3,7	**H216 - 41 ... - 214M1**
			25	7,5	5,5	**H220 - 41 ... - 214M1**
			32	11	7,5	**H226 - 41 ... - 214M1**
			40	15	11	**H233 - 41 ... - 214M1**
	3 ... 4	H200-B	63	22	18,5	**H263 - 41 ... - 214M1**
Umschalter mit Nullstellung 90° Schaltwinkel	3 ... 4	H200-E	20	5,5	3,7	**H216 - 71 ... - 214M1**
			25	7,5	5,5	**H220 - 71 ... - 214M1**
			32	11	7,5	**H226 - 71 ... - 214M1**
			40	15	11	**H233 - 71 ... - 214M1**

SMD-Module zum Grundschaltermodul A01

Bauformmodul für Bauform 214M1	H200-A	**BFA2 - 219**
	H200-B/ -C/ -D/ -E	**BFB2 - 219**
M-Antriebsmodul 64 x 64 mm für Bauform 214M1 Frontschild schwarz, Griff schwarz	H200-A/ -B/ -C/ -D/ -E	**2KM1**
Schrifteinlage silber für Antriebsmodul 214M1		**FAS4 - 9...** (FA-Nummer)

Abmessungen in mm

Produktreihen	A	B	B1	B2	C	C1	D1	G1	G2	H
H200-A	64	36	48	60	75	39	22,5	24,2	3,2	70
H200-B	64	50	69	88	75	39	22,5	24,2	3,2	72
H200-C	64	45	-	-	50	39	22,5	24,2	3,2	45
H200-D	64	72	84	96	83	39	22,5	24,2	3,2	70
H200-E	64	72	84	96	83	39	22,5	24,2	3,2	70

Fronteinbauschalter

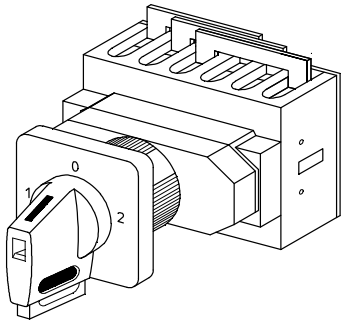

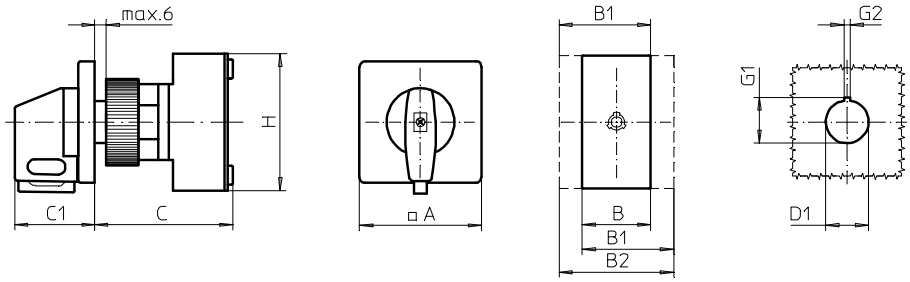

Produktreihe
H200-E

Fronteinbauschalter
Antrieb nächste Baugröße

Zentralbefestigung
ø 22,5 mm

214V1 **(IP66)**
213V1 **(IP66)**

Komplettschalter	**Pole**	**Produktreihen**	**Bemessungsdaten** (IEC 60947)			**Bestellnummer**
			Betriebs-strom I_e	Betriebsleistung bei 380-440V		
			AC-21A A	AC-23A kW	AC-3 kW	
Umschalter mit Nullstellung	3 ... 4	H200-E	20	5,5	3,7	**H216 - 71 ... - 214V1**
90° Schaltwinkel			25	7,5	5,5	**H220 - 71 ... - 214V1**
Nullstellung verriegelbar bei 12h			32	11	7,5	**H226 - 71 ... - 214V1**
			40	15	11	**H233 - 71 ... - 214V1**
Umschalter mit Nullstellung	3 ... 4	H200-E	20	5,5	3,7	**H216 - 71 ... - 213V1**
90° Schaltwinkel			25	7,5	5,5	**H220 - 71 ... - 213V1**
3 Stellungen verriegelbar			32	11	7,5	**H226 - 71 ... - 213V1**
(09h/ 12h/ 03h)			40	15	11	**H233 - 71 ... - 213V1**

SMD-Module zum Grundschaltermodul A01

Bauformmodul für Bauformen 214V1/ 213V1	H200-E	**BFB2 - 219**
V-Antriebsmodul 64 x 64 mm für Bauform 214V1 Frontschild schwarz, Griff schwarz		**2KV1 - 12**
V-Antriebsmodul 64 x 64 mm für Bauform 213V1 Frontschild schwarz, Griff schwarz		**2KV1 - 99**
Schrifteinlage silber für Antriebsmodule 214V1/ 213V1		**FAS4 - 9...** (FA-Nummer)

Abmessungen in mm

Produktreihe	**A**	**B**	**B1**	**B2**	**C**	**C1**	**D1**	**G1**	**G2**	**H**
H200-E	64	72	84	96	83	39	22,5	24,2	3,2	70

Fronteinbauschalter

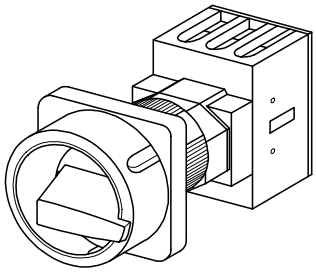

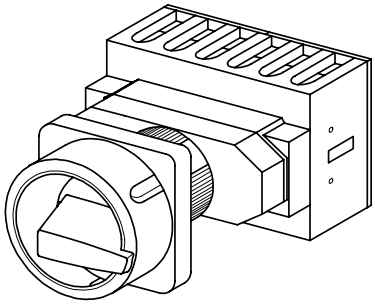

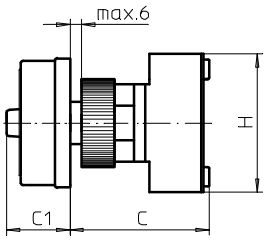

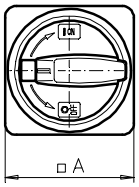

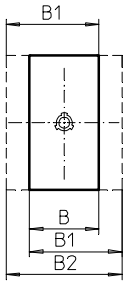

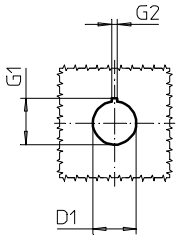

Produktreihen
H200-A/ -B/ -C/ -D

Fronteinbauschalter

Zentralbefestigung
ø 22,5 mm

206M1 (IP66)
206M4 (IP66)

Komplettschalter	Pole	Produktreihen	Bemessungsdaten (IEC 60947) Betriebsstrom I_e AC-21A A	Betriebsleistung bei 380-440V AC-23A kW	AC-3 kW	Bestellnummer
Hauptschalter Nullstellung verriegelbar bei 09h	3 ... 4	H200-C	20	5,5	3,7	**H212 - 41 ... - 206M1**
	3 ... 8	H200-A/ -D	20	5,5	3,7	**H216 - 41 ... - 206M1**
			25	7,5	5,5	**H220 - 41 ... - 206M1**
			32	11	7,5	**H226 - 41 ... - 206M1**
			40	15	11	**H233 - 41 ... - 206M1**
	3 ... 4	H200-B	63	22	18,5	**H263 - 41 ... - 206M1**
Haupt-/ Notausschalter Nullstellung verriegelbar bei 09h	3 ... 4	H200-C	20	5,5	3,7	**H212 - 41 ... - 206M4**
	3 ... 8	H200-A/ -D	20	5,5	3,7	**H216 - 41 ... - 206M4**
			25	7,5	5,5	**H220 - 41 ... - 206M4**
			32	11	7,5	**H226 - 41 ... - 206M4**
			40	15	11	**H233 - 41 ... - 206M4**
	3 ... 4	H200-B	63	22	18,5	**H263 - 41 ... - 206M4**

SMD-Module zum Grundschaltermodul A01

Bauformmodul für Bauform 206M.	H200-A	**BFA2 - 219**
	H200-B/ -C/ -D	**BFB2 - 219**
M-Vorhängeschlosssperre 67 x 67 mm für Bauform 206M1 Sperrkranz schwarz, Sperrgriff schwarz	H200-A/ -B/ -C/ -D	**2FM1**
M-Vorhängeschlosssperre 67 x 67 mm für Bauform 206M4 Sperrkranz gelb, Sperrgriff rot		**2FM4**

Abmessungen in mm

Produktreihen	A	B	B1	B2	C	C1	D1	G1	G2	H
H200-A	67	36	48	60	75	38	22,5	24,2	3,2	70
H200-B	67	50	69	88	75	38	22,5	24,2	3,2	72
H200-C	67	45	-	-	50	38	22,5	24,2	3,2	50
H200-D	67	72	84	96	83	38	22,5	24,2	3,2	70

Fronteinbauschalter

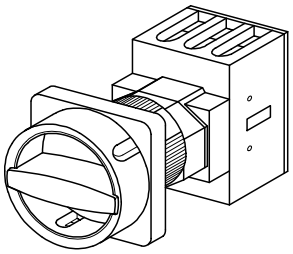

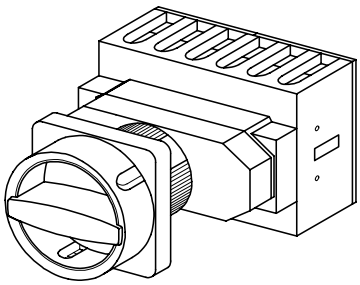

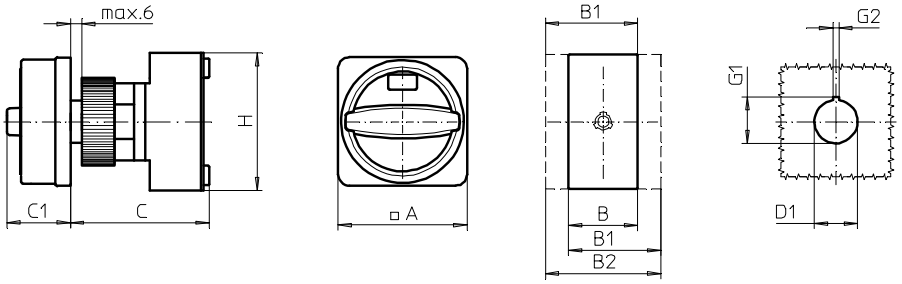

Produktreihen
H200-A/ -B/ -C/ -D

Fronteinbauschalter

Zentralbefestigung
ø 22,5 mm

206N1 (IP66)
206N4 (IP66)

Komplettschalter	Pole	Produktreihen	Bemessungsdaten (IEC 60947) Betriebsstrom I_e AC-21A A	Betriebsleistung bei 380-440V AC-23A kW	AC-3 kW	Bestellnummer
Hauptschalter Nullstellung verriegelbar bei 09h	3 ... 4	H200-C	20	5,5	3,7	**H212 - 41 ... - 206N1**
	3 ... 8	H200-A/ -D	20	5,5	3,7	**H216 - 41 ... - 206N1**
			25	7,5	5,5	**H220 - 41 ... - 206N1**
			32	11	7,5	**H226 - 41 ... - 206N1**
			40	15	11	**H233 - 41 ... - 206N1**
	3 ... 4	H200-B	63	22	18,5	**H263 - 41 ... - 206N1**
Haupt-/ Notausschalter Nullstellung verriegelbar bei 09h	3 ... 4	H200-C	20	5,5	3,7	**H212 - 41 ... - 206N4**
	3 ... 8	H200-A/ -D	20	5,5	3,7	**H216 - 41 ... - 206N4**
			25	7,5	5,5	**H220 - 41 ... - 206N4**
			32	11	7,5	**H226 - 41 ... - 206N4**
			40	15	11	**H233 - 41 ... - 206N4**
	3 ... 4	H200-B	63	22	18,5	**H263 - 41 ... - 206N4**

SMD-Module zum Grundschaltermodul A01

Bauformmodul für Bauform 206N.	H200-A H200-B/ -C/ -D	**BFA2 - 219** **BFB2 - 219**
N-Vorhängeschlosssperre 67 x 67 mm für Bauform 206N1 Sperrkranz schwarz, Sperrgriff schwarz	H200-A/ -B/ -C/ -D	**2FN1**
N-Vorhängeschlosssperre 67 x 67 mm für Bauform 206N4 Sperrkranz gelb, Sperrgriff rot		**2FN4**

Abmessungen in mm

Produktreihen	A	B	B1	B2	C	C1	D1	G1	G2	H
H200-A	67	36	48	60	75	33	22,5	24,2	3,2	70
H200-B	67	50	69	88	75	33	22,5	24,2	3,2	72
H200-C	67	45	-	-	50	33	22,5	24,2	3,2	45
H200-D	67	72	84	96	83	33	22,5	24,2	3,2	70

Fronteinbauschalter

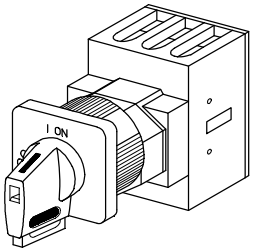

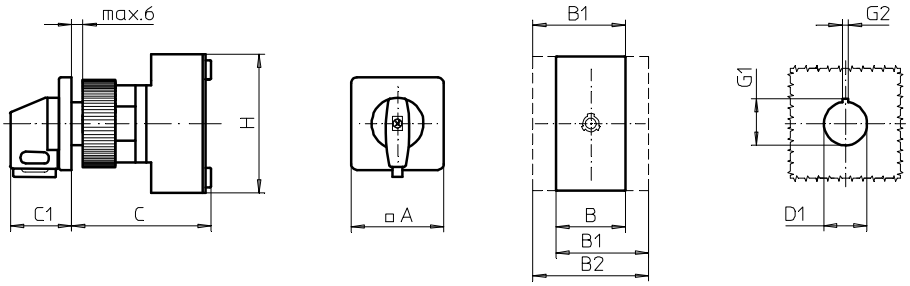

Produktreihen
H200-A/ -B/ -C

Fronteinbauschalter

Zentralbefestigung
ø 22,5 mm

206V1 (IP66)
206V4 (IP66)

Komplettschalter	Pole	Produktreihen	Bemessungsdaten (IEC 60947) Betriebsstrom I_e AC-21A A	Betriebsleistung bei 380-440V AC-23A kW	AC-3 kW	Bestellnummer
Hauptschalter Nullstellung verriegelbar bei 09h	3 ... 4	H200-C	20	5,5	3,7	**H212 - 41 ... - 206V1**
	3 ... 4	H200-A	20	5,5	3,7	**H216 - 41 ... - 206V1**
			25	7,5	5,5	**H220 - 41 ... - 206V1**
			32	11	7,5	**H226 - 41 ... - 206V1**
			40	15	11	**H233 - 41 ... - 206V1**
	3 ... 4	H200-B	63	22	18,5	**H263 - 41 ... - 206V1**
Haupt-/ Notausschalter Nullstellung verriegelbar bei 09h	3 ... 4	H200-C	20	5,5	3,7	**H212 - 41 ... - 206V4**
	3 ... 4	H200-A	20	5,5	3,7	**H216 - 41 ... - 206V4**
			25	7,5	5,5	**H220 - 41 ... - 206V4**
			32	11	7,5	**H226 - 41 ... - 206V4**
			40	15	11	**H233 - 41 ... - 206V4**
	3 ... 4	H200-B	63	22	18,5	**H263 - 41 ... - 206V4**

SMD-Module zum Grundschaltermodul A01

Bauformmodul für Bauform 206V.	H200-A H200-B/ -C	**BFA2 - 219** **BFB2 - 219**
V-Antriebsmodul 48 x 48 mm für Bauform 206V1 Frontschild schwarz, Griff schwarz	H200-A/ -B/ -C	**2DV1 - 09**
Schrifteinlage silber für Antriebsmodul 206V1		**FAS2 - 9078**
V-Antriebsmodul 48 x 48 mm für Bauform 206V4 Frontschild schwarz, Griff rot		**2DV4 - 09**
Schrifteinlage gelb für Antriebsmodul 206V4		**FBS2 - 9078**

Abmessungen in mm

Produktreihen	A	B	B1	B2	C	C1	D1	G1	G2	H
H200-A	48	36	48	60	75	32	22,5	24,2	3,2	70
H200-B	48	50	69	88	75	32	22,5	24,2	3,2	72
H200-C	48	45	-	-	50	32	22,5	24,2	3,2	45

Fronteinbauschalter

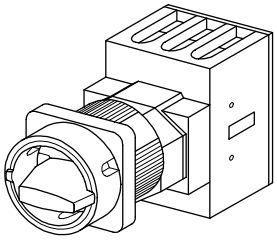

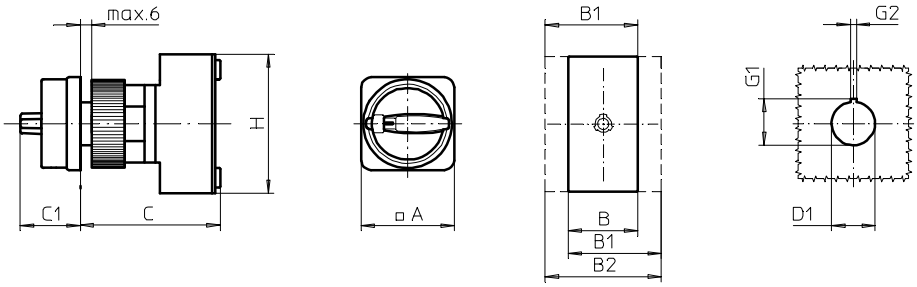

Produktreihen
H200-A/ -B/ -C

Fronteinbauschalter

Zentralbefestigung
ø 22,5 mm

205M1 (IP66)
205M4 (IP66)

Komplettschalter	Pole	Produktreihen	Bemessungsdaten (IEC 60947) Betriebsstrom I_e AC-21A A	Betriebsleistung bei 380-440V AC-23A kW	AC-3 kW	Bestellnummer
Hauptschalter Nullstellung verriegelbar bei 09h	3 ... 4	H200-C	20	5,5	3,7	**H212 - 41 ... - 205M1**
	3 ... 4	H200-A	20	5,5	3,7	**H216 - 41 ... - 205M1**
			25	7,5	5,5	**H220 - 41 ... - 205M1**
			32	11	7,5	**H226 - 41 ... - 205M1**
			40	15	11	**H233 - 41 ... - 205M1**
	3 ... 4	H200-B	63	22	18,5	**H263 - 41 ... - 205M1**
Haupt-/ Notausschalter Nullstellung verriegelbar bei 09h	3 ... 4	H200-C	20	5,5	3,7	**H212 - 41 ... - 205M4**
	3 ... 4	H200-A	20	5,5	3,7	**H216 - 41 ... - 205M4**
			25	7,5	5,5	**H220 - 41 ... - 205M4**
			32	11	7,5	**H226 - 41 ... - 205M4**
			40	15	11	**H233 - 41 ... - 205M4**
	3 ... 4	H200-B	63	22	18,5	**H263 - 41 ... - 205M4**

SMD-Module zum Grundschaltermodul A01

Bauformmodul für Bauform 205M.	H200-A H200-B/ -C	**BFA2 - 219** **BFB2 - 219**
M-Vorhängeschlosssperre 48 x 48 mm für Bauform 205M1 Sperrkranz schwarz, Sperrgriff schwarz	H200-A/ -B/ -C	**2EM1**
M-Vorhängeschlosssperre 48 x 48 mm für Bauform 205M4 Sperrkranz gelb, Sperrgriff rot		**2EM4**

Abmessungen in mm

Produktreihen	A	B	B1	B2	C	C1	D1	G1	G2	H
H200-A	48	36	48	60	75	31	22,5	24,2	3,2	70
H200-B	48	50	69	88	75	31	22,5	24,2	3,2	72
H200-C	48	45	-	-	75	31	22,5	24,2	3,2	45

Fronteinbauschalter

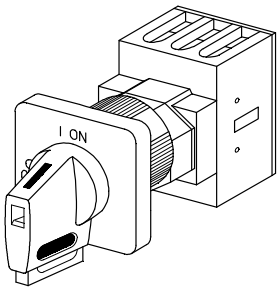

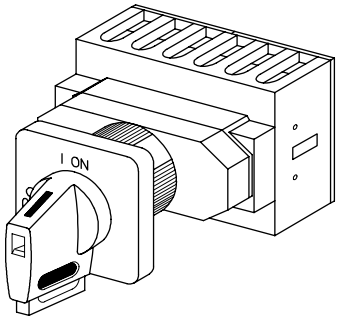

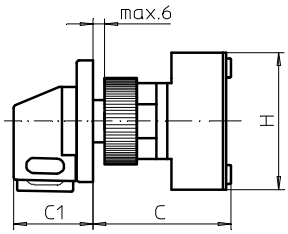

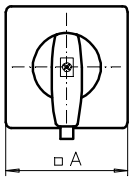

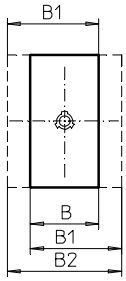

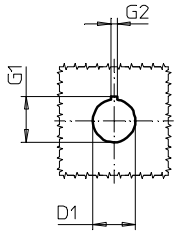

Produktreihen
H200-A/ -B/- C/ -D

Fronteinbauschalter
Antrieb nächste Baugröße

Zentralbefestigung
ø 22,5 mm

226V1 (IP66)
226V4 (IP66)

Komplettschalter	Pole	Produktreihen	Bemessungsdaten (IEC 60947) Betriebsstrom I_e AC-21A A	Betriebsleistung bei 380-440V AC-23A kW	AC-3 kW	Bestellnummer
Hauptschalter Nullstellung verriegelbar bei 09h	3 ... 4	H200-C	20	5,5	3,7	**H212 - 41 ... - 226V1**
	3 ... 8	H200-A/ -D	20	5,5	3,7	**H216 - 41 ... - 226V1**
			25	7,5	5,5	**H220 - 41 ... - 226V1**
			32	11	7,5	**H226 - 41 ... - 226V1**
			40	15	11	**H233 - 41 ... - 226V1**
	3 ... 4	H200-B	63	22	18,5	**H263 - 41 ... - 226V1**
Haupt-/ Notausschalter Nullstellung verriegelbar bei 09h	3 ... 4	H200-C	20	5,5	3,7	**H212 - 41 ... - 226V4**
	3 ... 8	H200-A/ -D	20	5,5	3,7	**H216 - 41 ... - 226V4**
			25	7,5	5,5	**H220 - 41 ... - 226V4**
			32	11	7,5	**H226 - 41 ... - 226V4**
			40	15	11	**H233 - 41 ... - 226V4**
	3 ... 4	H200-B	63	22	18,5	**H263 - 41 ... - 226V4**

SMD-Module zum Grundschaltermodul A01

Bauformmodul für Bauform 226V.	H200-A H200-B/ -C/ -D	**BFA2 - 219** **BFB2 - 219**
V-Antriebsmodul 64 x 64 mm für Bauform 226V1 Frontschild schwarz, Griff schwarz	H200-A/ -B/ -C/ -D	**2KV1 - 09**
Schrifteinlage silber für Antriebsmodul 226V1		**FAS4 - 9078**
V-Antriebsmodul 64 x 64 mm für Bauform 226V4 Frontschild schwarz, Griff rot		**2KV4 - 09**
Schrifteinlage gelb für Antriebsmodul 226V4		**FBS4 - 9078**

Abmessungen in mm

Produktreihen	A	B	B1	B2	C	C1	D1	G1	G2	H
H200-A	64	36	48	60	75	39	22,5	24,2	3,2	70
H200-B	64	50	69	88	75	39	22,5	24,2	3,2	72
H200-C	64	45	-	-	50	39	22,5	24,2	3,2	45
H200-D	64	72	84	96	83	39	22,5	24,2	3,2	70

Fronteinbauschalter

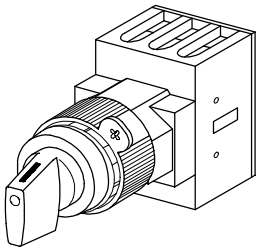

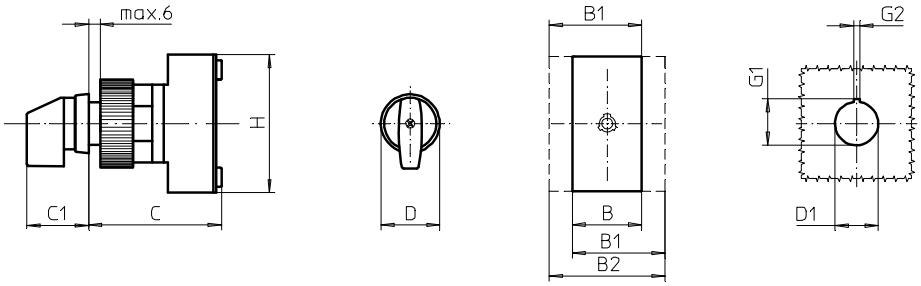

Produktreihen
H200-A/ -B/ -C

Fronteinbauschalter
mit Frontring

Zentralbefestigung
ø 22,5 mm

218M1 (IP66)

Komplettschalter	Pole	Produktreihen	Bemessungsdaten (IEC 60947) Betriebsstrom I_e AC-21A A	Betriebsleistung bei 380-440V AC-23A kW	AC-3 kW	Bestellnummer
Ein-/ Ausschalter 90° Schaltwinkel	3 ... 4	H200-C	20	5,5	3,7	**H212 - 41 ... - 218M1**
	3 ... 4	H200-A	20	5,5	3,7	**H216 - 41 ... - 218M1**
			25	7,5	5,5	**H220 - 41 ... - 218M1**
			32	11	7,5	**H226 - 41 ... - 218M1**
			40	15	11	**H233 - 41 ... - 218M1**
	3 ... 4	H200-B	63	22	18,5	**H263 - 41 ... - 218M1**

SMD-Module zum Grundschaltermodul A01

Bauformmodul für Bauform 218M1	H200-A	**BFA2 - 219**
	H200-B/ -C	**BFB2 - 219**
Frontring schwarz ø 30,5 mm M-Griff schwarz für Bauform 218M1 (Einbau mit Frontring ohne Beschriftung)	H200-A/ -B/ -C	**2HM1**

Abmessungen in mm

Produktreihen	B	B1	B2	C	C1	D	D1	G1	G2	H
H200-A	36	48	60	75	31,5	31	22,5	24,2	3,2	70
H200-B	50	69	88	75	31,5	31	22,5	24,2	3,2	72
H200-C	45	-	-	50	31,5	31	22,5	24,2	3,2	45

Fronteinbauschalter

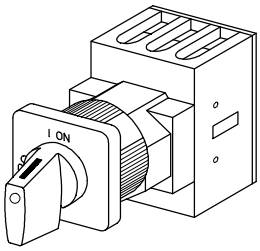

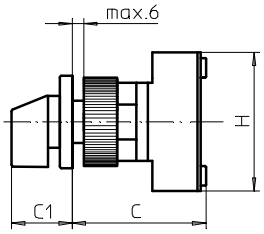

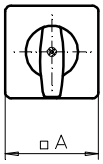

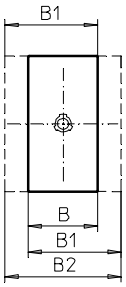

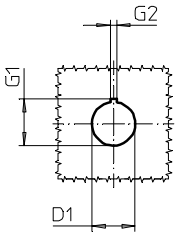

Produktreihen
H200-A/ -B/ -C

Fronteinbauschalter

Zentralbefestigung
ø 30,5 mm

209M1 **(IP66)**

Komplettschalter	Pole	Produktreihen	Bemessungsdaten (IEC 60947) Betriebsstrom I_e AC-21A A	Betriebsleistung bei 380-440V AC-23A kW	AC-3 kW	Bestellnummer
Ein-/ Ausschalter 90° Schaltwinkel	3 ... 4	H200-C	20	5,5	3,7	**H212 - 41 ... - 209M1**
	3 ... 4	H200-A	20	5,5	3,7	**H216 - 41 ... - 209M1**
			25	7,5	5,5	**H220 - 41 ... - 209M1**
			32	11	7,5	**H226 - 41 ... - 209M1**
			40	15	11	**H233 - 41 ... - 209M1**
	3 ... 4	H200-B	63	22	18,5	**H263 - 41 ... - 209M1**

SMD-Module zum Grundschaltermodul A01

Bauformmodul für Bauform 209M1	H200-A H200-B/ -C	**BFA2 - 219** **BFB2 - 219**
M-Antriebsmodul 48 x 48 mm für Bauform 209M1 Frontschild schwarz, Griff schwarz	H200-A/ -B/ -C	**2DM1 - 30**
Schrifteinlage silber für Antriebsmodul 209M1		**FAS2 - 9...** (FA-Nummer)

Abmessungen in mm

Produktreihen	A	B	B1	B2	C	C1	D1	G1	G2	H
H200-A	48	36	48	60	75	32	30,5	33	4,8	70
H200-B	48	50	69	88	75	32	30,5	33	4,8	72
H200-C	48	45	-	-	50	32	30,5	33	4,8	45

Fronteinbauschalter

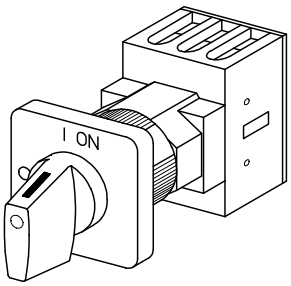

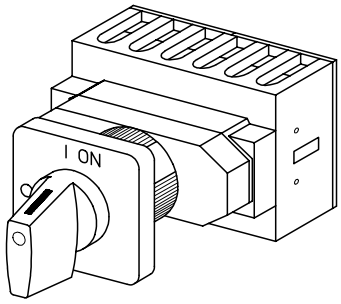

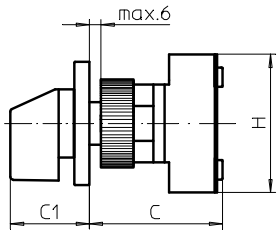

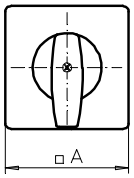

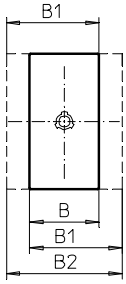

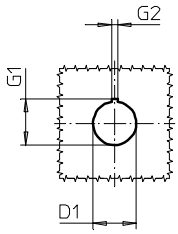

Produktreihen
H200-A/ -B/ -C/ -D/ -E

Fronteinbauschalter
Antrieb nächste Baugröße

Zentralbefestigung
ø 30,5 mm

204M1 (IP66)

Komplettschalter	Pole	Produktreihen	Bemessungsdaten (IEC 60947) Betriebsstrom I_e AC-21A A	Betriebsleistung bei 380-440V AC-23A kW	AC-3 kW	Bestellnummer
Ein-/ Ausschalter 90° Schaltwinkel	3 ... 4	H200-C	20	5,5	3,7	**H212 - 41 ... - 204M1**
	3 ... 8	H200-A/ -D	20	5,5	3,7	**H216 - 41 ... - 204M1**
			25	7,5	5,5	**H220 - 41 ... - 204M1**
			32	11	7,5	**H226 - 41 ... - 204M1**
			40	15	11	**H233 - 41 ... - 204M1**
	3 ... 4	H200-B	63	22	18,5	**H263 - 41 ... - 204M1**
Umschalter mit Nullstellung 90° Schaltwinkel	3 ... 4	H200-E	20	5,5	3,7	**H216 - 71 ... - 204M1**
			25	7,5	5,5	**H220 - 71 ... - 204M1**
			32	11	7,5	**H226 - 71 ... - 204M1**
			40	22	18,5	**H233 - 71 ... - 204M1**

SMD-Module zum Grundschaltermodul A01

Bauformmodul für Bauform 204M1	H200-A	**BFA2 - 219**
	H200-B/ -C/ -D/ -E	**BFB2 - 219**
M-Antriebsmodul 64 x 64 mm für Bauform 204M1 Frontschild schwarz, Griff schwarz	H200-A/ -B/ -C/ -D/ -E	**2KM1 - 30**
Schrifteinlage silber für Antriebsmodul 204M1		**FAS4 - 9...** (FA-Nummer)

Abmessungen in mm

Produktreihen	A	B	B1	B2	C	C1	D1	G1	G2	H
H200-A	64	36	48	60	75	39	30,5	33	4,8	70
H200-B	64	50	69	88	75	39	30,5	33	4,8	72
H200-C	64	45	-	-	50	39	30,5	33	4,8	45
H200-D	64	72	84	96	83	39	30,5	33	4,8	70
H200-E	64	72	84	96	83	39	30,5	33	4,8	70

Fronteinbauschalter

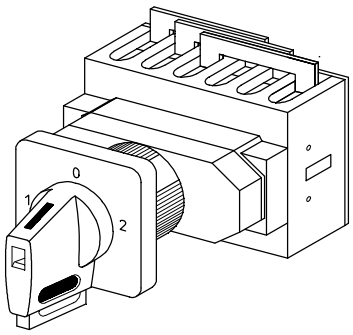

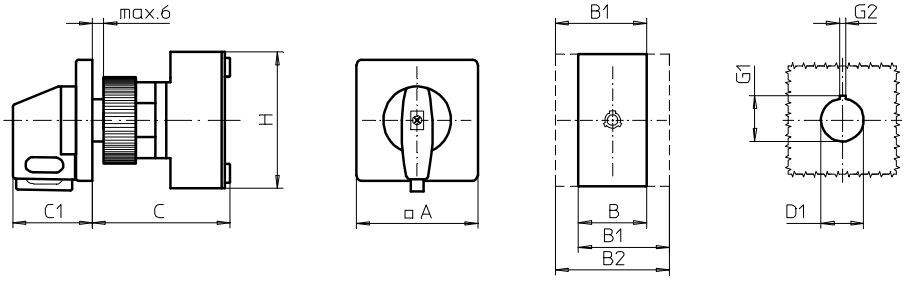

Produktreihe
H200-E

Fronteinbauschalter
Antrieb nächste Baugröße

Zentralbefestigung
ø 30,5 mm

204V1 (IP66)
203V1 (IP66)

Komplettschalter	Pole	Produktreihen	Bemessungsdaten (IEC 60947) Betriebsstrom I_e AC-21A A	Betriebsleistung bei 380-440V AC-23A kW	AC-3 kW	Bestellnummer
Umschalter mit Nullstellung 90° Schaltwinkel Nullstellung verriegelbar bei 12h	3 ... 4	H200-E	20 25 32 40	5,5 7,5 11 15	3,7 5,5 7,5 11	**H216 - 71 ... - 204V1** **H220 - 71 ... - 204V1** **H226 - 71 ... - 204V1** **H233 - 11 ... - 204V1**
Umschalter mit Nullstellung 90° Schaltwinkel 3 Stellungen verriegelbar (09h/ 12h/ 03h)	3 ... 4	H200-E	20 25 32 40	5,5 7,5 11 15	3,7 5,5 7,5 11	**H216 - 71 ... - 203V1** **H220 - 71 ... - 203V1** **H226 - 71 ... - 203V1** **H233 - 71 ... - 203V1**

SMD-Module zum Grundschaltermodul A01

Bauformmodul für Bauformen 204V1/ 203V1	H200-E	**BFB2 - 219**
V-Antriebsmodul 64 x 64 mm für Bauform 204V1 Frontschild schwarz, Griff schwarz		**2KV1 - 1230**
V-Antriebsmodul 64 x 64 mm für Bauform 203V1 Frontschild schwarz, Griff schwarz		**2KV1 - 9930**
Schrifteinlage silber für Antriebsmodule 204V1/ 203V1		**FAS4 - 9...** (FA-Nummer)

Abmessungen in mm

Produktreihe	A	B	B1	B2	C	C1	D1	G1	G2	H
H200-E	64	72	84	96	83	39	30,5	33	4,8	70

Fronteinbauschalter

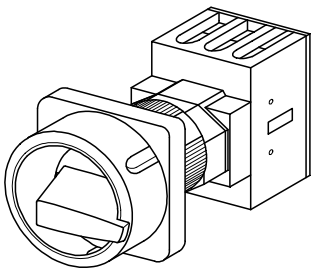

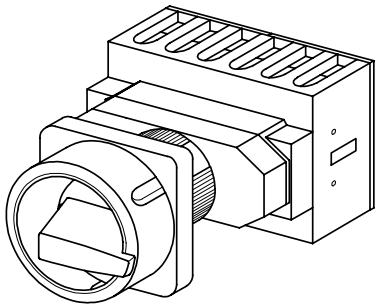

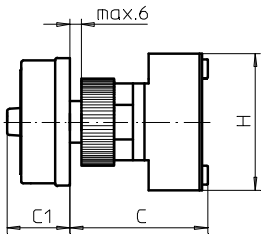

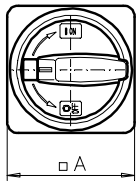

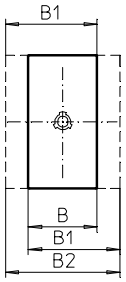

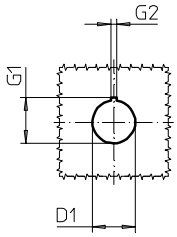

Produktreihen
H200-A/ -B/ -C/ -D

Fronteinbauschalter

Zentralbefestigung
ø 30,5 mm

216M1 (IP66)
216M4 (IP66)

Komplettschalter	Pole	Produktreihen	Bemessungsdaten (IEC 60947) Betriebsstrom I_e AC-21A A	Betriebsleistung bei 380-440V AC-23A kW	AC-3 kW	Bestellnummer
Hauptschalter Nullstellung verriegelbar bei 09h	3 ... 4	H200-C	20	5,5	3,7	**H212 - 41 ... - 216M1**
	3 ... 8	H200-A/ -D	20	5,5	3,7	**H216 - 41 ... - 216M1**
			25	7,5	5,5	**H220 - 41 ... - 216M1**
			32	11	7,5	**H226 - 41 ... - 216M1**
			40	15	11	**H233 - 41 ... - 216M1**
	3 ... 4	H200-B	63	22	18,5	**H263 - 41 ... - 216M1**
Haupt-/ Notausschalter Nullstellung verriegelbar bei 09h	3 ... 4	H200-C	20	5,5	3,7	**H212 - 41 ... - 216M4**
	3 ... 8	H200-A/ -D	20	5,5	3,7	**H216 - 41 ... - 216M4**
			25	7,5	5,5	**H220 - 41 ... - 216M4**
			32	11	7,5	**H226 - 41 ... - 216M4**
			40	15	11	**H233 - 41 ... - 216M4**
	3 ... 4	H200-B	63	22	18,5	**H263 - 41 ... - 216M4**

SMD-Module zum Grundschaltermodul A01

Bauformmodul für Bauform 216M.	H200-A H200-B/ -C/ -D	**BFA2 - 219** **BFB2 - 219**
M-Vorhängeschlosssperre 67 x 67 mm für Bauform 216M1 Sperrkranz schwarz, Sperrgriff schwarz	H200-A/ -B/ -C/ -D	**2FM1 - 30**
M-Vorhängeschlosssperre 67 x 67 mm für Bauform 216M4 Sperrkranz gelb, Sperrgriff rot		**2FM4 - 30**

Abmessungen in mm

Produktreihen	A	B	B1	B2	C	C1	D1	G1	G2	H
H200-A	67	36	48	60	75	38	30,5	33	4,8	70
H200-B	67	50	69	88	75	38	30,5	33	4,8	72
H200-C	67	45	-	-	50	38	30,5	33	4,8	45
H200-D	67	72	84	96	83	38	30,5	33	4,8	70

Fronteinbauschalter

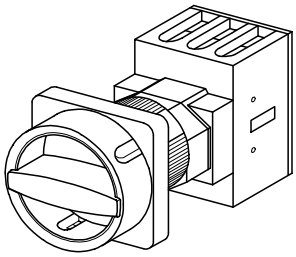

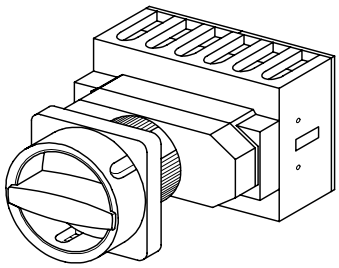

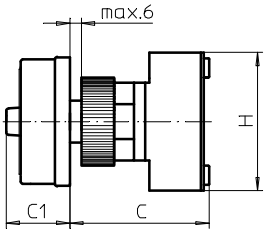

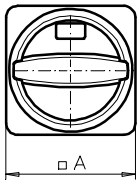

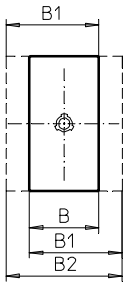

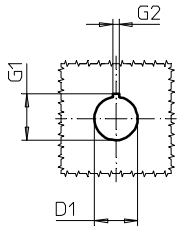

Produktreihen
H200-A/ -B/ -C/ -D

Fronteinbauschalter

Zentralbefestigung
ø 30,5 mm

216N1 (IP66)
216N4 (IP66)

Komplettschalter	Pole	Produktreihen	Bemessungsdaten (IEC 60947) Betriebsstrom I_e AC-21A A	Betriebsleistung bei 380-440V AC-23A kW	AC-3 kW	Bestellnummer
Hauptschalter Nullstellung verriegelbar bei 09h	3 ... 4	H200-C	20	5,5	3,7	**H212 - 41 ... - 216N1**
	3 ... 8	H200-A/ -D	20	5,5	3,7	**H216 - 41 ... - 216N1**
			25	7,5	5,5	**H220 - 41 ... - 216N1**
			32	11	7,5	**H226 - 41 ... - 216N1**
			40	15	11	**H233 - 41 ... - 216N1**
	3 ... 4	H200-B	63	22	18,5	**H263 - 41 ... - 216N1**
Haupt-/ Notausschalter Nullstellung verriegelbar bei 09h	3 ... 4	H200-B	20	5,5	3,7	**H212 - 41 ... - 216N4**
	3 ... 8	H200-A/ -D	20	5,5	3,7	**H216 - 41 ... - 216N4**
			25	7,5	5,5	**H220 - 41 ... - 216N4**
			32	11	7,5	**H226 - 41 ... - 216N4**
			40	15	11	**H233 - 41 ... - 216N4**
	3 ... 4	H200-B	63	22	18,5	**H263 - 41 ... - 216N4**

SMD-Module zum Grundschaltermodul A01

Bauformmodul für Bauform 216N.	H200-A H200-B/ -C/ -D	**BFA2 - 219** **BFB2 - 219**
N-Vorhängeschlosssperre 67 x 67 mm für Bauform 216N1 Sperrkranz schwarz, Sperrgriff schwarz	H200-A/ -B/ -C/ -D	**2FN1 - 30**
N-Vorhängeschlosssperre 67 x 67 mm für Bauform 216N4 Sperrkranz gelb, Sperrgriff rot		**2FN4 - 30**

Abmessungen in mm

Produktreihen	A	B	B1	B2	C	C1	D1	G1	G2	H
H200-A	67	36	48	60	75	33	30,5	33	4,8	70
H200-B	67	50	69	88	75	33	30,5	33	4,8	72
H200-C	67	45	-	-	50	33	30,5	33	4,8	45
H200-D	67	72	84	96	83	33	30,5	33	4,8	70

Fronteinbauschalter

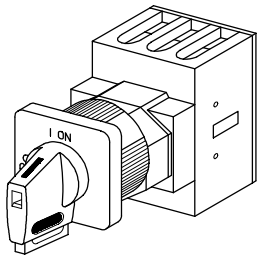

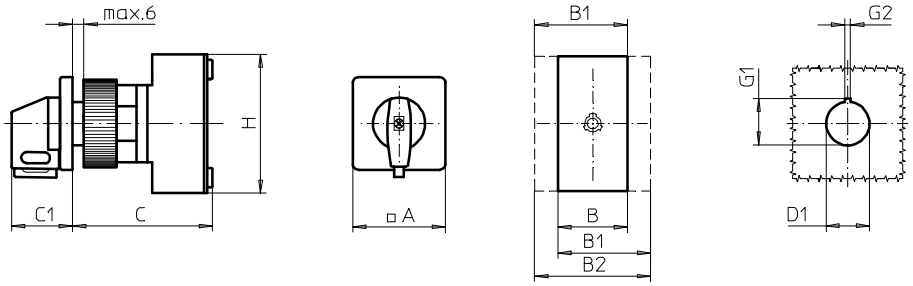

Produktreihen
H200-A/ -B

Fronteinbauschalter

Zentralbefestigung
ø 30,5 mm

215V1 (IP66)
215V4 (IP66)

Komplettschalter	Pole	Produktreihen	Bemessungsdaten (IEC 60947) Betriebsstrom I_e AC-21A A	Betriebsleistung bei 380-440V AC-23A kW	AC-3 kW	Bestellnummer
Hauptschalter Nullstellung verriegelbar bei 09h	3 ... 4	H200-C	20	5,5	3,7	**H212 - 41 ... - 215V1**
	3 ... 4	H200-A	20	5,5	3,7	**H216 - 41 ... - 215V1**
			25	7,5	5,5	**H220 - 41 ... - 215V1**
			32	11	7,5	**H226 - 41 ... - 215V1**
			40	15	11	**H233 - 41 ... - 215V1**
	3 ... 4	H200-B	63	22	18,5	**H263 - 41 ... - 215V1**
Haupt-/ Notausschalter Nullstellung verriegelbar bei 09h	3 ... 4	H200-C	20	5,5	3,7	**H212 - 41 ... - 215V4**
	3 ... 4	H200-A	20	5,5	3,7	**H216 - 41 ... - 215V4**
			25	7,5	5,5	**H220 - 41 ... - 215V4**
			32	11	7,5	**H226 - 41 ... - 215V4**
			40	15	11	**H233 - 41 ... - 215V4**
	3 ... 4	H200-B	63	22	18,5	**H263 - 41 ... - 215V4**

SMD-Module zum Grundschaltermodul A01

Bauformmodul für Bauform 215V.	H200-A H200-B/ -C	**BFA2 - 219** **BFB2 - 219**
V-Antriebsmodul 48 x 48 mm für Bauform 215V1 Frontschild schwarz, Griff schwarz	H200-A/ -B/ -C	**2DV1 - 0930**
Schrifteinlage silber für Antriebsmodul 215V1		**FAS2 - 9078**
V-Antriebsmodul 48 x 48 mm für Bauform 215V4 Frontschild schwarz, Griff rot		**2DV4 - 0930**
Schrifteinlage gelb für Antriebsmodul 215V4		**FBS2 - 9078**

Abmessungen in mm

Produktreihen	A	B	B1	B2	C	C1	D1	G1	G2	H
H200-A	48	36	48	60	75	32	30,5	33	4,8	70
H200-B	48	50	69	88	75	32	30,5	33	4,8	72
H200-C	48	45	-	-	50	32	30,5	33	4,8	45

Fronteinbauschalter

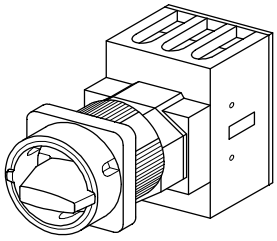

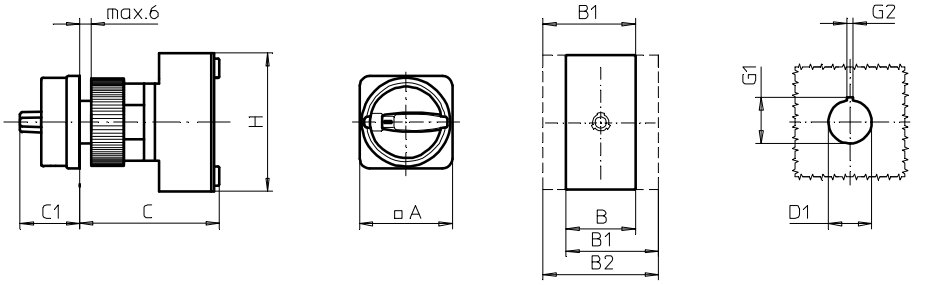

Produktreihen
H200-A/ -B/ -C

Fronteinbauschalter

Zentralbefestigung
ø 30,5 mm

215M1 (IP66)
215M4 (IP66)

Komplettschalter	Pole	Produktreihen	Bemessungsdaten (IEC 60947) Betriebsstrom I_e AC-21A A	Betriebsleistung bei 380-440V AC-23A kW	AC-3 kW	Bestellnummer
Hauptschalter Nullstellung verriegelbar bei 09h	3 ... 4	H200-C	20	5,5	3,7	**H212 - 41 ... - 215M1**
	3 ... 4	H200-A	20	5,5	3,7	**H216 - 41 ... - 215M1**
			25	7,5	5,5	**H220 - 41 ... - 215M1**
			32	11	7,5	**H226 - 41 ... - 215M1**
			40	15	11	**H233 - 41 ... - 215M1**
	3 ... 4	H200-B	63	22	18,5	**H263 - 41 ... - 215M1**
Haupt-/ Notausschalter Nullstellung verriegelbar bei 09h	3 ... 4	H200-C	20	5,5	3,7	**H212 - 41 ... - 215M4**
	3 ... 4	H200-A	20	5,5	3,7	**H216 - 41 ... - 215M4**
			25	7,5	5,5	**H220 - 41 ... - 215M4**
			32	11	7,5	**H226 - 41 ... - 215M4**
			40	15	11	**H233 - 41 ... - 215M4**
	3 ... 4	H200-B	63	22	18,5	**H263 - 41 ... - 215M4**

SMD-Module zum Grundschaltermodul A01

Bauformmodul für Bauform 215M.	H200-A H200-B/ -C	**BFA2 - 219** **BFB2 - 219**
M-Vorhängeschlosssperre 48 x 48 mm für Bauform 215M1 Sperrkranz schwarz, Sperrgriff schwarz	H200-A/ -B/ -C	**2EM1 - 30**
M-Vorhängeschlosssperre 48 x 48 mm für Bauform 215M4 Sperrkranz gelb, Sperrgriff rot		**2EM4 - 30**

Abmessungen in mm

Produktreihen	A	B	B1	B2	C	C1	D1	G1	G2	H
H200-A	48	36	48	60	75	31	30,5	33	4,8	70
H200-B	48	50	69	88	75	31	30,5	33	4,8	72
H200-C	48	45	-	-	50	31	30,5	33	4,8	45

Fronteinbauschalter

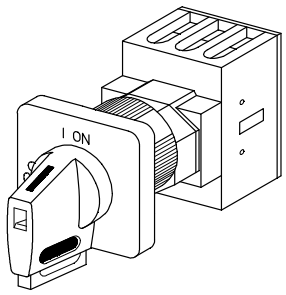

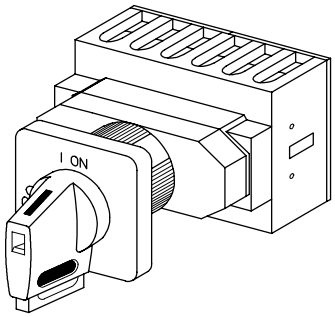

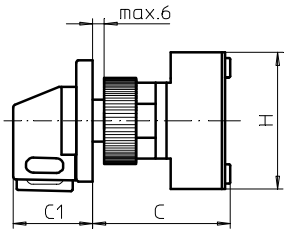

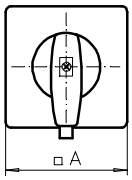

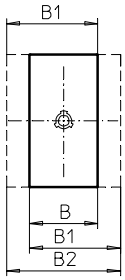

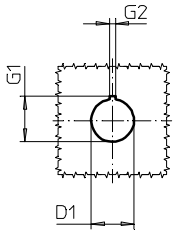

Produktreihen
H200-A/ -B/ -C/ -D

Fronteinbauschalter
Antrieb nächste Baugröße

Zentralbefestigung
ø 30,5 mm

216V1 (IP66)
216V4 (IP66)

Komplettschalter	Pole	Produktreihen	Bemessungsdaten (IEC 60947) Betriebsstrom I_e AC-21A A	Betriebsleistung bei 380-440V AC-23A kW	AC-3 kW	Bestellnummer
Hauptschalter Nullstellung verriegelbar bei 09h	3 ... 4	H200-C	20	5,5	3,7	**H212 - 41 ... - 216V1**
	3 ... 8	H200-A/ -D	20	5,5	3,7	**H216 - 41 ... - 216V1**
			25	7,5	5,5	**H220 - 41 ... - 216V1**
			32	11	7,5	**H226 - 41 ... - 216V1**
			40	15	11	**H233 - 41 ... - 216V1**
	3 ... 4	H200-B	63	22	18,5	**H263 - 41 ... - 216V1**
Haupt-/ Notausschalter Nullstellung verriegelbar bei 09h	3 ... 4	H200-C	20	5,5	3,7	**H212 - 41 ... - 216V4**
	3 ... 8	H200-A/ -D	20	5,5	3,7	**H216 - 41 ... - 216V4**
			25	7,5	5,5	**H220 - 41 ... - 216V4**
			32	11	7,5	**H226 - 41 ... - 216V4**
			40	15	11	**H233 - 41 ... - 216V4**
	3 ... 4	H200-B	63	22	18,5	**H263 - 41 ... - 216V4**

SMD-Module zum Grundschaltermodul A01

Bauformmodul für Bauform 216V.	H200-A H200-B/ -C/ -D	**BFA2 - 219** **BFB2 - 219**
V-Antriebsmodul 64 x 64 mm für Bauform 216V1 Frontschild schwarz, Griff schwarz	H200-A/ -B /-C/ -D	**2KV1 - 0930**
Schrifteinlage silber für Antriebsmodul 216V1		**FAS4 - 9078**
V-Antriebsmodul 64 x 64 mm für Bauform 216V4 Frontschild schwarz, Griff rot		**2KV4 - 0930**
Schrifteinlage gelb für Antriebsmodul 216V4		**FBS4 - 9078**

Abmessungen in mm

Produktreihen	A	B	B1	B2	C	C1	D1	G1	G2	H
H200-A	64	36	48	60	75	39	30,5	33	4,8	70
H200-B	64	50	69	88	75	39	30,5	33	4,8	72
H200-C	64	45	-	-	50	39	30,5	33	4,8	45
H200-D	64	72	84	96	83	39	30,5	33	4,8	70

Fronteinbauschalter

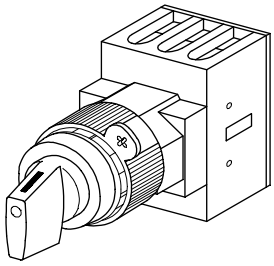

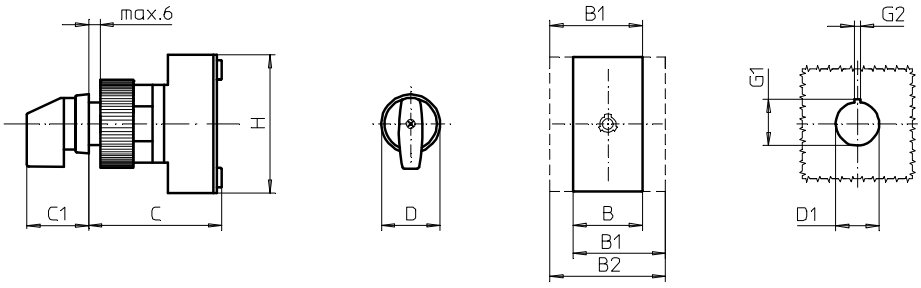

Produktreihen
H200-A/ -B/ -C

Fronteinbauschalter
mit Frontring

Zentralbefestigung
ø 30,5 mm

208M1 (IP66)

Komplettschalter	Pole	Produktreihen	Bemessungsdaten (IEC 60947) Betriebsstrom I_e AC-21A A	Betriebsleistung bei 380-440V AC-23A kW	AC-3 kW	Bestellnummer
Ein-/ Ausschalter 90° Schaltwinkel	3 ... 4	H200-C	20	5,5	3,7	**H212 - 41 ... - 208M1**
	3 ... 4	H200-A	20	5,5	3,7	**H216 - 41 ... - 208M1**
			25	7,5	5,5	**H220 - 41 ... - 208M1**
			32	11	7,5	**H226 - 41 ... - 208M1**
			40	15	11	**H233 - 41 ... - 208M1**
	3 ... 4	H200-B	63	22	18,5	**H263 - 41 ... - 208M1**

SMD-Module zum Grundschaltermodul A01

Bauformmodul für Bauform 208M1	H200-A	**BFA2 - 219**
	H200-B/ -C	**BFB2 - 219**
Frontring schwarz ø 39,5 mm M-Griff schwarz für Bauform 208M1 (Einbau mit Frontring ohne Beschriftung)	H200-A/ -B/ -C	**2HM1 - 30**

Abmessungen in mm

Produktreihen	B	B1	B2	C	C1	D	D1	G1	G2	H
H200-A	36	48	60	75	32	39,5	30,5	33	4,8	70
H200-B	50	69	88	75	32	39,5	30,5	33	4,8	72
H200-C	45	-	-	50	32	39,5	30,5	33	4,8	45

SMD Sälzer Modular Design

Teil B

	Seite von	bis
Boden-/ Frontbefestigung	**B1-1**	**B1-7**
Türkupplung mit Modularachsverlängerung Vierlochbefestigung frontseitig	**B2-1**	**B2-11**
Türverriegelung mit Modularachsverlängerung Vierlochbefestigung frontseitig	**B3-1**	**B3-11**
Türverriegelung mit Modularachsverlängerung Vierlochbefestigung frontseitig N-/ PE-Klemmenblock	**B4-1**	**B4-11**
Türkupplung mit Metallachsverlängerung Zentralbefestigung ø 22,5 mm frontseitig	**B5-1**	**B5-9**
Türverriegelung mit Metallachsverlängerung Zentralbefestigung ø 22,5 mm frontseitig	**B6-1**	**B6-9**
Türverriegelung mit fester Metallachse Zentralbefestigung ø 22,5 mm frontseitig	**B7-1**	**B7-20**
Türkupplung mit Metallachsverlängerung Vierlochbefestigung frontseitig	**B8-1**	**B8-11**
Türverriegelung mit Metallachsverlängerung Vierlochbefestigung frontseitig	**B9-1**	**B9-11**
Türverriegelung mit fester Metallachse Vierlochbefestigung frontseitig	**B10-1**	**B10-20**

Herausgeber: Sälzer Electric GmbH · Produktdatenmanagement (PDM) · 09306 Rochlitz (Germany)
Dieses Dokument ist Eigentum der Sälzer Electric GmbH und ersetzt alle in diesem Bereich bisher erschienenen Publikationen. Gültig bis zum Erscheinen der neuen Ausgabe. Änderungen und Revisionen vorbehalten.

Bodeneinbauschalter

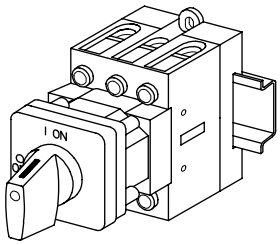

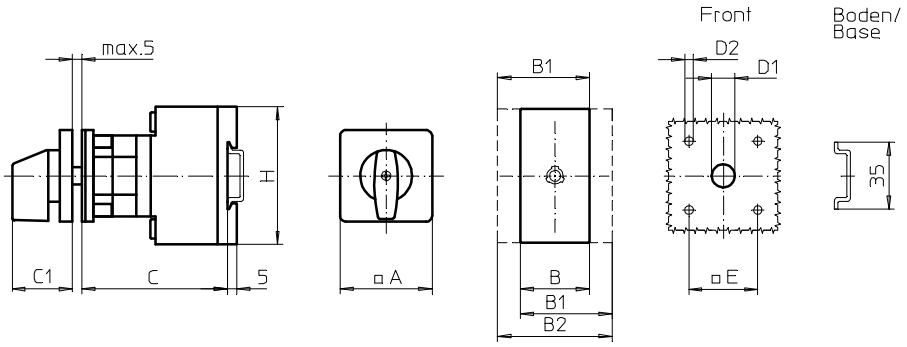

Produktreihen H200-A/ -B

Bodeneinbauschalter

Boden-/ Frontbefestigung

Vierlochbefestigung
36 x 36 mm frontseitig

021M1

Komplettschalter	Pole	Produktreihen	Bemessungsdaten (IEC 60947) Betriebsstrom I_e AC-21A A	Betriebsleistung bei 380-440V AC-23A kW	AC-3 kW	Bestellnummer
Ein-/ Ausschalter 90° Schaltwinkel	3 ... 4	H200-A	20	5,5	3,7	**H216 - 41 ... - 021M1**
			25	7,5	5,5	**H220 - 41 ... - 021M1**
			32	11	7,5	**H226 - 41 ... - 021M1**
			40	15	11	**H233 - 41 ... - 021M1**
	3 ... 4	H200-B	63	22	18,5	**H263 - 41 ... - 021M1**

SMD-Module zum Grundschaltermodul A02

Bauformmodul für Bauform 021M1	H200-A H200-B	**BFA2 - 003** **BFB2 - 003**
M-Antriebsmodul 48 x 48 mm für Bauform 021M1 Frontschild schwarz, Griff schwarz	H200-A/ -B	**2AM1**
Schrifteinlage silber für Antriebsmodul 021M1		**FAS2 - 9...** (FA-Nummer)

Abmessungen in mm

Produktreihen	A	B	B1	B2	C	C1	D1	D2	E	H
H200-A	48	36	48	60	56	32	12	4,5	36	70
H200-B	48	50	69	88	56	32	12	4,5	36	72

Bodeneinbauschalter

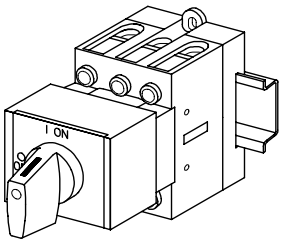

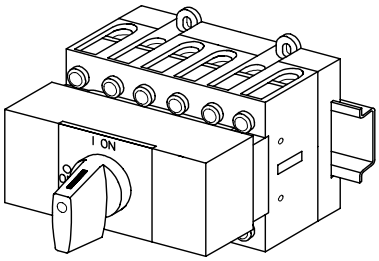

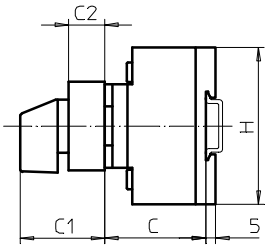

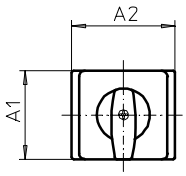

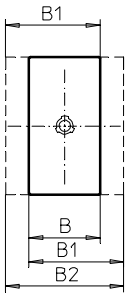

Produktreihe
H200-A/ -B/ -D/ -E

Bodeneinbauschalter

Boden-/
Frontbefestigung

Installationsverteiler
mit Abdeckplatte
Ausschnitt 45 mm

026M1

Komplettschalter	Pole	Produktreihen	Bemessungsdaten (IEC 60947) Betriebsstrom I_e AC-21A A	Betriebsleistung bei 380-440V AC-23A kW	AC-3 kW	Bestellnummer
Ein-/ Ausschalter 90° Schaltwinkel	3 ... 8	H200-A/ -D	20	5,5	3,7	**H216 - 41 ... - 026M1**
			25	7,5	5,5	**H220 - 41 ... - 026M1**
			32	11	7,5	**H226 - 41 ... - 026M1**
			40	15	11	**H233 - 41 ... - 026M1**
	3 ... 4	H200-B	63	22	18,5	**H263 - 41 ... - 026M1**
Umschalter mit Nullstellung 90° Schaltwinkel	3 ... 4	H200-E	20	5,5	3,7	**H216 - 71 ... - 026M1**
			25	7,5	5,5	**H220 - 71 ... - 026M1**
			32	11	7,5	**H226 - 71 ... - 026M1**
			40	15	11	**H233 - 71 ... - 026M1**

SMD-Module zum Grundschaltermodul A02

Bauform-/ Antriebsmodul grau mit M-Griff schwarz für Bauform 026M1	H200-A	**BFA2 - 026M1**
	H200-B	**BFB2 - 026M1**
	H200-D/ -E	**BFD2 - 026M1**
Schrifteinlage silber für Bauform-/ Antriebsmodul 026M1	H200-A/ -B/ -D/ -E	**FAV2 - 9...** (FA-Nummer)

Abmessungen in mm

Produktreihen	A1	A2	B	B1	B2	C	C1	C2	H
H200-A	45	48	36	48	60	38	45	18,5	70
H200-B	45	52,5	50	69	88	38	45	18,5	72
H200-D	45	76	72	84	96	40	51,5	25,5	70
H200-E	45	76	72	84	96	40	51,5	25,5	70

Bodeneinbauschalter

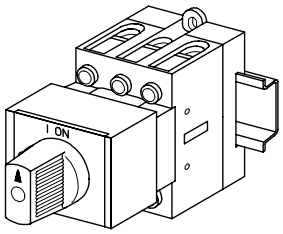

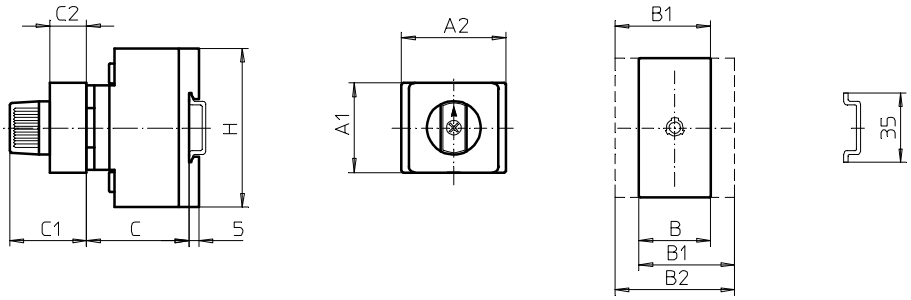

Produktreihe H200-A/ -B

Bodeneinbauschalter

Boden-/ Frontbefestigung

Installationsverteiler
mit Abdeckplatte
Ausschnitt 45 mm

026N2

Komplettschalter	Pole	Produktreihen	Bemessungsdaten (IEC 60947) Betriebsstrom I_e AC-21A A	Betriebsleistung bei 380-440V AC-23A kW	AC-3 kW	Bestellnummer
Ein-/ Ausschalter 90° Schaltwinkel	3 ... 4	H200-A	20	5,5	3,7	**H216 - 41 ... - 026N2**
			25	7,5	5,5	**H220 - 41 ... - 026N2**
			32	11	7,5	**H226 - 41 ... - 026N2**
			40	15	11	**H233 - 41 ... - 026N2**
	3 ... 4	H200-B	63	22	18,5	**H263 - 41 ... - 026N2**

SMD-Module zum Grundschaltermodul A02

Bauform-/ Antriebsmodul grau mit N-Griff grau für Bauform 026N2	H200-A H200-B	**BFA2 - 026N2** **BFB2 - 026N2**
Schrifteinlage silber für Bauform-/ Antriebsmodul 026N2	H200-A/ -B	**FAV2 - 9...** (FA-Nummer)

Abmessungen in mm

Produktreihen	A1	A2	B	B1	B2	C	C1	C2	H
H200-A	45	48	36	48	60	38	40	18,5	70
H200-B	45	52,5	50	69	88	38	40	18,5	72

Bodeneinbauschalter

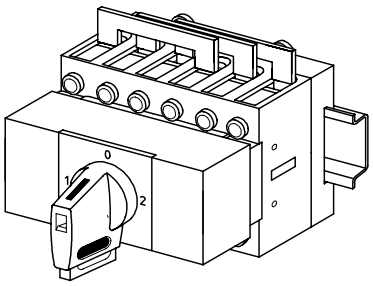

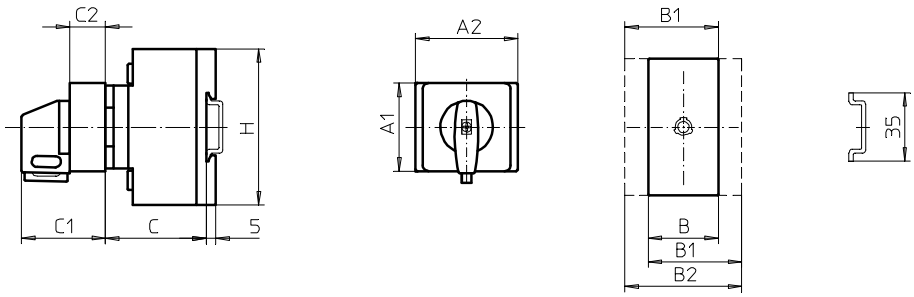

Produktreihe H200-E

Bodeneinbauschalter

Boden-/ Frontbefestigung

Installationsverteiler
mit Abdeckplatte
Ausschnitt 45 mm

028V1
027V1

Komplettschalter	Pole	Produktreihen	Bemessungsdaten (IEC 60947) Betriebsstrom I_e AC-21A A	Betriebsleistung bei 380-440V AC-23A kW	AC-3 kW	Bestellnummer
Umschalter mit Nullstellung 90° Schaltwinkel Nullstellung verriegelbar bei 12h	3 ... 4	H200-E	20 25 32 40	5,5 7,5 11 15	3,7 5,5 7,5 11	**H216 - 71 ... - 028V1** **H220 - 71 ... - 028V1** **H226 - 71 ... - 028V1** **H233 - 11 ... - 028V1**
Umschalter mit Nullstellung 90° Schaltwinkel 3 Stellungen Verriegelbar (09h/ 12h/ 03h)	3 ... 4	H200-E	20 25 32 40	5,5 7,5 11 15	3,7 5,5 7,5 11	**H216 - 71 ... - 027V1** **H220 - 71 ... - 027V1** **H226 - 71 ... - 027V1** **H233 - 71 ... - 027V1**

SMD-Module zum Grundschaltermodul A02

Bauform-/ Antriebsmodul grau mit V-Griff schwarz für Bauform 028V1	H200-E	**BFA2 - 028V1**
Bauform-/ Antriebsmodul grau mit V-Griff schwarz für Bauform 027V1		**BFA2 - 027V1**
Schrifteinlage silber für Bauform-/ Antriebsmodule 028V1/ 027V1		**FAV2 - 9 ...** (FA-Nummer)

Abmessungen in mm

Produktreihe	A1	A2	B	B1	B2	C	C1	C2	H
H200-E	45	76	72	84	96	40	51,5	25,5	70

Bodeneinbauschalter

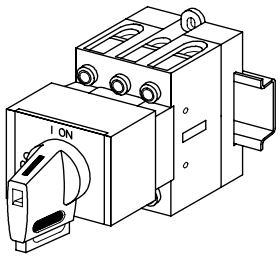

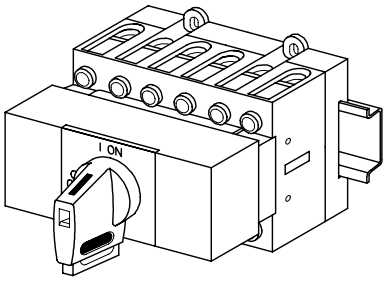

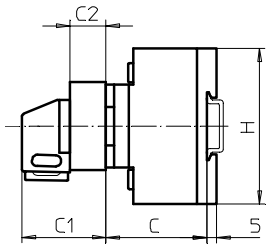

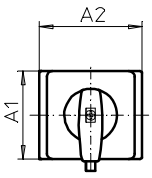

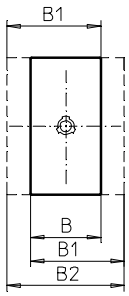

Produktreihen
H200-A/ -B/ -D

Bodeneinbauschalter

Boden-/
Frontbefestigung

Installationsverteiler
mit Abdeckplatte
Ausschnitt 45 mm

026V1
026V4

Komplettschalter	**Pole**	**Produktreihen**	**Bemessungsdaten** (IEC 60947) Betriebsstrom I_e AC-21A A	Betriebsleistung bei 380-440V AC-23A kW	AC-3 kW	**Bestellnummer**
Hauptschalter Nullstellung verriegelbar bei 09h	3 ... 8	H200-A/ -D	20	5,5	3,7	**H216 - 41 ... - 026V1**
			25	7,5	5,5	**H220 - 41 ... - 026V1**
			32	11	7,5	**H226 - 41 ... - 026V1**
			40	15	11	**H233 - 41 ... - 026V1**
	3 ... 4	H200-B	63	22	18,5	**H263 - 41 ... - 026V1**
Haupt-/ Notausschalter Nullstellung verriegelbar bei 09h	3 ... 8	H200-A/ -D	20	5,5	3,7	**H216 - 41 ... - 026V4**
			25	7,5	5,5	**H220 - 41 ... - 026V4**
			32	11	7,5	**H226 - 41 ... - 026V4**
			40	15	11	**H233 - 41 ... - 026V4**
	3 ... 4	H200-B	63	22	18,5	**H263 - 41 ... - 026V4**

SMD-Module zum Grundschaltermodul A02

Bauform-/ Antriebsmodul grau mit V-Griff schwarz für Bauform 026V1	H200-A	**BFA2 - 026V1**
	H200-B	**BFB2 - 026V1**
	H200-D	**BFD2 - 026V1**
Schrifteinlage silber für Bauform-/ Antriebsmodul 026V1	H200-A/ -B/ -D	**FAV2 - 9...** (FA-Nummer)
Bauform-/ Antriebsmodul grau mit V-Griff rot für Bauform 026V4	H200-A	**BFA2 - 026V4**
	H200-B	**BFB2 - 026V4**
	H200-D	**BFD2 - 026V4**
Schrifteinlage gelb für Bauform-/ Antriebsmodul 026V4	H200-A/ -B/ -D	**FBV2 - 9...** (FA-Nummer)

Abmessungen in mm

Produktreihen	**A1**	**A2**	**B**	**B1**	**B2**	**C**	**C1**	**C2**	**H**
H200-A	45	48	36	48	60	38	45	18,5	70
H200-B	45	52,5	50	69	88	38	45	18,5	72
H200-D	45	76	72	84	96	40	51,5	25,5	70

Bodeneinbauschalter

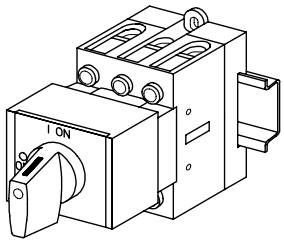

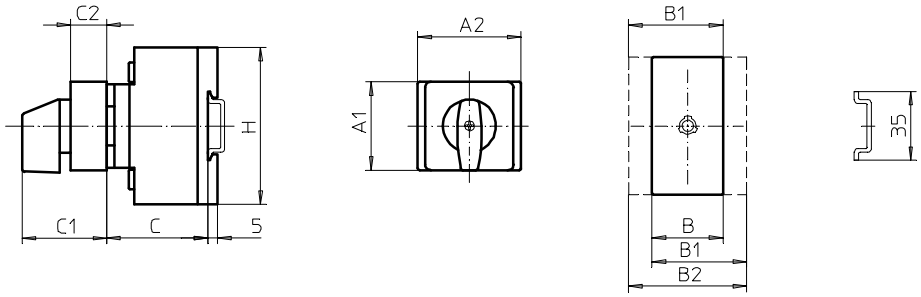

Produktreihe H200-A

Bodeneinbauschalter

Boden-/ Frontbefestigung

Installationsverteiler
mit Abdeckplatte
Ausschnitt 45 x 60 mm

126M1

Komplettschalter	Pole	Produktreihen	Bemessungsdaten (IEC 60947) Betriebsstrom I_e AC-21A A	Betriebsleistung bei 380-440V AC-23A kW	AC-3 kW	Bestellnummer
Ein-/ Ausschalter 90° Schaltwinkel	3 ... 4	H200-A	20	5,5	3,7	**H216 - 41 ... - 126M1**
			25	7,5	5,5	**H220 - 41 ... - 126M1**
			32	11	7,5	**H226 - 41 ... - 126M1**
			40	15	11	**H233 - 41 ... - 126M1**

SMD-Module zum Grundschaltermodul A02

Bauform-/ Antriebsmodul grau mit M-Griff schwarz für Bauform 126M1	H200-A	**BFA2 - 126M1**
Schrifteinlage silber für Bauform-/ Antriebsmodul 126M1		**FAV2 - 9...**(FA-Nummer)

Abmessungen in mm

Produktreihe	A1	A2	B	B1	B2	C	C1	C2	H
H200-A	45	60	36	48	60	38	45	18,5	70

Bodeneinbauschalter

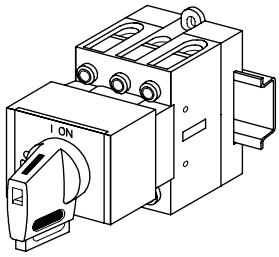

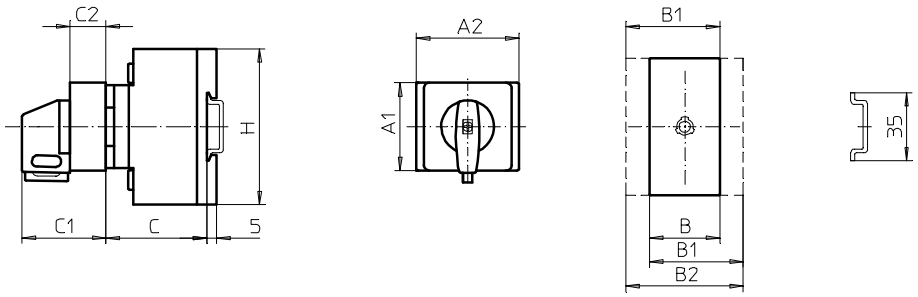

Produktreihen
H200-A

Bodeneinbauschalter

Boden-/
Frontbefestigung

Installationsverteiler
mit Abdeckplatte
Ausschnitt 45 x 60 mm

126V1
126V4

Komplettschalter	Pole	Produktreihen	Bemessungsdaten (IEC 60947) Betriebsstrom I_e AC-21A A	Betriebsleistung bei 380-440V AC-23A kW	AC-3 kW	Bestellnummer
Hauptschalter Nullstellung verriegelbar bei 09h	3 ... 4	H200-A	20 25 32 40	5,5 7,5 11 15	3,7 5,5 7,5 11	**H216 - 41 ... - 126V1** **H220 - 41 ... - 126V1** **H226 - 41 ... - 126V1** **H233 - 41 ... - 126V1**
Haupt-/ Notausschalter Nullstellung verriegelbar bei 09h	3 ... 4	H200-A	20 25 32 40	5,5 7,5 11 15	3,7 5,5 7,5 11	**H216 - 41 ... - 126V4** **H220 - 41 ... - 126V4** **H226 - 41 ... - 126V4** **H233 - 41 ... - 126V4**

SMD-Module zum Grundschaltermodul A02

Bauform-/ Antriebsmodul grau mit V-Griff schwarz für Bauform 126V1 Schrifteinlage silber für Bauform-/ Antriebsmodul 126V1	H200-A	**BFA2 - 126V1** **FAV2 - 9...** (FA-Nummer)
Bauform-/ Antriebsmodul grau mit V-Griff rot für Bauform 126V4 Schrifteinlage gelb für Bauform-/ Antriebsmodul 126V4		**BFA2 - 126V4** **FBV2 - 9...** (FA-Nummer)

Abmessungen in mm

Produktreihe	A1	A2	B	B1	B2	C	C1	C2	H
H200-A	45	60	36	48	60	38	45	18,5	70

Bodeneinbauschalter

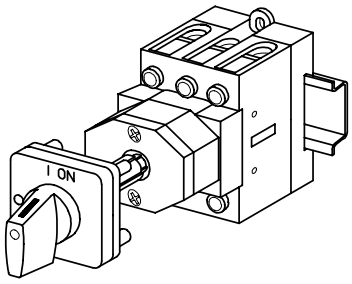

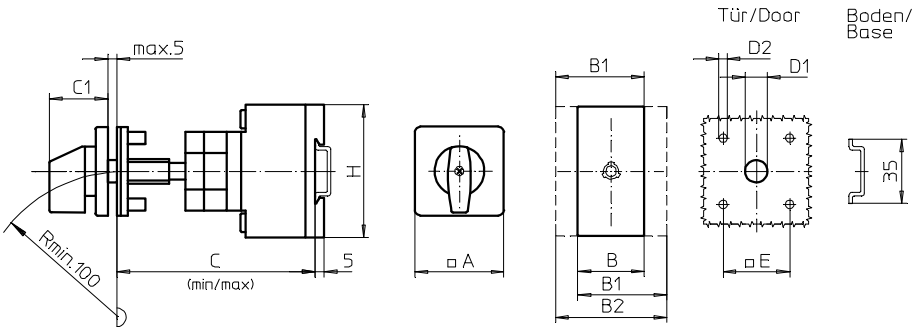

Produktreihen
H200-A/ -B

Bodeneinbauschalter

Türkupplung
Modularachsverlängerung

Vierlochbefestigung
36 x 36 mm frontseitig

241M1 (IP66)

Komplettschalter	Pole	Produktreihen	Bemessungsdaten (IEC 60947) Betriebsstrom I_e AC-21A A	Betriebsleistung bei 380-440V AC-23A kW	AC-3 kW	Bestellnummer
Ein-/ Ausschalter 90° Schaltwinkel	3 ... 4	H200-A	20	5,5	3,7	**H216 - 41 ... - 241M1**
			25	7,5	5,5	**H220 - 41 ... - 241M1**
			32	11	7,5	**H226 - 41 ... - 241M1**
			40	15	11	**H233 - 41 ... - 241M1**
	3 ... 4	H200-B	63	22	18,5	**H263 - 41 ... - 241M1**

SMD-Module zum Grundschaltermodul A02

Bauformmodul für Bauform 241M1	H200-A H200-B	**BFA2 - 241** **BFC2 - 241**
M-Antriebsmodul 48 x 48 mm für Bauform 241M1 Frontschild schwarz, Griff schwarz	H200-A/ -B	**2AM1**
Schrifteinlage silber für Antriebsmodul 241M1		**FAS2 - 9...** (FA-Nummer)

Abmessungen in mm

Produktreihen	A	B	B1	B2	C_{min}	C_{max}	C1	D1	D2	E	H
H200-A	48	36	48	60	92	109	32	12	4,5	36	70
H200-B	48	50	69	88	92	109	32	12	4,5	36	72

Verlängerungsbauteile siehe Seite B2-11.

Bodeneinbauschalter

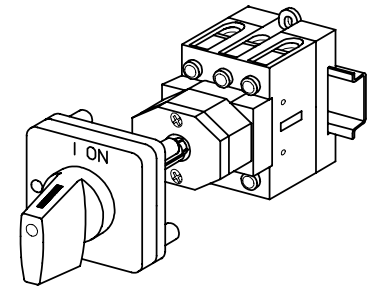

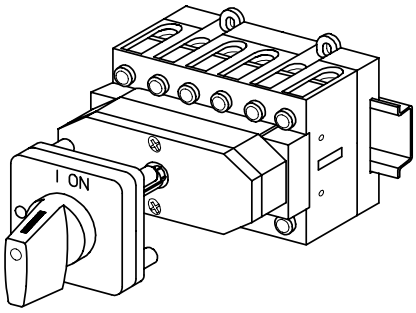

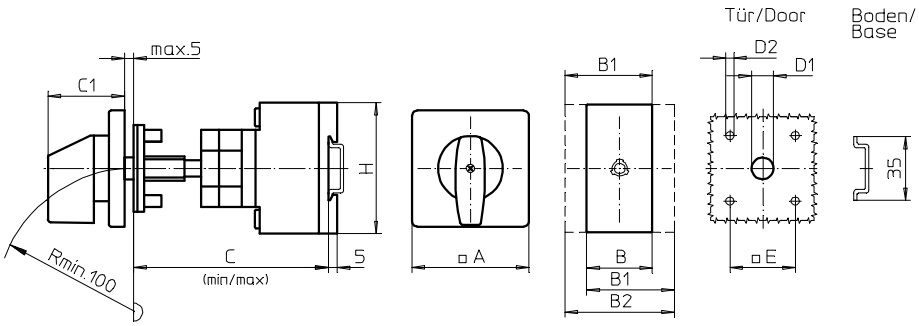

Produktreihen
H200-A/ -B/ -D/ -E

Bodeneinbauschalter
Antrieb nächste Baugröße

Türkupplung
Modularachsverlängerung

Vierlochbefestigung
48 x 48 mm frontseitig

247M1 (IP66)

Komplettschalter	Pole	Produktreihen	Bemessungsdaten (IEC 60947) Betriebsstrom I_e AC-21A A	Betriebsleistung bei 380-440V AC-23A kW	AC-3 kW	Bestellnummer
Ein-/ Ausschalter 90° Schaltwinkel	3 ... 8	H200-A/ -D	20	5,5	3,7	**H216 - 41 ... - 247M1**
			25	7,5	5,5	**H220 - 41 ... - 247M1**
			32	11	7,5	**H226 - 41 ... - 247M1**
			40	15	11	**H233 - 41 ... - 247M1**
	3 ... 4	H200-B	63	22	18,5	**H263 - 41 ... - 247M1**
Umschalter mit Nullstellung 90° Schaltwinkel	3 ... 4	H200-E	20	5,5	3,7	**H216 - 71 ... - 247M1**
			25	7,5	5,5	**H220 - 71 ... - 247M1**
			32	11	7,5	**H226 - 71 ... - 247M1**
			40	15	11	**H233 - 71 ... - 247M1**

SMD-Module zum Grundschaltermodul A02

Bauformmodul für Bauform 247M1	H200-A	**BFA2 - 247**
	H200-B/ -D	**BFB2 - 247**
	H200-E	**BFD2 - 247**
M-Antriebsmodul 64 x 64 mm für Bauform 247M1 Frontschild schwarz, Griff schwarz	H200-A/ -B/ -D/ -E	**4AM1**
Schrifteinlage silber für Antriebsmodul 247M1		**FAS4 - 9...** (FA-Nummer)

Abmessungen in mm

Produktreihen	A	B	B1	B2	C_{min}	C_{max}	C1	D1	D2	E	H
H200-A	64	36	48	60	92	109	39	15	5	48	70
H200-B	64	50	69	88	92	109	39	15	5	48	72
H200-D	64	72	84	96	100	117	39	15	5	48	70
H200-E	64	72	84	96	100	117	39	15	5	48	70

Verlängerungsbauteile siehe Seite B2-11.

Bodeneinbauschalter

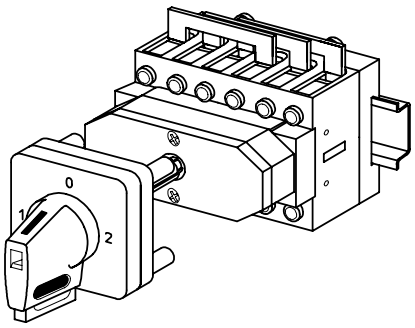

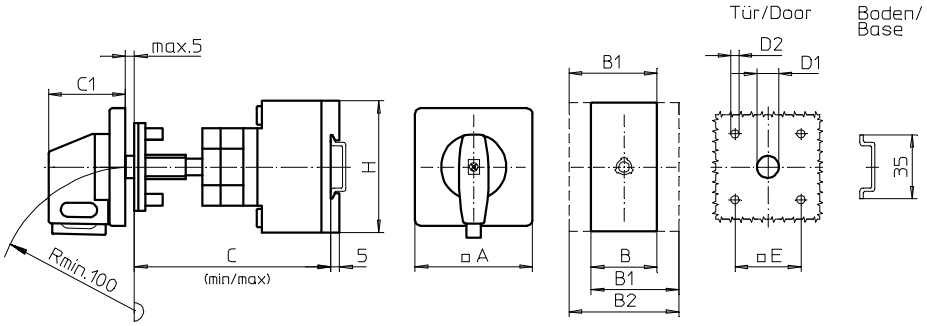

Produktreihe
H200-E

Bodeneinbauschalter
Antrieb nächste Baugröße

Türkupplung
Modularachsverlängerung

Vierlochbefestigung
48 x 48 mm frontseitig

247V1 (IP66)
246V1 (IP66)

Komplettschalter	Pole	Produktreihen	Bemessungsdaten (IEC 60947) Betriebsstrom I_e AC-21A A	Betriebsleistung bei 380-440V AC-23A kW	AC-3 kW	Bestellnummer
Umschalter mit Nullstellung 90° Schaltwinkel Nullstellung verriegelbar bei 12h	3 ... 4	H200-E	20 25 32 40	5,5 7,5 11 15	3,7 5,5 7,5 11	**H216 - 71 ... - 247V1** **H220 - 71 ... - 247V1** **H226 - 71 ... - 247V1** **H233 - 11 ... - 247V1**
Umschalter mit Nullstellung 90° Schaltwinkel 3 Stellungen Verriegelbar (09h/ 12h/ 03h)	3 ... 4	H200-E	20 25 32 40	5,5 7,5 11 15	3,7 5,5 7,5 11	**H216 - 71 ... - 246V1** **H220 - 71 ... - 246V1** **H226 - 71 ... - 246V1** **H233 - 71 ... - 246V1**

SMD-Module zum Grundschaltermodul A02

Bauformmodul für Bauformen 247V1/ 246V1	H200-E	**BFD2 - 247**
V-Antriebsmodul 64 x 64 mm für Bauform 247V1 Frontschild schwarz, Griff schwarz		**4AV1 - 12**
V-Antriebsmodul 64 x 64 mm für Bauform 246V1 Frontschild schwarz, Griff schwarz		**4AV1 - 99**
Schrifteinlage silber für Antriebsmodule 247V1/ 246V1		**FAS4 - 9...** (FA-Nummer)

Abmessungen in mm

Produktreihe	A	B	B1	B2	C_{min}	C_{max}	C1	D1	D2	E	H
H200-E	64	72	84	96	100	117	39	15	5	48	70

Verlängerungsbauteile siehe Seite B2-11.

Bodeneinbauschalter

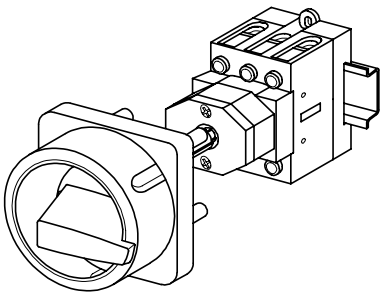

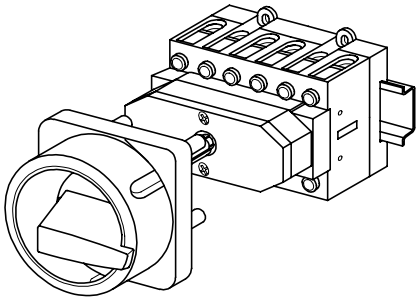

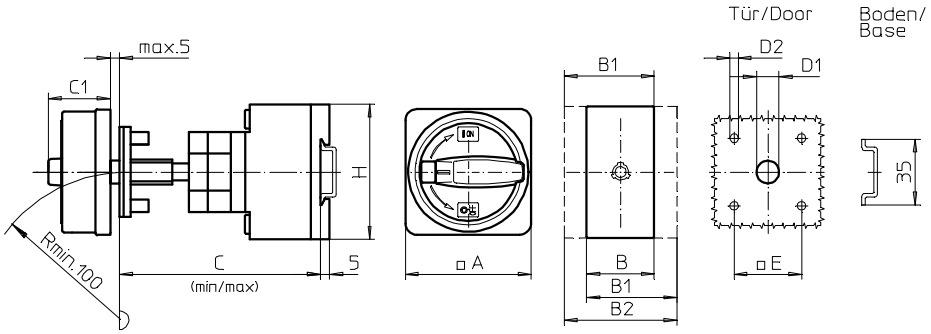

Produktreihen
H200-A/ -B/ -D

Bodeneinbauschalter

Türkupplung
Modularachsverlängerung

Vierlochbefestigung
36 x 36 mm frontseitig

232M1 (IP66)
232M4 (IP66)

Komplettschalter	Pole	Produktreihen	Bemessungsdaten (IEC 60947) Betriebsstrom I_e AC-21A A	Betriebsleistung bei 380-440V AC-23A kW	AC-3 kW	Bestellnummer
Hauptschalter Nullstellung verriegelbar bei 09h	3 ... 8	H200-A/ -D	20	5,5	3,7	**H216 - 41 ... - 232M1**
			25	7,5	5,5	**H220 - 41 ... - 232M1**
			32	11	7,5	**H226 - 41 ... - 232M1**
			40	15	11	**H233 - 41 ... - 232M1**
	3 ... 4	H200-B	63	22	18,5	**H263 - 41 ... - 232M1**
Haupt-/ Notausschalter Nullstellung verriegelbar bei 09h	3 ... 8	H200-A/ -D	20	5,5	3,7	**H216 - 41 ... - 232M4**
			25	7,5	5,5	**H220 - 41 ... - 232M4**
			32	11	7,5	**H226 - 41 ... - 232M4**
			40	15	11	**H233 - 41 ... - 232M4**
	3 ... 4	H200-B	63	22	18,5	**H263 - 41 ... - 232M4**

SMD-Module zum Grundschaltermodul A02

Bauformmodul für Bauform 232M.	H200-A H200-B/ -D	**BFA2 - 232** **BFB2 - 232**
M-Vorhängeschlosssperre 67 x 67 mm für Bauform 232M1 Sperrkranz schwarz, Sperrgriff schwarz	H200-A/ -B/ -D	**2CM1**
M-Vorhängeschlosssperre 67 x 67 mm für Bauform 232M4 Sperrkranz gelb, Sperrgriff rot		**2CM4**

Abmessungen in mm

Produktreihen	A	B	B1	B2	C_{min}	C_{max}	C1	D1	D2	E	H
H200-A	67	36	48	60	92	109	38	15	4,5	36	70
H200-B	67	50	69	88	92	109	38	15	4,5	36	72
H200-D	67	72	84	96	100	117	38	15	4,5	36	70

Verlängerungsbauteile siehe Seite B2-11.

Bodeneinbauschalter

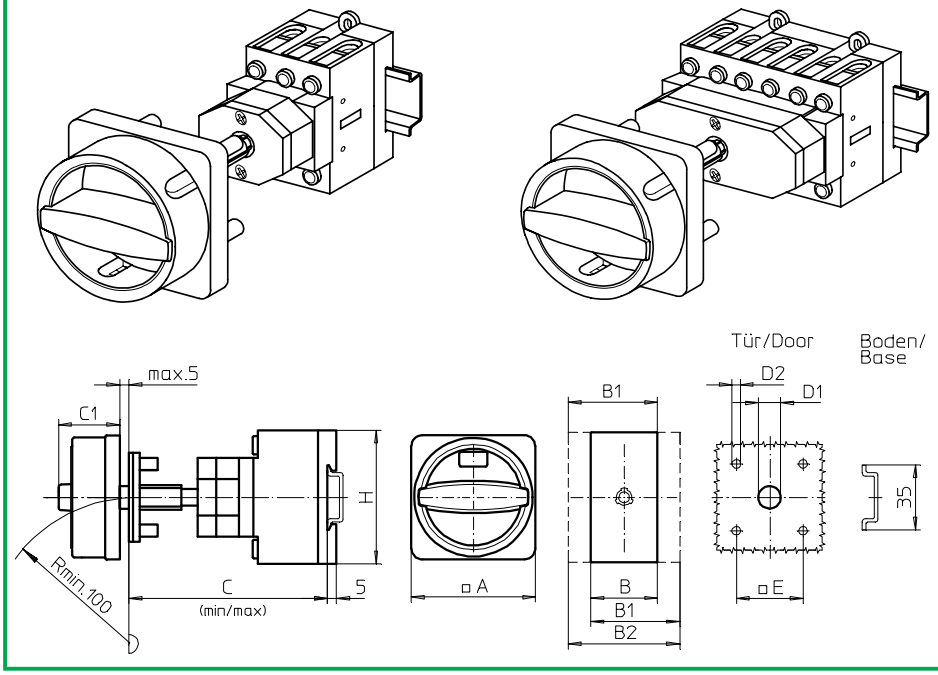

Produktreihen
H200-A/ -B/ -D

Bodeneinbauschalter

Türkupplung
Modularachsverlängerung

Vierlochbefestigung
36 x 36 mm frontseitig

232N1 (IP66)
232N4 (IP66)

Komplettschalter	Pole	Produktreihen	Bemessungsdaten (IEC 60947) Betriebsstrom I_e AC-21A A	Betriebsleistung bei 380-440V AC-23A kW	AC-3 kW	Bestellnummer
Hauptschalter Nullstellung verriegelbar bei 09h	3 ... 8	H200-A/ -D	20	5,5	3,7	**H216 - 41 ... - 232N1**
			25	7,5	5,5	**H220 - 41 ... - 232N1**
			32	11	7,5	**H226 - 41 ... - 232N1**
			40	15	11	**H233 - 41 ... - 232N1**
	3 ... 4	H200-B	63	22	18,5	**H263 - 41 ... - 232N1**
Haupt-/ Notausschalter Nullstellung verriegelbar bei 09h	3 ... 8	H200-A/ -D	20	5,5	3,7	**H216 - 41 ... - 232N4**
			25	7,5	5,5	**H220 - 41 ... - 232N4**
			32	11	7,5	**H226 - 41 ... - 232N4**
			40	15	11	**H233 - 41 ... - 232N4**
	3 ... 4	H200-B	63	22	18,5	**H263 - 41 ... - 232N4**

SMD-Module zum Grundschaltermodul A02

Bauformmodul für Bauform 232N.	H200-A H200-B/ -D	**BFA2 - 232** **BFB2 - 232**
N-Vorhängeschlosssperre 67 x 67 mm für Bauform 232N1 Sperrkranz schwarz, Sperrgriff schwarz	H200-A/ -B/ -D	**2CN1**
N-Vorhängeschlosssperre 67 x 67 mm für Bauform 232N4 Sperrkranz gelb, Sperrgriff rot		**2CN4**

Abmessungen in mm

Produktreihen	A	B	B1	B2	C_{min}	C_{max}	C1	D1	D2	E	H
H200-A	67	36	48	60	92	109	33	15	4,5	36	70
H200-B	67	50	69	88	92	109	33	15	4,5	36	72
H200-D	67	72	84	96	100	117	33	15	4,5	36	70

Verlängerungsbauteile siehe Seite B2-11.

Bodeneinbauschalter

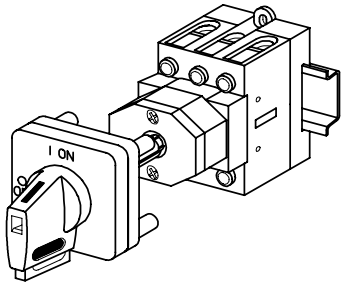

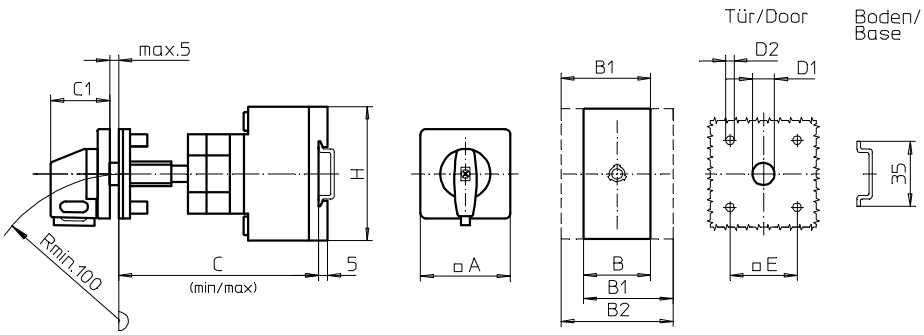

Produktreihen
H200-A/ -B

Bodeneinbauschalter

Türkupplung
Modularachsverlängerung

Vierlochbefestigung
36 x 36 mm frontseitig

232V1 (IP66)
232V4 (IP66)

Komplettschalter	Pole	Produktreihen	Bemessungsdaten (IEC 60947) Betriebsstrom I_e AC-21A A	Betriebsleistung bei 380-440V AC-23A kW	AC-3 kW	Bestellnummer
Hauptschalter Nullstellung verriegelbar bei 09h	3 ... 4	H200-A	20	5,5	3,7	**H216 - 41 ... - 232V1**
			25	7,5	5,5	**H220 - 41 ... - 232V1**
			32	11	7,5	**H226 - 41 ... - 232V1**
			40	15	11	**H233 - 41 ... - 232V1**
	3 ... 4	H200-B	63	22	18,5	**H263 - 41 ... - 232V1**
Haupt-/ Notausschalter Nullstellung verriegelbar bei 09h	3 ... 4	H200-A	20	5,5	3,7	**H216 - 41 ... - 232V4**
			25	7,5	5,5	**H220 - 41 ... - 232V4**
			32	11	7,5	**H226 - 41 ... - 232V4**
			40	15	11	**H233 - 41 ... - 232V4**
	3 ... 4	H200-B	63	22	18,5	**H263 - 41 ... - 232V4**

SMD-Module zum Grundschaltermodul A02

Bauformmodul für Bauform 232V.	H200-A H200-B	**BFA2 - 241** **BFC2 - 241**
V-Antriebsmodul 48 x 48 mm für Bauform 232V1 Frontschild schwarz, Griff schwarz	H200-A/ -B	**2AV1 - 09**
Schrifteinlage silber für Antriebsmodul 232V1		**FAS2 - 9078**
V-Antriebsmodul 48 x 48 mm für Bauform 232V4 Frontschild schwarz, Griff rot		**2AV4 - 09**
Schrifteinlage gelb für Antriebsmodul 232V4		**FBS2 - 9078**

Abmessungen in mm

Produktreihen	A	B	B1	B2	C_{min}	C_{max}	C1	D1	D2	E	H
H200-A	48	36	48	60	92	109	32	12	4,5	36	70
H200-B	48	50	69	88	92	109	32	12	4,5	36	72

Verlängerungsbauteile siehe Seite B2-11.

Bodeneinbauschalter

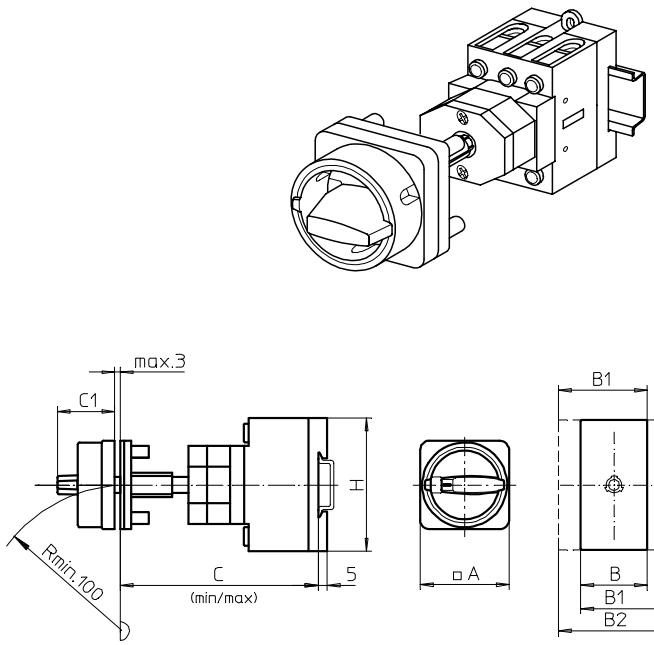

Produktreihen
H200-A/ -B

Bodeneinbauschalter

Türkupplung
Modularachsverlängerung

Vierlochbefestigung
36 x 36 mm frontseitig

231M1 (IP66)
231M4 (IP66)

Komplettschalter	Pole	Produktreihen	Bemessungsdaten (IEC 60947) Betriebsstrom I_e AC-21A A	Betriebsleistung bei 380-440V AC-23A kW	AC-3 kW	Bestellnummer
Hauptschalter Nullstellung verriegelbar bei 09h	3 ... 4	H200-A	20	5,5	3,7	**H216 - 41 ... - 231M1**
			25	7,5	5,5	**H220 - 41 ... - 231M1**
			32	11	7,5	**H226 - 41 ... - 231M1**
			40	15	11	**H233 - 41 ... - 231M1**
	3 ... 4	H200-B	63	22	18,5	**H263 - 41 ... - 231M1**
Haupt-/ Notausschalter Nullstellung verriegelbar bei 09h	3 ... 4	H200-A	20	5,5	3,7	**H216 - 41 ... - 231M4**
			25	7,5	5,5	**H220 - 41 ... - 231M4**
			32	11	7,5	**H226 - 41 ... - 231M4**
			40	15	11	**H233 - 41 ... - 231M4**
	3 ... 4	H200-B	63	22	18,5	**H263 - 41 ... - 231M4**

SMD-Module zum Grundschaltermodul A02

Bauformmodul für Bauform 231M.	H200-A H200-B	**BFA2 - 241** **BFC2 - 241**
M-Vorhängeschlosssperre 48 x 48 mm für Bauform 231M1 Sperrkranz schwarz, Sperrgriff schwarz	H200-A/ -B	**2BM1**
M-Vorhängeschlosssperre 48 x 48 mm für Bauform 231M4 Sperrkranz gelb, Sperrgriff rot		**2BM4**

Abmessungen in mm

Produktreihen	A	B	B1	B2	C_{min}	C_{max}	C1	D1	D2	E	H
H200-A	48	36	48	60	92	109	31	12	4,5	36	70
H200-B	48	50	69	88	92	109	31	12	4,5	36	72

Verlängerungsbauteile siehe Seite B2-11.

Bodeneinbauschalter

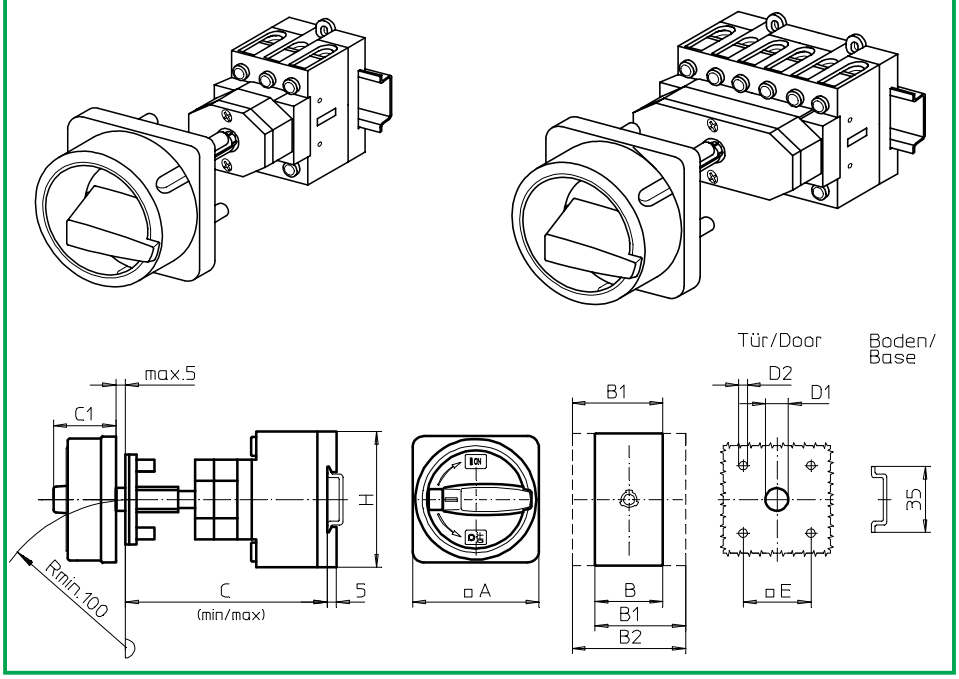

Produktreihen
H200-A/ -B/ -D

Bodeneinbauschalter
Antrieb nächste Baugröße

Türkupplung
Modularachsverlängerung

Vierlochbefestigung
48 x 48 mm frontseitig

237M1 (IP66)
237M4 (IP66)

Komplettschalter	Pole	Produktreihen	Bemessungsdaten (IEC 60947) Betriebsstrom I_e AC-21A A	Betriebsleistung bei 380-440V AC-23A kW	AC-3 kW	Bestellnummer
Hauptschalter Nullstellung verriegelbar bei 09h	3 ... 8	H200-A/ -D	20	5,5	3,7	**H216 - 41 ... - 237M1**
			25	7,5	5,5	**H220 - 41 ... - 237M1**
			32	11	7,5	**H226 - 41 ... - 237M1**
			40	15	11	**H233 - 41 ... - 237M1**
	3 ... 4	H200-B	63	22	18,5	**H263 - 41 ... - 237M1**
Haupt-/ Notausschalter Nullstellung verriegelbar bei 09h	3 ... 8	H200-A/ -D	20	5,5	3,7	**H216 - 41 ... - 237M4**
			25	7,5	5,5	**H220 - 41 ... - 237M4**
			32	11	7,5	**H226 - 41 ... - 237M4**
			40	15	11	**H233 - 41 ... - 237M4**
	3 ... 4	H200-B	63	22	18,5	**H263 - 41 ... - 237M4**

SMD-Module zum Grundschaltermodul A02

Bauformmodul für Bauform 237M.	H200-A H200-B/ -D	**BFA2 - 237** **BFB2 - 237**
M-Vorhängeschlosssperre 67 x 67 mm für Bauform 237M1 Sperrkranz schwarz, Sperrgriff schwarz	H200-A/ -B/ -D	**4BM1**
M-Vorhängeschlosssperre 67 x 67 mm für Bauform 237M4 Sperrkranz gelb, Sperrgriff rot		**4BM4**

Abmessungen in mm

Produktreihen	A	B	B1	B2	C_{min}	C_{max}	C1	D1	D2	E	H
H200-A	67	36	48	60	92	109	38	15	5	48	70
H200-B	67	50	69	88	92	109	38	15	5	48	72
H200-D	67	72	84	96	100	117	38	15	5	48	70

Verlängerungsbauteile siehe Seite B2-11.

Bodeneinbauschalter

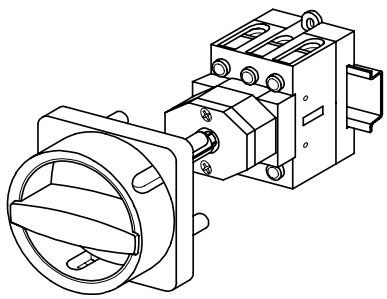

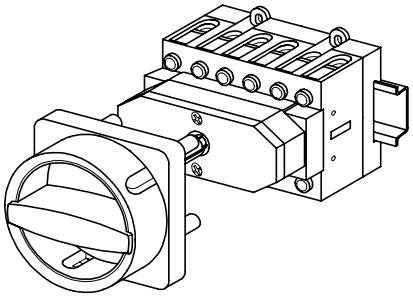

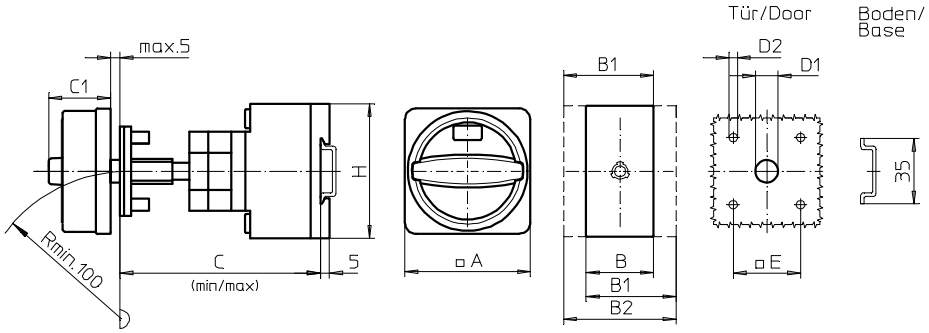

Produktreihen
H200-A/ -B/ -D

Bodeneinbauschalter
Antrieb nächste Baugröße

Türkupplung
Modularachsverlängerung

Vierlochbefestigung
48 x 48 mm frontseitig

237N1 (IP66)
237N4 (IP66)

Komplettschalter	Pole	Produktreihen	Bemessungsdaten (IEC 60947) Betriebsstrom I_e AC-21A A	Betriebsleistung bei 380-440V AC-23A kW	AC-3 kW	Bestellnummer
Hauptschalter Nullstellung verriegelbar bei 09h	3 ... 8	H200-A/ -D	20	5,5	3,7	**H216 - 41 ... - 237N1**
			25	7,5	5,5	**H220 - 41 ... - 237N1**
			32	11	7,5	**H226 - 41 ... - 237N1**
			40	15	11	**H233 - 41 ... - 237N1**
	3 ... 4	H200-B	63	22	18,5	**H263 - 41 ... - 237N1**
Haupt-/ Notausschalter Nullstellung verriegelbar bei 09h	3 ... 8	H200-A/ -D	20	5,5	3,7	**H216 - 41 ... - 237N4**
			25	7,5	5,5	**H220 - 41 ... - 237N4**
			32	11	7,5	**H226 - 41 ... - 237N4**
			40	15	11	**H233 - 41 ... - 237N4**
	3 ... 4	H200-B	63	22	18,5	**H263 - 41 ... - 237N4**

SMD-Module zum Grundschaltermodul A02

Bauformmodul für Bauform 237M.	H200-A H200-B/ -D	**BFA2 - 237** **BFB2 - 237**
N-Vorhängeschlosssperre 67 x 67 mm für Bauform 237N1 Sperrkranz schwarz, Sperrgriff schwarz	H200-A/ -B/ -D	**4BN1**
N-Vorhängeschlosssperre 67 x 67 mm für Bauform 237N4 Sperrkranz gelb, Sperrgriff rot		**4BN4**

Abmessungen in mm

Produktreihen	A	B	B1	B2	C_{min}	C_{max}	C1	D1	D2	E	H
H200-A	64	36	48	60	92	109	39	15	5	48	70
H200-B	64	50	69	88	92	109	39	15	5	48	72
H200-D	64	72	84	96	100	117	39	15	5	48	70

Verlängerungsbauteile siehe Seite B2-11.

Bodeneinbauschalter

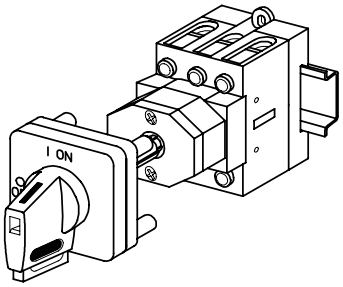

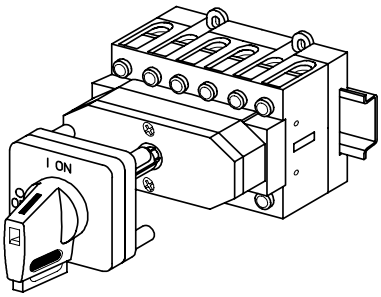

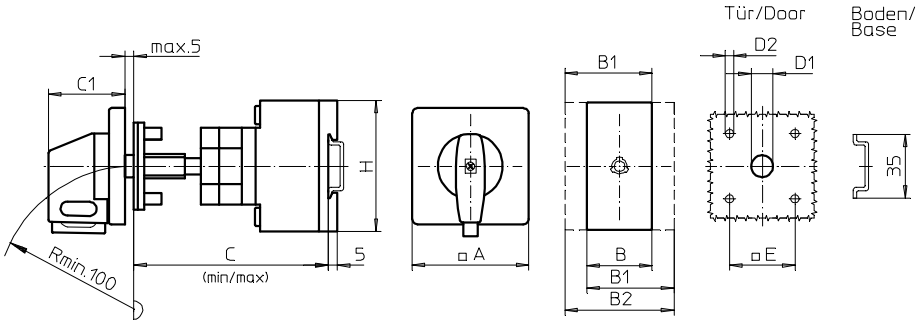

Produktreihen
H200-A/ -B/ -D

Bodeneinbauschalter
Antrieb nächste Baugröße

Türkupplung
Modularachsverlängerung

Vierlochbefestigung
48 x 48 mm frontseitig

237V1 (IP66)
237V4 (IP66)

Komplettschalter	Pole	Produktreihen	Bemessungsdaten (IEC 60947) Betriebsstrom I_e AC-21A A	Betriebsleistung bei 380-440V AC-23A kW	AC-3 kW	Bestellnummer
Hauptschalter Nullstellung verriegelbar bei 09h	3 ... 8	H200-A/ -D	20	5,5	3,7	**H216 - 41 ... - 237V1**
			25	7,5	5,5	**H220 - 41 ... - 237V1**
			32	11	7,5	**H226 - 41 ... - 237V1**
			40	15	11	**H233 - 41 ... - 237V1**
	3 ... 4	H200-B	63	22	18,5	**H263 - 41 ... - 237V1**
Haupt-/ Notausschalter Nullstellung verriegelbar bei 09h	3 ... 8	H200-A/ -D	20	5,5	3,7	**H216 - 41 ... - 237V4**
			25	7,5	5,5	**H220 - 41 ... - 237V4**
			32	11	7,5	**H226 - 41 ... - 237V4**
			40	15	11	**H233 - 41 ... - 237V4**
	3 ... 4	H200-B	63	22	18,5	**H263 - 41 ... - 237V4**

SMD-Module zum Grundschaltermodul A02

Bauformmodul für Bauform 237V.	H200-A H200-B/ -D	**BFA2 - 247** **BFB2 - 247**
V-Antriebsmodul 64 x 64 mm für Bauform 237V1 Frontschild schwarz, Griff schwarz	H200-A/ -B/ -D	**4AV1 - 09**
Schrifteinlage silber für Antriebsmodul 237V1		**FAS4 - 9078**
V-Antriebsmodul 64 x 64 mm für Bauform 237V4 Frontschild schwarz, Griff rot		**4AV4 - 09**
Schrifteinlage gelb für Antriebsmodul 237V4		**FBS4 - 9078**

Abmessungen in mm

Produktreihen	A	B	B1	B2	C_{min}	C_{max}	C1	D1	D2	E	H
H200-A	64	36	48	60	92	109	39	15	5	48	70
H200-B	64	50	69	88	92	109	39	15	5	48	72
H200-D	64	72	84	96	100	117	39	15	5	48	70

Verlängerungsbauteile siehe Seite B2-11.

Modularachsverlängerung

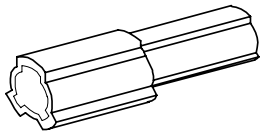

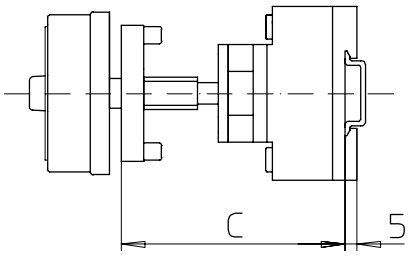

Produktreihen
H200-A/ -B/ -D/ -E

Bodeneinbauschalter

Türkupplung
Modularachsverlängerung

Vierlochbefestigung
frontseitig

AVD2

Verlängerungsbauteile für Türkupplung Modularachsverlängerung

Abmessung C (Einbaumaß Innenseite Tür bis Oberkante Hutschiene)

Bereich	H200-A/ -B	H200-D/ -E	Anzahl	**Bestellnummer**
0	092 . . . 109 mm	100 . . . 117 mm	-	**-**
1	110 . . . 134 mm	118 . . . 142 mm	1	**AVD2**
2	135 . . . 159 mm	143 . . . 167 mm	2	**AVD2**
3	160 . . . 184 mm	168 . . . 192 mm	3	**AVD2**
4	185 . . . 209 mm	193 . . . 217 mm	4	**AVD2**

Bodeneinbauschalter

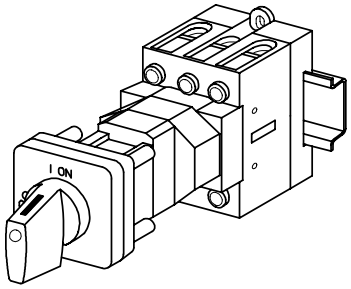

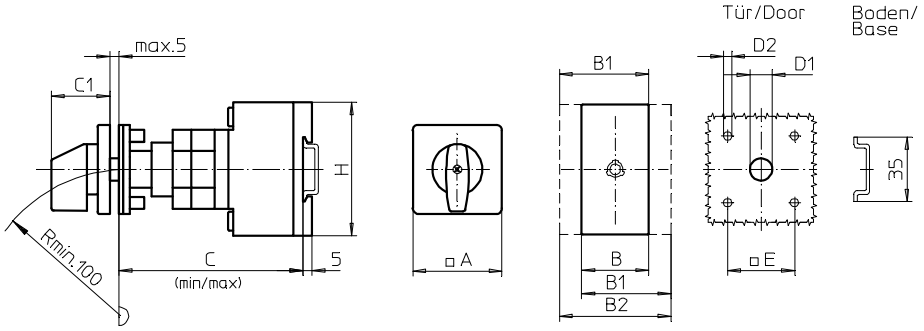

Produktreihen
H200-A/ -B

Bodeneinbauschalter

Türverriegelung
Modularachsverlängerung

Vierlochbefestigung
36 x 36 mm frontseitig

242M1 (IP66)

Komplettschalter	Pole	Produktreihen	Bemessungsdaten (IEC 60947) Betriebsstrom I_e AC-21A A	Betriebsleistung bei 380-440V AC-23A kW	AC-3 kW	Bestellnummer
Ein-/ Ausschalter 90° Schaltwinkel	3 ... 4	H200-A	20	5,5	3,7	**H216 - 41 ... - 242M1**
			25	7,5	5,5	**H220 - 41 ... - 242M1**
			32	11	7,5	**H226 - 41 ... - 242M1**
			40	15	11	**H233 - 41 ... - 242M1**
	3 ... 4	H200-B	63	22	18,5	**H263 - 41 ... - 242M1**

SMD-Module zum Grundschaltermodul A02

Bauformmodul für Bauform 242M1	H200-A H200-B	**BFA2 - 242** **BFC2 - 242**
M-Antriebsmodul 48 x 48 mm für Bauform 242M1 Frontschild schwarz, Griff schwarz	H200-A/ -B	**2AM1**
Schrifteinlage silber für Antriebsmodul 242M1		**FAS2 - 9...** (FA-Nummer)

Abmessungen in mm

Produktreihen	A	B	B1	B2	C_{min}	C_{max}	C1	D1	D2	E	H
H200-A	48	36	48	60	92	107	32	12	4,5	36	70
H200-B	48	50	69	88	92	107	32	12	4,5	36	72

Verlängerungsbauteile siehe Seite B3-11.

Bodeneinbauschalter

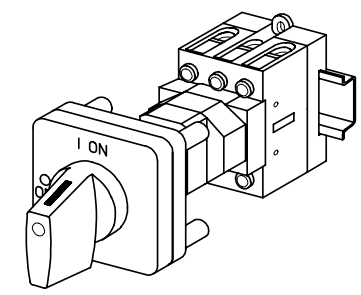

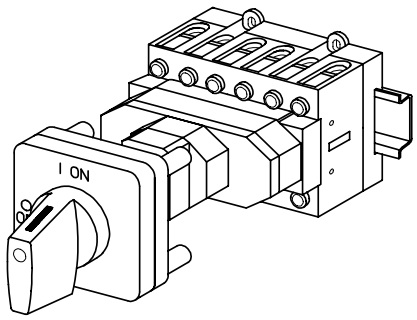

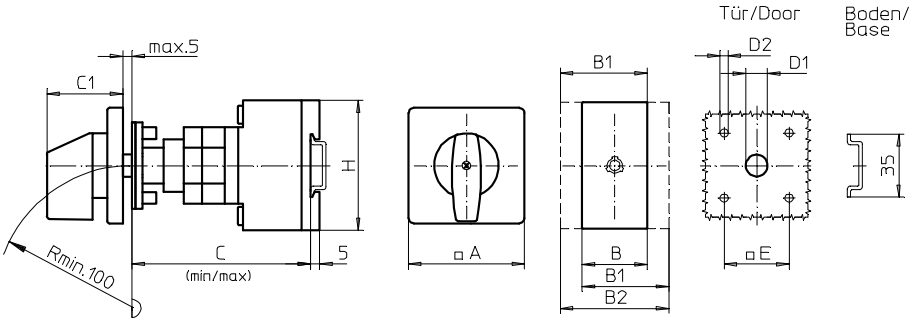

Produktreihen
H200-A/ -B/ -D/ -E

Bodeneinbauschalter
Antrieb nächste Baugröße

Türverriegelung
Modularachsverlängerung

Vierlochbefestigung
48 x 48 mm frontseitig

248M1 (IP66)

Komplettschalter	Pole	Produktreihen	Bemessungsdaten (IEC 60947) Betriebsstrom I_e AC-21A A	Betriebsleistung bei 380-440V AC-23A kW	AC-3 kW	Bestellnummer
Ein-/ Ausschalter 90° Schaltwinkel	3 ... 8	H200-A/ -D	20	5,5	3,7	**H216 - 41 ... - 248M1**
			25	7,5	5,5	**H220 - 41 ... - 248M1**
			32	11	7,5	**H226 - 41 ... - 248M1**
			40	15	11	**H233 - 41 ... - 248M1**
	3 ... 4	H200-B	63	22	18,5	**H263 - 41 ... - 248M1**
Umschalter mit Nullstellung 90° Schaltwinkel	3 ... 4	H200-E	20	5,5	3,7	**H216 - 71 ... - 248M1**
			25	7,5	5,5	**H220 - 71 ... - 248M1**
			32	11	7,5	**H226 - 71 ... - 248M1**
			40	22	18,5	**H233 - 71 ... - 248M1**

SMD-Module zum Grundschaltermodul A02

Bauformmodul für Bauform 248M1	H200-A	**BFA2 - 248**
	H200-B/ -D	**BFB2 - 248**
	H200-E	**BFC2 - 248**
M-Antriebsmodul 64 x 64 mm für Bauform 248M1 Frontschild schwarz, Griff schwarz	H200-A/ -B/ -D/ -E	**4AM1**
Schrifteinlage silber für Antriebsmodul 248M1		**FAS4 - 9...** (FA-Nummer)

Abmessungen in mm

Produktreihen	A	B	B1	B2	C_{min}	C_{max}	C1	D1	D2	E	H
H200-A	64	36	48	60	92	107	39	15	5	48	70
H200-B	64	50	69	88	92	107	39	15	5	48	72
H200-D	64	72	84	96	100	115	39	15	5	48	70
H200-E	64	72	84	96	100	115	39	15	5	48	70

Verlängerungsbauteile siehe Seite B3-11.

Bodeneinbauschalter

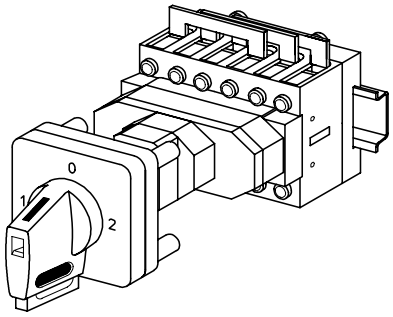

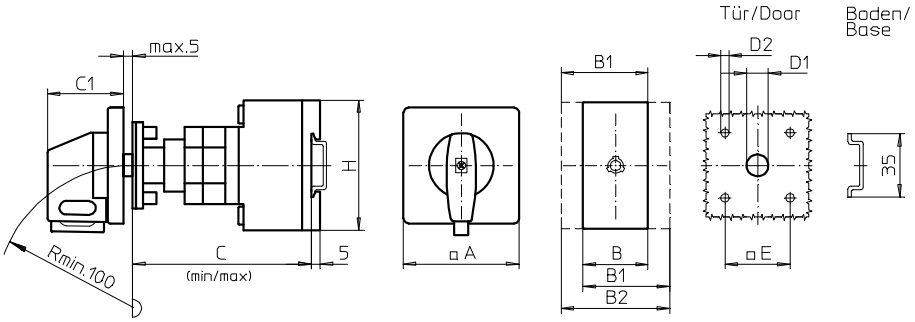

Produktreihe
H200-E

Bodeneinbauschalter
Antrieb nächste Baugröße

Türverriegelung
Modularachsverlängerung

Vierlochbefestigung
48 x 48 mm frontseitig

248V1 (IP66)
249V1 (IP66)

Komplettschalter	Pole	Produktreihen	Bemessungsdaten (IEC 60947) Betriebsstrom I_e AC-21A A	Betriebsleistung bei 380-440V AC-23A kW	AC-3 kW	Bestellnummer
Umschalter mit Nullstellung 90° Schaltwinkel Nullstellung verriegelbar bei 12h	3 ... 4	H200-E	20 25 32 40	5,5 7,5 11 15	3,7 5,5 7,5 11	**H216 - 71 ... - 248V1** **H220 - 71 ... - 248V1** **H226 - 71 ... - 248V1** **H233 - 11 ... - 248V1**
Umschalter mit Nullstellung 90° Schaltwinkel 3 Stellungen Verriegelbar (09h/ 12h/ 03h)	3 ... 4	H200-E	20 25 32 40	5,5 7,5 11 15	3,7 5,5 7,5 11	**H216 - 71 ... - 249V1** **H220 - 71 ... - 249V1** **H226 - 71 ... - 249V1** **H233 - 71 ... - 249V1**

SMD-Module zum Grundschaltermodul A02

Bauformmodul für Bauformen 248V1/ 249V1	H200-E	**BFC2 - 248**
V-Antriebsmodul 64 x 64 mm für Bauform 248V1 Frontschild schwarz, Griff schwarz		**4AV1 - 12**
V-Antriebsmodul 64 x 64 mm für Bauform 249V1 Frontschild schwarz, Griff schwarz		**4AV1 - 99**
Schrifteinlage silber für Antriebsmodule 248V1/ 249V1		**FAS4 - 9...** (FA-Nummer)

Abmessungen in mm

Produktreihe	A	B	B1	B2	C_{min}	C_{max}	C1	D1	D2	E	H
H200-E	64	72	84	96	100	115	39	15	5	48	70

Verlängerungsbauteile siehe Seite B3-11.

Bodeneinbauschalter

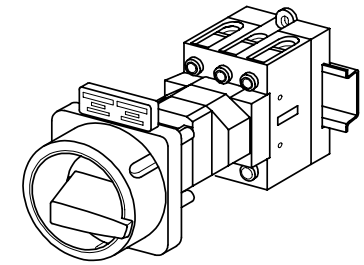

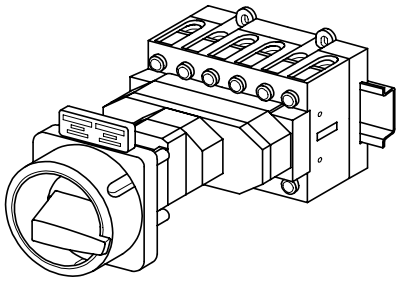

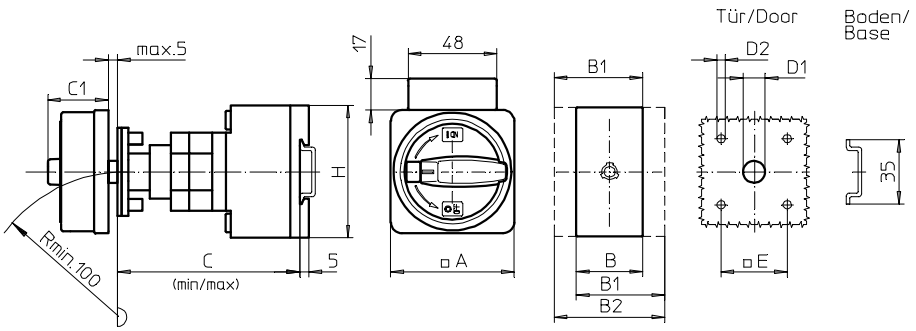

Produktreihen
H200-A/ -B/ -D

Bodeneinbauschalter

Türverriegelung
Modularachsverlängerung

Vierlochbefestigung
36 x 36 mm frontseitig

234M1 **(IP66)**
234M4 **(IP66)**

Komplettschalter	**Pole**	**Produktreihen**	**Bemessungsdaten** (IEC 60947) Betriebsstrom I_e AC-21A A	Betriebsleistung bei 380-440V AC-23A kW	AC-3 kW	**Bestellnummer**
Hauptschalter Nullstellung verriegelbar bei 09h	3 ... 8	H200-A/ -D	20	5,5	3,7	**H216 - 41 ... - 234M1**
			25	7,5	5,5	**H220 - 41 ... - 234M1**
			32	11	7,5	**H226 - 41 ... - 234M1**
			40	15	11	**H233 - 41 ... - 234M1**
	3 ... 4	H200-B	63	22	18,5	**H263 - 41 ... - 234M1**
Haupt-/ Notausschalter Nullstellung verriegelbar bei 09h	3 ... 8	H200-A/ -D	20	5,5	3,7	**H216 - 41 ... - 234M4**
			25	7,5	5,5	**H220 - 41 ... - 234M4**
			32	11	7,5	**H226 - 41 ... - 234M4**
			40	15	11	**H233 - 41 ... - 234M4**
	3 ... 4	H200-B	63	22	18,5	**H263 - 41 ... - 234M4**

SMD-Module zum Grundschaltermodul A02

Bauformmodul für Bauform 234M.	H200-A H200-B/ -D	**BFA2 - 234** **BFB2 - 234**
M-Vorhängeschlosssperre 67 x 67 mm für Bauform 234M1 Sperrkranz schwarz, Sperrgriff schwarz	H200-A/ -B/ -D	**2CM1**
M-Vorhängeschlosssperre 67 x 67 mm für Bauform 234M4 Sperrkranz gelb, Sperrgriff rot		**2CM4**
Aufsteckbares Zusatzschild		**FAZ2 - 8041**

Abmessungen in mm

Produktreihen	**A**	**B**	**B1**	**B2**	**C_{min}**	**C_{max}**	**C1**	**D1**	**D2**	**E**	**H**
H200-A	67	36	48	60	92	107	38	15	4,5	36	70
H200-B	67	50	69	88	92	107	38	15	4,5	36	72
H200-D	67	72	84	96	100	115	38	15	4,5	36	70

Verlängerungsbauteile siehe Seite B3-11.

Bodeneinbauschalter

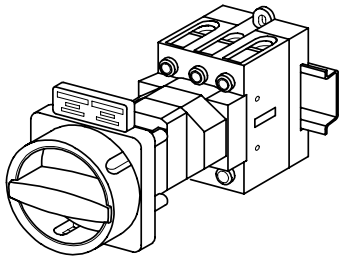

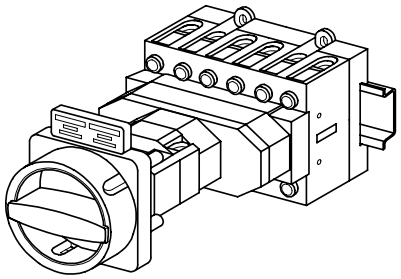

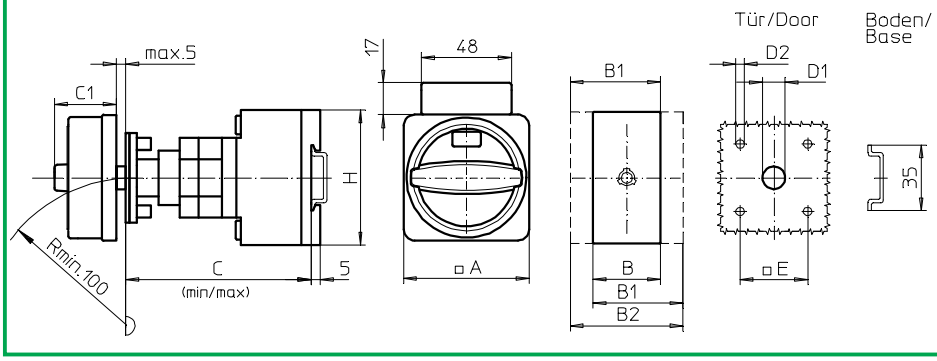

Produktreihen
H200-A/ -B/ -D

Bodeneinbauschalter

Türverriegelung
Modularachsverlängerung

Vierlochbefestigung
36 x 36 mm frontseitig

234N1 (IP66)
234N4 (IP66)

Komplettschalter	Pole	Produktreihen	Bemessungsdaten (IEC 60947) Betriebsstrom I_e AC-21A A	Betriebsleistung bei 380-440V AC-23A kW	AC-3 kW	Bestellnummer
Hauptschalter Nullstellung verriegelbar bei 09h	3 ... 8	H200-A/ -D	20	5,5	3,7	**H216 - 41 ... - 234N1**
			25	7,5	5,5	**H220 - 41 ... - 234N1**
			32	11	7,5	**H226 - 41 ... - 234N1**
			40	15	11	**H233 - 41 ... - 234N1**
	3 ... 4	H200-B	63	22	18,5	**H263 - 41 ... - 234N1**
Haupt-/ Notausschalter Nullstellung verriegelbar bei 09h	3 ... 8	H200-A/ -D	20	5,5	3,7	**H216 - 41 ... - 234N4**
			25	7,5	5,5	**H220 - 41 ... - 234N4**
			32	11	7,5	**H226 - 41 ... - 234N4**
			40	15	11	**H233 - 41 ... - 234N4**
	3 ... 4	H200-B	63	22	18,5	**H263 - 41 ... - 234N4**

SMD-Module zum Grundschaltermodul A02

Bauformmodul für Bauform 234N.	H200-A H200-B/ -D	**BFA2 - 234** **BFB2 - 234**
N-Vorhängeschlosssperre 67 x 67 mm für Bauform 234N1 Sperrkranz schwarz, Sperrgriff schwarz	H200-A/ -B/ -D	**2CN1**
N-Vorhängeschlosssperre 67 x 67 mm für Bauform 234N4 Sperrkranz gelb, Sperrgriff rot		**2CN4**
Aufsteckbares Zusatzschild		**FAZ2 - 8041**

Abmessungen in mm

Produktreihen	A	B	B1	B2	C_{min}	C_{max}	C1	D1	D2	E	H
H200-A	67	36	48	60	92	107	33	15	4,5	36	70
H200-B	67	50	69	88	92	107	33	15	4,5	36	72
H200-D	67	72	84	96	100	115	33	15	4,5	36	70

Verlängerungsbauteile siehe Seite B3-11.

Bodeneinbauschalter

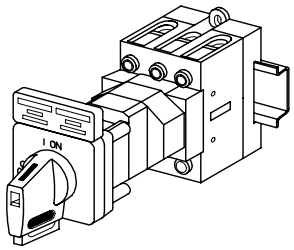

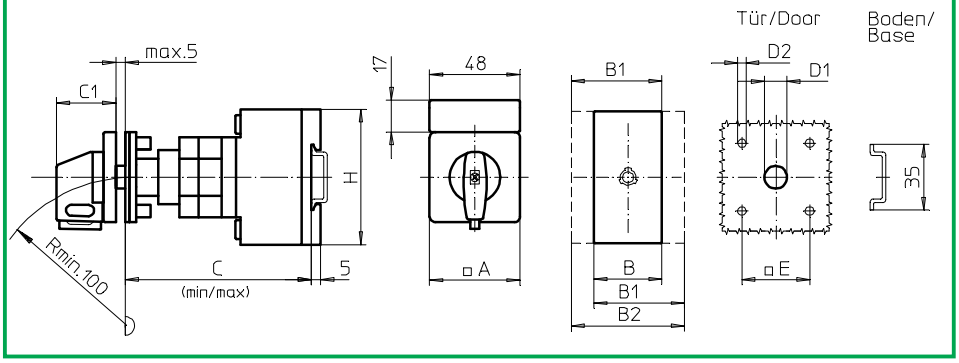

Produktreihen
H200-A/ -B

Bodeneinbauschalter

Türverriegelung
Modularachsverlängerung

Vierlochbefestigung
36 x 36 mm frontseitig

234V1 (IP66)
234V4 (IP66)

Komplettschalter	Pole	Produktreihen	Bemessungsdaten (IEC 60947) Betriebsstrom I_e AC-21A A	Betriebsleistung bei 380-440V AC-23A kW	AC-3 kW	Bestellnummer
Hauptschalter Nullstellung verriegelbar bei 09h	3 ... 4	H200-A	20	5,5	3,7	**H216 - 41 ... - 234V1**
			25	7,5	5,5	**H220 - 41 ... - 234V1**
			32	11	7,5	**H226 - 41 ... - 234V1**
			40	15	11	**H233 - 41 ... - 234V1**
	3 ... 4	H200-B	63	22	18,5	**H263 - 41 ... - 234V1**
Haupt-/ Notausschalter Nullstellung verriegelbar bei 09h	3 ... 4	H200-A	20	5,5	3,7	**H216 - 41 ... - 234V4**
			25	7,5	5,5	**H220 - 41 ... - 234V4**
			32	11	7,5	**H226 - 41 ... - 234V4**
			40	15	11	**H233 - 41 ... - 234V4**
	3 ... 4	H200-B	63	22	18,5	**H263 - 41 ... - 234V4**

SMD-Module zum Grundschaltermodul A02

Bauformmodul für Bauform 234V.	H200-A H200-B	**BFA2 - 242** **BFC2 - 242**
V-Antriebsmodul 48 x 48 mm für Bauform 234V1 Frontschild schwarz, Griff schwarz	H200-A/ -B	**2AV1 - 09**
Schrifteinlage silber für Antriebsmodul 234V1		**FAS2 - 9078**
V-Antriebsmodul 48 x 48 mm für Bauform 234V4 Frontschild schwarz, Griff rot		**2AV4 - 09**
Schrifteinlage gelb für Antriebsmodul 234V4		**FBS2 - 9078**
Aufsteckbares Zusatzschild		**FAZ2 - 8041**

Abmessungen in mm

Produktreihen	A	B	B1	B2	C_{min}	C_{max}	C1	D1	D2	E	H
H200-A	48	36	48	60	92	107	32	12	4,5	36	70
H200-B	48	50	69	88	92	107	32	12	4,5	36	72

Verlängerungsbauteile siehe Seite B3-11.

Bodeneinbauschalter

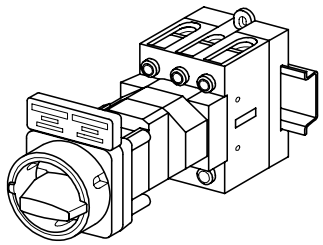

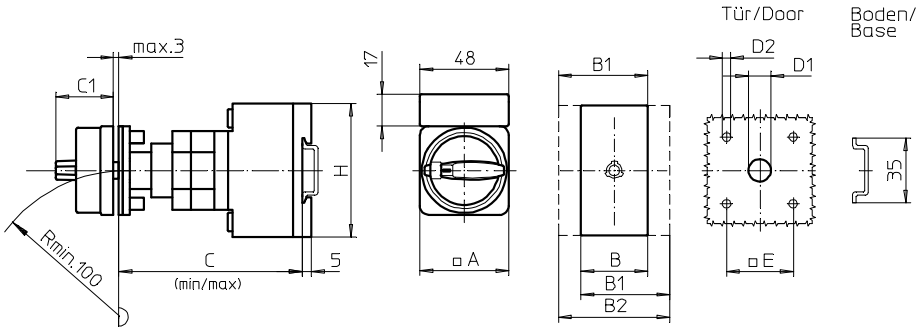

Produktreihen
H200-A/ -B

Bodeneinbauschalter

Türverriegelung
Modularachsverlängerung

Vierlochbefestigung
36 x 36 mm frontseitig

235M1 (IP66)
235M4 (IP66)

Komplettschalter	Pole	Produktreihen	Bemessungsdaten (IEC 60947) Betriebsstrom I_e AC-21A A	Betriebsleistung bei 380-440V AC-23A kW	AC-3 kW	Bestellnummer
Hauptschalter Nullstellung verriegelbar bei 09h	3 ... 4	H200-A	20	5,5	3,7	**H216 - 41 ... - 235M1**
			25	7,5	5,5	**H220 - 41 ... - 235M1**
			32	11	7,5	**H226 - 41 ... - 235M1**
			40	15	11	**H233 - 41 ... - 235M1**
	3 ... 4	H200-B	63	22	18,5	**H263 - 41 ... - 235M1**
Haupt-/ Notausschalter Nullstellung verriegelbar bei 09h	3 ... 4	H200-A	20	5,5	3,7	**H216 - 41 ... - 235M4**
			25	7,5	5,5	**H220 - 41 ... - 235M4**
			32	11	7,5	**H226 - 41 ... - 235M4**
			40	15	11	**H233 - 41 ... - 235M4**
	3 ... 4	H200-B	63	22	18,5	**H263 - 41 ... - 235M4**

SMD-Module zum Grundschaltermodul A02

Bauformmodul für Bauform 235M.	H200-A H200-B	**BFA2 - 242** **BFC2 - 242**
M-Vorhängeschlosssperre 48 x 48 mm für Bauform 235M1 Sperrkranz schwarz, Sperrgriff schwarz	H200-A/ -B	**2BM1**
M-Vorhängeschlosssperre 48 x 48 mm für Bauform 235M4 Sperrkranz gelb, Sperrgriff rot		**2BM4**
Aufsteckbares Zusatzschild		**FAZ2 - 8041**

Abmessungen in mm

Produktreihen	A	B	B1	B2	C_{min}	C_{max}	C1	D1	D2	E	H
H200-A	48	36	48	60	92	107	31	12	4,5	36	70
H200-B	48	50	69	88	92	107	31	12	4,5	36	72

Verlängerungsbauteile siehe Seite B3-11.

Bodeneinbauschalter

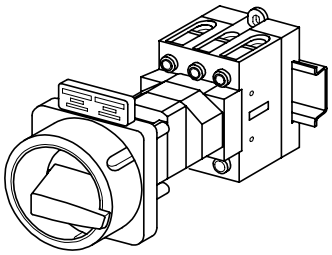

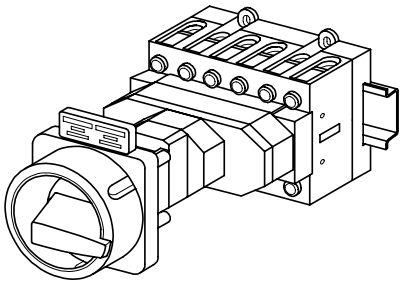

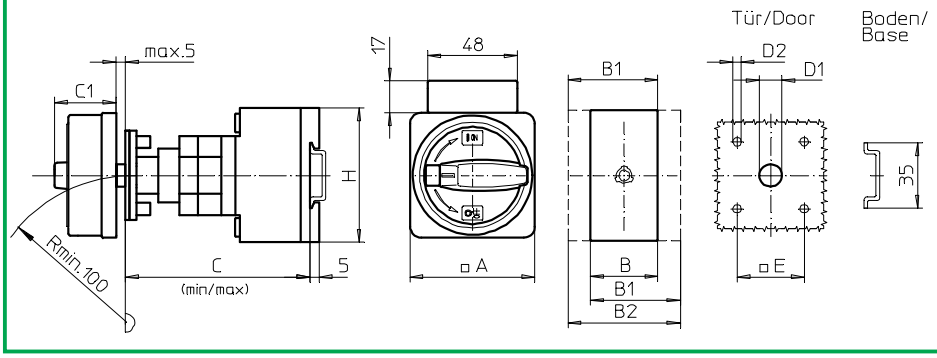

Produktreihen
H200-A/ -B/ -D

Bodeneinbauschalter
Antrieb nächste Baugröße

Türverriegelung
Modularachsverlängerung

Vierlochbefestigung
48 x 48 mm frontseitig

238M1 (IP66)
238M4 (IP66)

Komplettschalter	Pole	Produktreihen	Bemessungsdaten (IEC 60947) Betriebsstrom I_e AC-21A A	Betriebsleistung bei 380-440V AC-23A kW	AC-3 kW	Bestellnummer
Hauptschalter Nullstellung verriegelbar bei 09h	3 ... 8	H200-A/ -D	20	5,5	3,7	**H216 - 41 ... - 238M1**
			25	7,5	5,5	**H220 - 41 ... - 238M1**
			32	11	7,5	**H226 - 41 ... - 238M1**
			40	15	11	**H233 - 41 ... - 238M1**
	3 ... 4	H200-B	63	22	18,5	**H263 - 41 ... - 238M1**
Haupt-/ Notausschalter Nullstellung verriegelbar bei 09h	3 ... 8	H200-A/ -D	20	5,5	3,7	**H216 - 41 ... - 238M4**
			25	7,5	5,5	**H220 - 41 ... - 238M4**
			32	11	7,5	**H226 - 41 ... - 238M4**
			40	15	11	**H233 - 41 ... - 238M4**
	3 ... 4	H200-B	63	22	18,5	**H263 - 41 ... - 238M4**

SMD-Module zum Grundschaltermodul A02

Bauformmodul für Bauform 238M.	H200-A	**BFA2 - 238**
	H200-B/ -D	**BFB2 - 238**
M-Vorhängeschlossperre 67 x 67 mm für Bauform 238M1 Sperrkranz schwarz, Sperrgriff schwarz	H200-A/ -B/ -D	**4BM1**
M-Vorhängeschlossperre 67 x 67 mm für Bauform 238M4 Sperrkranz gelb, Sperrgriff rot		**4BM4**
Aufsteckbares Zusatzschild		**FAZ2 - 8041**

Abmessungen in mm

Produktreihen	A	B	B1	B2	C_{min}	C_{max}	C1	D1	D2	E	H
H200-A	67	36	48	60	92	107	38	15	5	48	70
H200-B	67	50	69	88	92	107	38	15	5	48	72
H200-D	67	72	84	96	100	115	38	15	5	48	70

Verlängerungsbauteile siehe Seite B3-11.

Bodeneinbauschalter

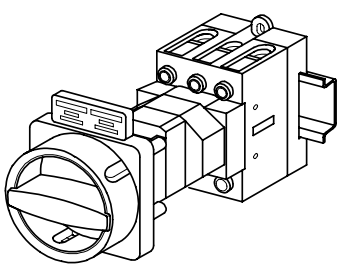

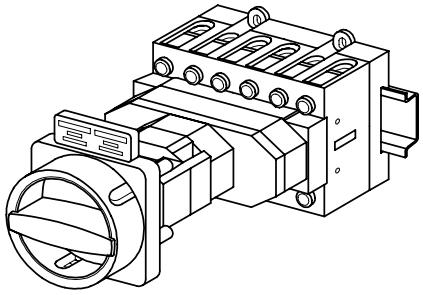

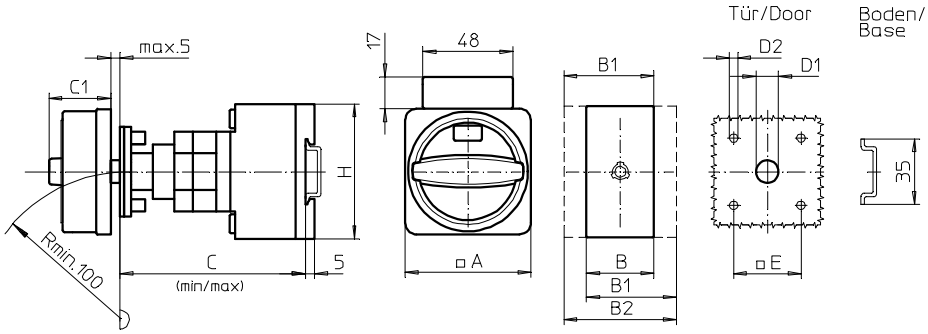

Produktreihen
H200-A/ -B/ -D

Bodeneinbauschalter
Antrieb nächste Baugröße

Türverriegelung
Modularachsverlängerung

Vierlochbefestigung
48 x 48 mm frontseitig

238N1 (IP66)
238N4 (IP66)

Komplettschalter	Pole	Produktreihen	Bemessungsdaten (IEC 60947) Betriebsstrom I_e AC-21A A	Betriebsleistung bei 380-440V AC-23A kW	AC-3 kW	Bestellnummer
Hauptschalter Nullstellung verriegelbar bei 09h	3 ... 8	H200-A/ -D	20	5,5	3,7	**H216 - 41 ... - 238N1**
			25	7,5	5,5	**H220 - 41 ... - 238N1**
			32	11	7,5	**H226 - 41 ... - 238N1**
			40	15	11	**H233 - 41 ... - 238N1**
	3 ... 4	H200-B	63	22	18,5	**H263 - 41 ... - 238N1**
Haupt-/ Notausschalter Nullstellung verriegelbar bei 09h	3 ... 8	H200-A/ -D	20	5,5	3,7	**H216 - 41 ... - 238N4**
			25	7,5	5,5	**H220 - 41 ... - 238N4**
			32	11	7,5	**H226 - 41 ... - 238N4**
			40	15	11	**H233 - 41 ... - 238N4**
	3 ... 4	H200-B	63	22	18,5	**H263 - 41 ... - 238N4**

SMD-Module zum Grundschaltermodul A02

Bauformmodul für Bauform 238M.	H200-A H200-B/ -D	**BFA2 - 238** **BFB2 - 238**
N-Vorhängeschlosssperre 67 x 67 mm für Bauform 238N1 Sperrkranz schwarz, Sperrgriff schwarz	H200-A/ -B/ -D	**4BN1**
N-Vorhängeschlosssperre 67 x 67 mm für Bauform 238N4 Sperrkranz gelb, Sperrgriff rot		**4BN4**
Aufsteckbares Zusatzschild		**FAZ2 - 8041**

Abmessungen in mm

Produktreihen	A	B	B1	B2	C_{min}	C_{max}	C1	D1	D2	E	H
H200-A	67	36	48	60	92	107	33	15	5	48	70
H200-B	67	50	69	88	92	107	33	15	5	48	72
H200-D	67	72	84	96	100	115	33	15	5	48	70

Verlängerungsbauteile siehe Seite B3-11.

Bodeneinbauschalter

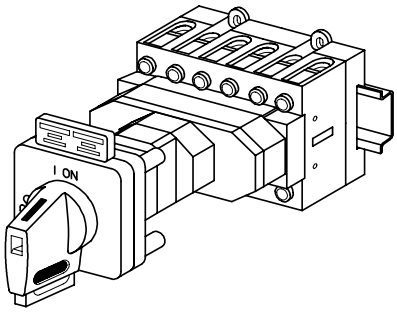

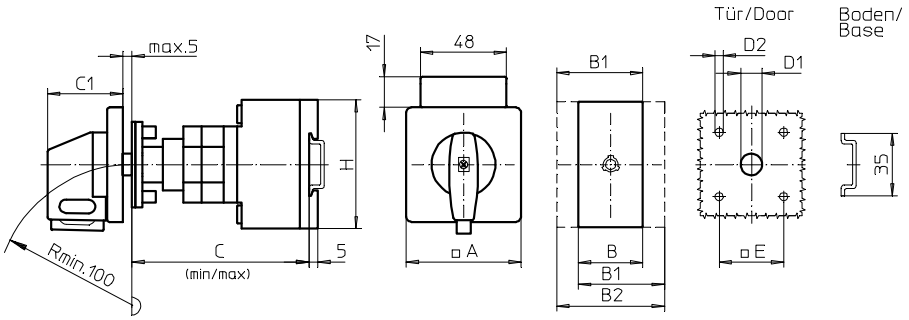

Produktreihen
H200-A/ -B/ -D

Bodeneinbauschalter
Antrieb nächste Baugröße

Türverriegelung
Modularachsverlängerung

Vierlochbefestigung
48 x 48 mm frontseitig

238V1 (IP66)
238V4 (IP66)

Komplettschalter	Pole	Produktreihen	Bemessungsdaten (IEC 60947) Betriebsstrom I_e AC-21A A	Betriebsleistung bei 380-440V AC-23A kW	AC-3 kW	Bestellnummer
Hauptschalter Nullstellung verriegelbar bei 09h	3 ... 8	H200-A/ -D	20	5,5	3,7	**H216 - 41 ... - 238V1**
			25	7,5	5,5	**H220 - 41 ... - 238V1**
			32	11	7,5	**H226 - 41 ... - 238V1**
			40	15	11	**H233 - 41 ... - 238V1**
	3 ... 4	H200-B	63	22	18,5	**H263 - 41 ... - 238V1**
Haupt-/ Notausschalter Nullstellung verriegelbar bei 09h	3 ... 8	H200-A/ -D	20	5,5	3,7	**H216 - 41 ... - 238V4**
			25	7,5	5,5	**H220 - 41 ... - 238V4**
			32	11	7,5	**H226 - 41 ... - 238V4**
			40	15	11	**H233 - 41 ... - 238V4**
	3 ... 4	H200-B	63	22	18,5	**H263 - 41 ... - 238V4**

SMD-Module zum Grundschaltermodul A02

Bauformmodul für Bauform 238V.	H200-A H200-B/ -D	**BFA2 - 248** **BFB2 - 248**
V-Antriebsmodul 64 x 64 mm für Bauform 238V1 Frontschild schwarz, Griff schwarz	H200-A/ -B/ -D	**4AV1 - 09**
Schrifteinlage silber für Antriebsmodul 238V1		**FAS4 - 9078**
V-Antriebsmodul 64 x 64 mm für Bauform 238V4 Frontschild schwarz, Griff rot		**4AV4 - 09**
Schrifteinlage gelb für Antriebsmodul 238V4		**FBS4 - 9078**
Aufsteckbares Zusatzschild		**FAZ2 - 8041**

Abmessungen in mm

Produktreihen	A	B	B1	B2	C_{min}	C_{max}	C1	D1	D2	E	H
H200-A	64	36	48	60	92	107	39	15	5	48	70
H200-B	64	50	69	88	92	107	39	15	5	48	72
H200-D	64	72	84	96	100	115	39	15	5	48	70

Verlängerungsbauteile siehe Seite B3-11.

Modularachsverlängerung

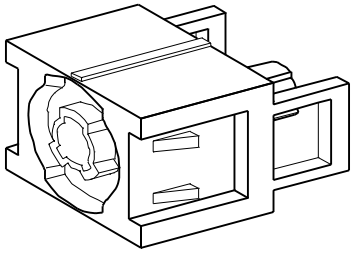

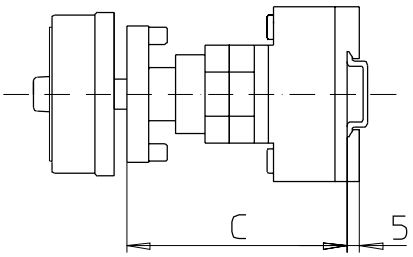

Produktreihen
H200-A/ -B/ -D/ -E

Bodeneinbauschalter

Türverriegelung
Modularachsverlängerung

Vierlochbefestigung
frontseitig

AVC2 - .

Verlängerungsbauteile für Türverriegelung Modularachsverlängerung

Abmessung C (Einbaumaß Innenseite Tür bis Oberkante Hutschine)

Bereich	H200-A/ -B	H200-D/ -E	Anzahl	**Bestellnummer**
0	092 . . . 107 mm	100 . . . 115 mm	-	**-**
1	114 . . . 132 mm	122 . . . 140 mm	1	**AVC2 - 1**
2	139 . . . 157 mm	147 . . . 165 mm	1	**AVC2 - 2**
3	164 . . . 182 mm	172 . . . 190 mm	1	**AVC2 - 3**
4	189 . . . 207 mm	197 . . . 215 mm	1	**AVC2 - 4**

Bodeneinbauschalter

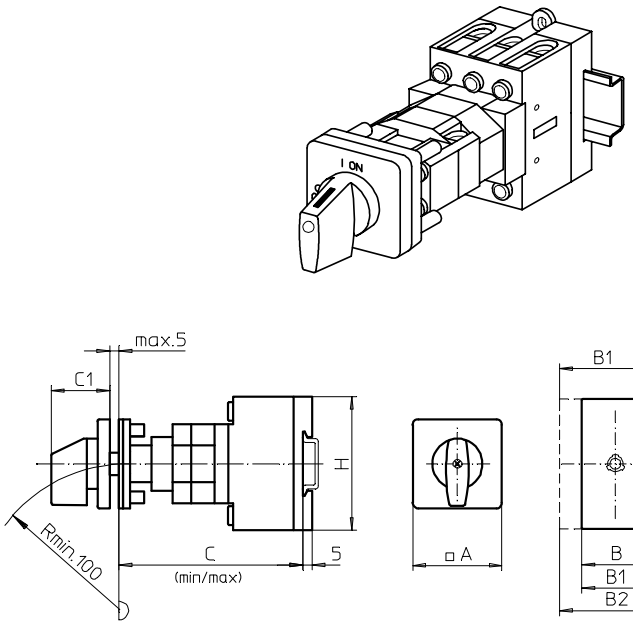

Produktreihen
H200-B

Bodeneinbauschalter

Türverrieglung
Modularachsverlängerung
N-/ PE-Klemmenblock

Vierlochbefestigung
36 x 36 mm frontseitig

542M1 (IP66)

Komplettschalter	Pole	Produktreihen	Bemessungsdaten (IEC 60947)			Bestellnummer
			Betriebs-strom I_e	Betriebsleistung bei 380-440V		
			AC-21A A	AC-23A kW	AC-3 kW	
Ein-/ Ausschalter 90° Schaltwinkel	3 ... 4	H200-B	63	22	18,5	**H263 - 41 ... - 542M1**

SMD-Module zum Grundschaltermodul A02

Bauformmodul für Bauform 542M1	H200-B	**BFA2 - 542**
M-Antriebsmodul 48 x 48 mm für Bauform 542M1 Frontschild schwarz, Griff schwarz	H200-B	**2AM1**
Schrifteinlage silber für Antriebsmodul 542M1		**FAS2 - 9...** (FA-Nummer)

Abmessungen in mm

Produktreihe	A	B	B1	B2	C_{min}	C_{max}	C1	D1	D2	E	H
H200-B	48	50	69	88	92	107	32	12	4,5	36	72

Verlängerungsbauteile siehe Seite B4-11.

Bodeneinbauschalter

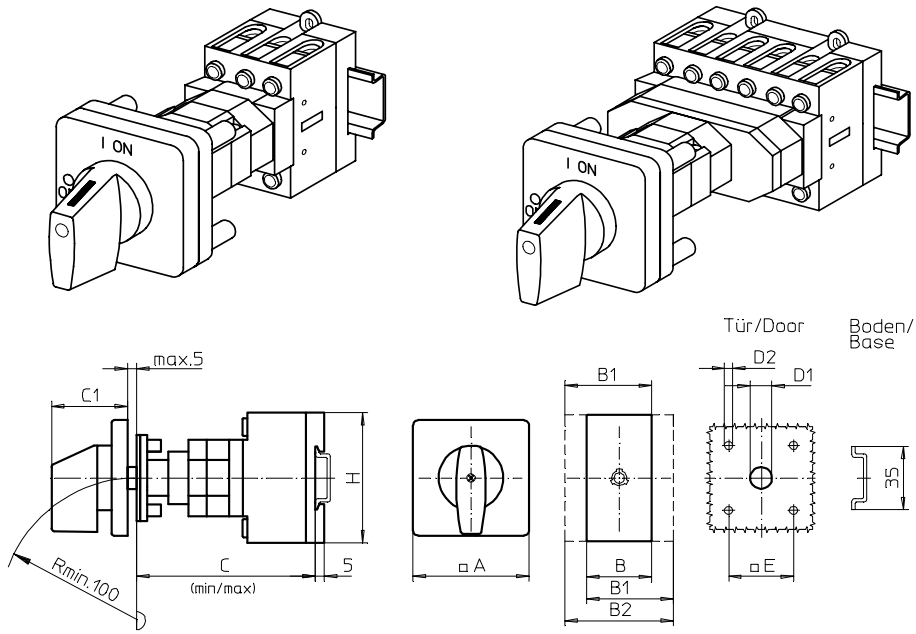

Produktreihen
H200-B/ -D/ -E

Bodeneinbauschalter
Antrieb nächste Baugröße

Türverrieglung
Modularachsverlängerung
N-/ PE-Klemmenblock

Vierlochbefestigung
48 x 48 mm frontseitig

548M1 (IP66)

Komplettschalter	Pole	Produktreihen	Bemessungsdaten (IEC 60947) Betriebsstrom I_e AC-21A A	Betriebsleistung bei 380-440V AC-23A kW	AC-3 kW	Bestellnummer
Ein-/ Ausschalter 90° Schaltwinkel	6 ... 8	H200-D	20	5,5	3,7	**H216 - 41 ... - 548M1**
			25	7,5	5,5	**H220 - 41 ... - 548M1**
			32	11	7,5	**H226 - 41 ... - 548M1**
			40	15	11	**H233 - 41 ... - 548M1**
	3 ... 4	H200-B	63	22	18,5	**H263 - 41 ... - 548M1**
Umschalter mit Nullstellung 90° Schaltwinkel	3 ... 4	H200-E	20	5,5	3,7	**H216 - 71 ... - 548M1**
			25	7,5	5,5	**H220 - 71 ... - 548M1**
			32	11	7,5	**H226 - 71 ... - 548M1**
			40	15	11	**H233 - 71 ... - 548M1**

SMD-Module zum Grundschaltermodul A02

Bauformmodul für Bauform 548M1	H200-B/ -D H200-E	**BFA2 - 548** **BFB2 - 548**
M-Antriebsmodul 64 x 64 mm für Bauform 548M1 Frontschild schwarz, Griff schwarz	H200-B/ -D/ -E	**4AM1**
Schrifteinlage silber für Antriebsmodul 548M1		**FAS4 - 9...** (FA-Nummer)

Abmessungen in mm

Produktreihen	A	B	B1	B2	C_{min}	C_{max}	C1	D1	D2	E	H
H200-B	64	50	69	88	92	107	39	15	5	48	72
H200-D	64	72	84	96	100	115	39	15	5	48	70
H200-E	64	72	84	96	100	115	39	15	5	48	70

Verlängerungsbauteile siehe Seite B4-11.

Bodeneinbauschalter

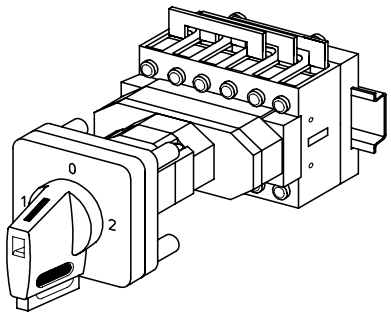

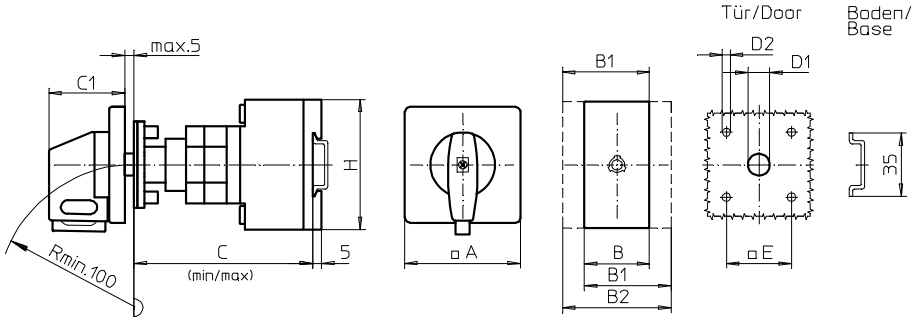

Produktreihe
H200-E

Bodeneinbauschalter
Antrieb nächste Baugröße

Türverrieglung
Modularachsverlängerung
N-/ PE-Klemmenblock

Vierlochbefestigung
48 x 48 mm frontseitig

548V1 (IP66)
549V1 (IP66)

Komplettschalter	**Pole**	**Produktreihen**	**Bemessungsdaten** (IEC 60947)			**Bestellnummer**
			Betriebs-strom I_e	Betriebsleistung bei 380-440V		
			AC-21A A	AC-23A kW	AC-3 kW	
Umschalter mit Nullstellung	3 ... 4	H200-E	20	5,5	3,7	**H216 - 71 ... - 548V1**
90° Schaltwinkel			25	7,5	5,5	**H220 - 71 ... - 548V1**
Nullstellung verriegelbar bei 12h			32	11	7,5	**H226 - 71 ... - 548V1**
			40	15	11	**H233 - 11 ... - 548V1**
Umschalter mit Nullstellung	3 ... 4	H200-E	20	5,5	3,7	**H216 - 71 ... - 549V1**
90° Schaltwinkel			25	7,5	5,5	**H220 - 71 ... - 549V1**
3 Stellungen Verriegelbar			32	11	7,5	**H226 - 71 ... - 549V1**
(09h/ 12h/ 03h)			40	15	11	**H233 - 71 ... - 549V1**

SMD-Module zum Grundschaltermodul A02

Bauformmodul für Bauformen 548V1/ 549V1	H200-E	**BFB2 - 548**
V-Antriebsmodul 64 x 64 mm für Bauform 548V1 Frontschild schwarz, Griff schwarz		**4AV1 - 12**
V-Antriebsmodul 64 x 64 mm für Bauform 549V1 Frontschild schwarz, Griff schwarz		**4AV1 - 99**
Schrifteinlage silber für Antriebsmodule 548V1/ 549V1		**FAS4 - 9...** (FA-Nummer)

Abmessungen in mm

Produktreihe	**A**	**B**	**B1**	**B2**	**C_{min}**	**C_{max}**	**C1**	**D1**	**D2**	**E**	**H**
H200-E	64	72	84	96	100	115	39	15	5	48	70

Verlängerungsbauteile siehe Seite B4-11.

Bodeneinbauschalter

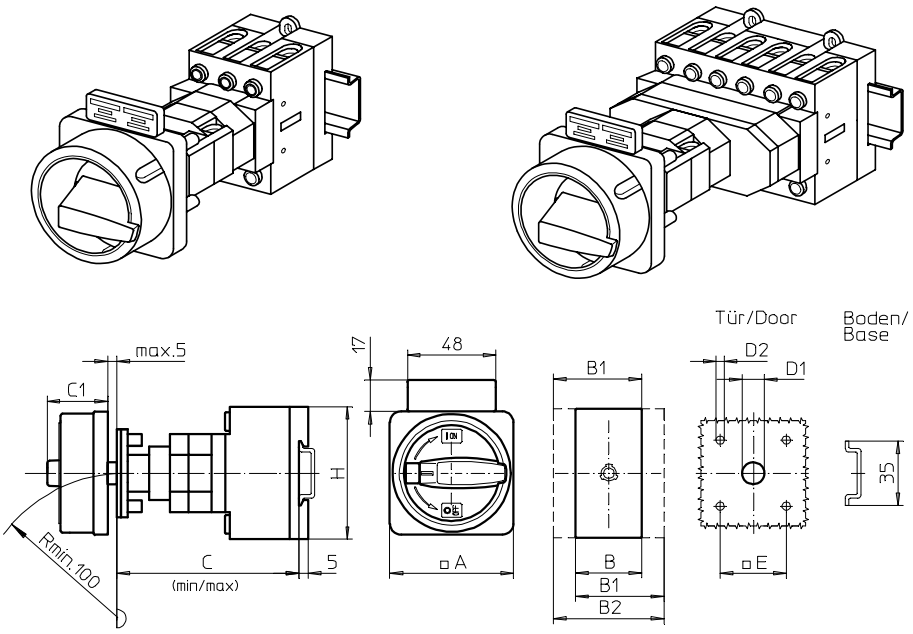

Produktreihen
H200-B/ -D

Bodeneinbauschalter

Türverrieglung
Modularachsverlängerung
N-/ PE-Klemmenblock

Vierlochbefestigung
36 x 36 mm frontseitig

534M1 **(IP66)**
534M4 **(IP66)**

Komplettschalter	**Pole**	**Produktreihen**	**Bemessungsdaten** (IEC 60947)			**Bestellnummer**
			Betriebs-strom I_e	Betriebsleistung bei 380-440V		
			AC-21A A	AC-23A kW	AC-3 kW	
Hauptschalter Nullstellung verriegelbar bei 09h	6 ... 8	H200-D	20	5,5	3,7	**H216 - 41 ... - 534M1**
			25	7,5	5,5	**H220 - 41 ... - 534M1**
			32	11	7,5	**H226 - 41 ... - 534M1**
			40	15	11	**H233 - 41 ... - 534M1**
	3 ... 4	H200-B	63	22	18,5	**H263 - 41 ... - 534M1**
Haupt-/ Notausschalter Nullstellung verriegelbar bei 09h	6 ... 8	H200-D	20	5,5	3,7	**H216 - 41 ... - 534M4**
			25	7,5	5,5	**H220 - 41 ... - 534M4**
			32	11	7,5	**H226 - 41 ... - 534M4**
			40	15	11	**H233 - 41 ... - 534M4**
	3 ... 4	H200-B	63	22	18,5	**H263 - 41 ... - 534M4**

SMD-Module zum Grundschaltermodul A02

Bauformmodul für Bauform 534M.	H200-B/ -D	**BFA2 - 534**
M-Vorhängeschlosssperre 67 x 67 mm für Bauform 534M1 Sperrkranz schwarz, Sperrgriff schwarz	H200-B/ -D	**2CM1**
M-Vorhängeschlosssperre 67 x 67 mm für Bauform 534M4 Sperrkranz gelb, Sperrgriff rot		**2CM4**
Aufsteckbares Zusatzschild		**FAZ2 - 8041**

Abmessungen in mm

Produktreihen	**A**	**B**	**B1**	**B2**	**C_{min}**	**C_{max}**	**C1**	**D1**	**D2**	**E**	**H**
H200-B	67	50	69	88	92	107	38	15	4,5	36	72
H200-D	67	72	84	96	100	115	38	15	4,5	36	70

Verlängerungsbauteile siehe Seite B4-11.

Bodeneinbauschalter

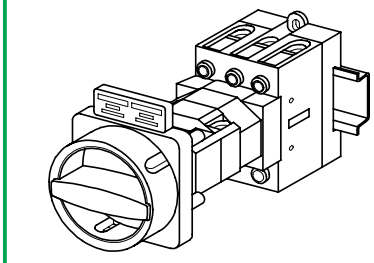

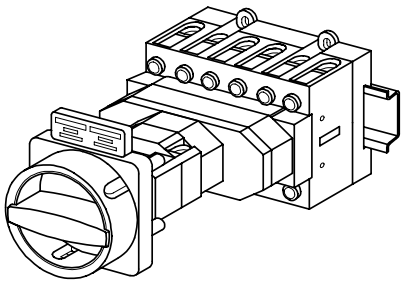

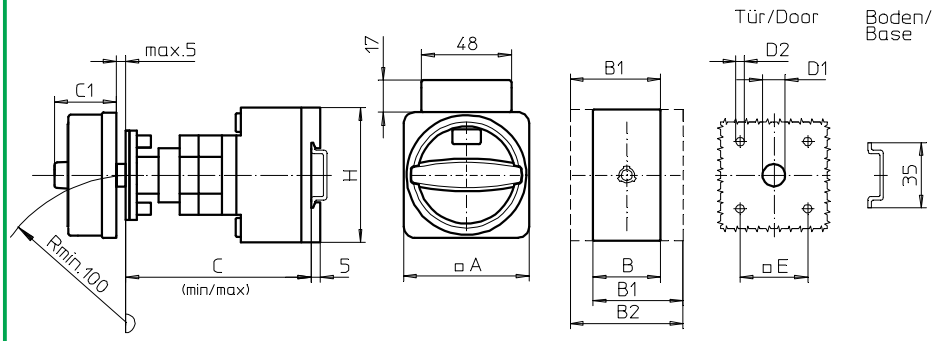

Produktreihen
H200-B/ -D

Bodeneinbauschalter

Türverrieglung
Modularachsverlängerung
N-/ PE-Klemmenblock

Vierlochbefestigung
36 x 36 mm frontseitig

534N1 (IP66)
534N4 (IP66)

Komplettschalter	Pole	Produktreihen	Bemessungsdaten (IEC 60947) Betriebsstrom I_e AC-21A A	Betriebsleistung bei 380-440V AC-23A kW	AC-3 kW	Bestellnummer
Hauptschalter Nullstellung verriegelbar bei 09h	6 ... 8	H200-D	20	5,5	3,7	**H216 - 41 ... - 534N1**
			25	7,5	5,5	**H220 - 41 ... - 534N1**
			32	11	7,5	**H226 - 41 ... - 534N1**
			40	15	11	**H233 - 41 ... - 534N1**
	3 ... 4	H200-B	63	22	18,5	**H263 - 41 ... - 534N1**
Haupt-/ Notausschalter Nullstellung verriegelbar bei 09h	6 ... 8	H200-D	20	5,5	3,7	**H216 - 41 ... - 534N4**
			25	7,5	5,5	**H220 - 41 ... - 534N4**
			32	11	7,5	**H226 - 41 ... - 534N4**
			40	15	11	**H233 - 41 ... - 534N4**
	3 ... 4	H200-B	63	22	18,5	**H263 - 41 ... - 534N4**

SMD-Module zum Grundschaltermodul A02

Bauformmodul für Bauform 534N.	H200-B/ -D	**BFA2 - 534**
N-Vorhängeschlosssperre 67 x 67 mm für Bauform 534N1 Sperrkranz schwarz, Sperrgriff schwarz	H200-B/ -D	**2CN1**
N-Vorhängeschlosssperre 67 x 67 mm für Bauform 534N4 Sperrkranz gelb, Sperrgriff rot		**2CN4**
Aufsteckbares Zusatzschild		**FAZ2 - 8041**

Abmessungen in mm

Produktreihen	A	B	B1	B2	C_{min}	C_{max}	C1	D1	D2	E	H
H200-B	67	50	69	88	92	107	33	15	4,5	36	72
H200-D	67	72	84	96	100	115	33	15	4,5	36	70

Verlängerungsbauteile siehe Seite B4-11.

Bodeneinbauschalter

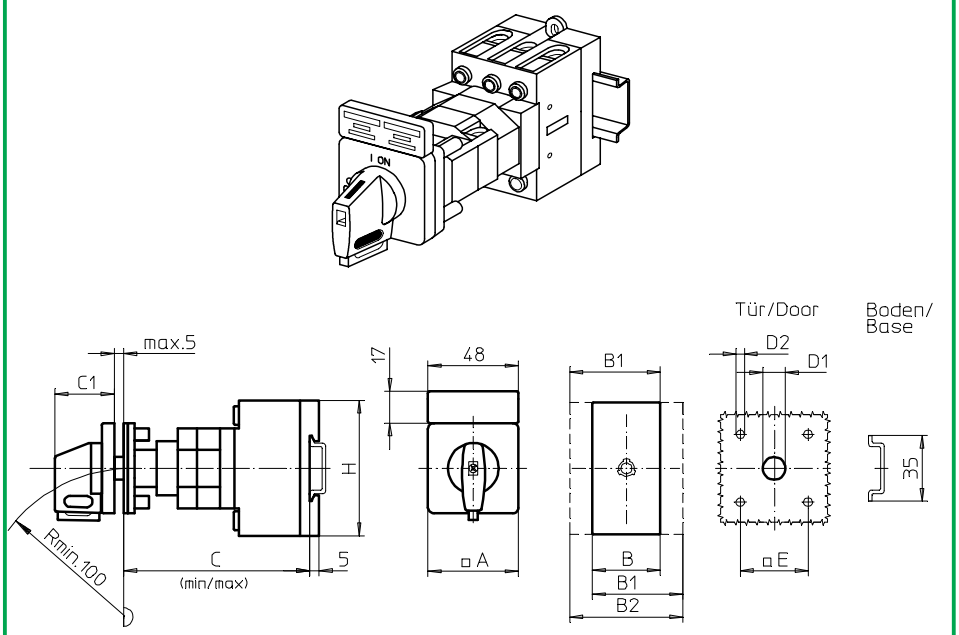

Produktreihen
H200-B

Bodeneinbauschalter

Türverrieglung
Modularachsverlängerung
N-/ PE-Klemmenblock

Vierlochbefestigung
36 x 36 mm frontseitig

534V1 (IP66)
534V4 (IP66)

Komplettschalter	Pole	Produktreihen	Bemessungsdaten (IEC 60947)			Bestellnummer
			Betriebs-strom I_e	Betriebsleistung bei 380-440V		
			AC-21A A	AC-23A kW	AC-3 kW	
Hauptschalter Nullstellung verriegelbar bei 09h	3 ... 4	H200-B	63	22	18,5	**H263 - 41 ... - 534V1**
Haupt-/ Notausschalter Nullstellung verriegelbar bei 09h	3 ... 4	H200-B	63	22	18,5	**H263 - 41 ... - 534V4**

SMD-Module zum Grundschaltermodul A02		
Bauformmodul für Bauform 534V.	H200-B	**BFA2 - 542**
V-Antriebsmodul 48 x 48 mm für Bauform 534V1 Frontschild schwarz, Griff schwarz	H200-B	**2AV1 - 09**
Schrifteinlage silber für Antriebsmodul 534V1		**FAS2 - 9078**
V-Antriebsmodul 48 x 48 mm für Bauform 534V4 Frontschild schwarz, Griff rot		**2AV4 - 09**
Schrifteinlage gelb für Antriebsmodul 534V4		**FBS2 - 9078**
Aufsteckbares Zusatzschild		**FAZ2 - 8041**

Abmessungen in mm

Produktreihe	A	B	B1	B2	C_{min}	C_{max}	C1	D1	D2	E	H
H200-B	48	50	69	88	92	107	32	12	4,5	36	72

Verlängerungsbauteile siehe Seite B4-11.

Bodeneinbauschalter

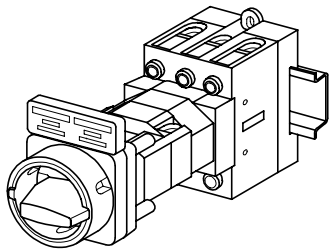

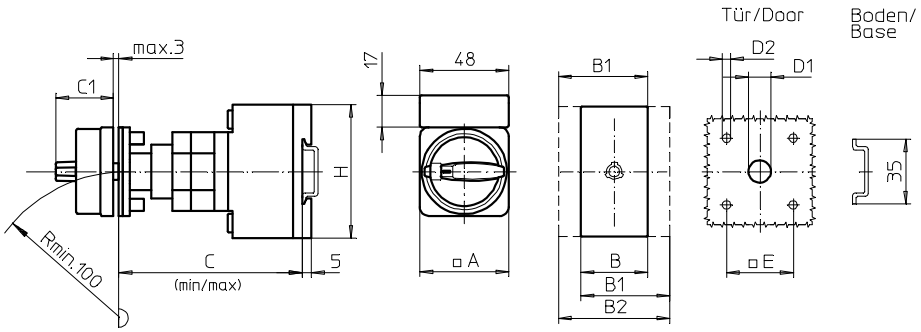

Produktreihen
H200-B

Bodeneinbauschalter

Türverrieglung
Modularachsverlängerung
N-/ PE-Klemmenblock

Vierlochbefestigung
36 x 36 mm frontseitig

535M1 (IP66)
535M4 (IP66)

Komplettschalter	Pole	Produktreihen	Bemessungsdaten (IEC 60947)			Bestellnummer
			Betriebs-strom I_e	Betriebsleistung bei 380-440V		
			AC-21A A	AC-23A kW	AC-3 kW	
Hauptschalter Nullstellung verriegelbar bei 09h	3 ... 4	H200-B	63	22	18,5	**H263 - 41 ... - 535M1**
Haupt-/ Notausschalter Nullstellung verriegelbar bei 09h	3 ... 4	H200-B	63	22	18,5	**H263 - 41 ... - 535M4**

SMD-Module zum Grundschaltermodul A02

Bauformmodul für Bauform 535M.	H200-B	**BFA2 - 542**
M-Vorhängeschlosssperre 48 x 48 mm für Bauform 535M1 Sperrkranz schwarz, Sperrgriff schwarz	H200-B	**2BM1**
M-Vorhängeschlosssperre 48 x 48 mm für Bauform 535M4 Sperrkranz gelb, Sperrgriff rot		**2BM4**
Aufsteckbares Zusatzschild		**FAZ2 - 8041**

Abmessungen in mm

Produktreihe	A	B	B1	B2	C_{min}	C_{max}	C1	D1	D2	E	H
H200-B	48	50	69	88	92	107	31	12	4,5	36	72

Verlängerungsbauteile siehe Seite B4-11.

Bodeneinbauschalter

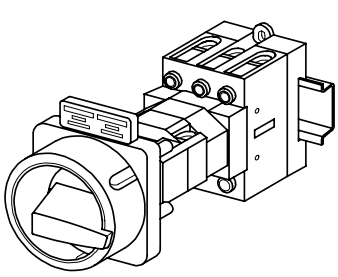

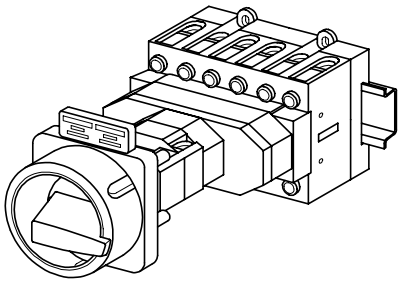

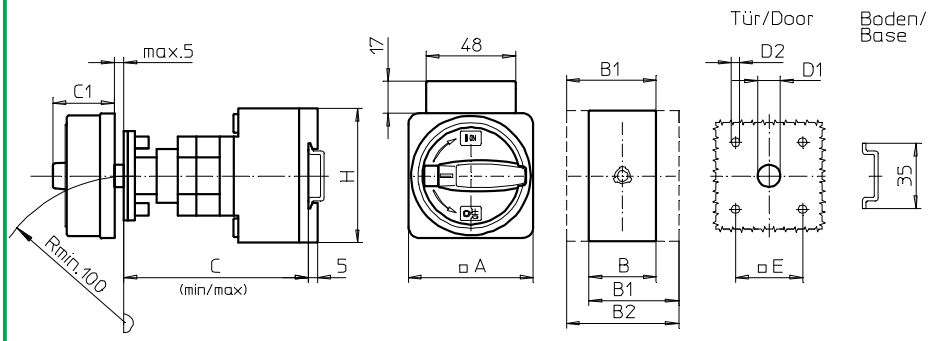

Produktreihen
H200-B/ -D

Bodeneinbauschalter
Antrieb nächste Baugröße

Türverrieglung
Modularachsverlängerung
N-/ PE-Klemmenblock

Vierlochbefestigung
48 x 48 mm frontseitig

538M1 (IP66)
538M4 (IP66)

Komplettschalter	Pole	Produktreihen	Bemessungsdaten (IEC 60947) Betriebsstrom I_e AC-21A A	Betriebsleistung bei 380-440V AC-23A kW	AC-3 kW	Bestellnummer
Hauptschalter Nullstellung verriegelbar bei 09h	6 ... 8	H200-D	20	5,5	3,7	**H216 - 41 ... - 538M1**
			25	7,5	5,5	**H220 - 41 ... - 538M1**
			32	11	7,5	**H226 - 41 ... - 538M1**
			40	15	11	**H233 - 41 ... - 538M1**
	3 ... 4	H200-B	63	22	18,5	**H263 - 41 ... - 538M1**
Haupt-/ Notausschalter Nullstellung verriegelbar bei 09h	3 ... 8	H200-D	20	5,5	3,7	**H216 - 41 ... - 538M4**
			25	7,5	5,5	**H220 - 41 ... - 538M4**
			32	11	7,5	**H226 - 41 ... - 538M4**
			40	15	11	**H233 - 41 ... - 538M4**
	3 ... 4	H200-B	63	22	18,5	**H263 - 41 ... - 538M4**

SMD-Module zum Grundschaltermodul A02

Bauformmodul für Bauform 538M.	H200-B/ -D	**BFA2 - 538**
M-Vorhängeschlosssperre 67 x 67 mm für Bauform 538M1 Sperrkranz schwarz, Sperrgriff schwarz	H200-A/ -B/ -D	**4BM1**
M-Vorhängeschlosssperre 67 x 67 mm für Bauform 538M4 Sperrkranz gelb, Sperrgriff rot		**4BM4**
Aufsteckbares Zusatzschild		**FAZ2 - 8041**

Abmessungen in mm

Produktreihen	A	B	B1	B2	C_{min}	C_{max}	C1	D1	D2	E	H
H200-B	67	50	69	88	92	107	38	15	5	48	72
H200-D	67	72	84	96	100	115	38	15	5	48	70

Verlängerungsbauteile siehe Seite B4-11.

Bodeneinbauschalter

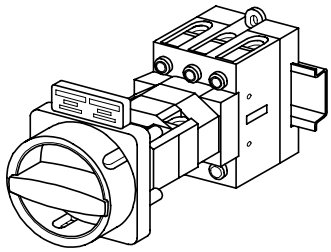

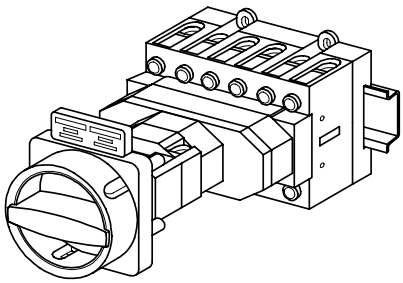

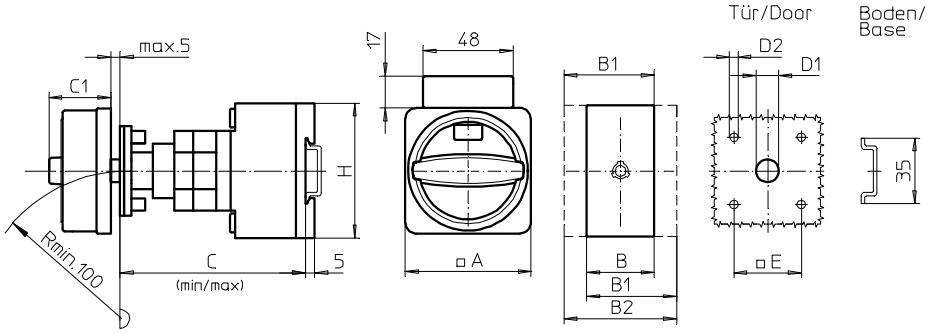

Produktreihen
H200-B/ -D

Bodeneinbauschalter
Antrieb nächste Baugröße

Türverrieglung
Modularachsverlängerung
N-/ PE-Klemmenblock

Vierlochbefestigung
48 x 48 mm frontseitig

538N1 (IP66)
538N4 (IP66)

Komplettschalter	Pole	Produktreihen	Bemessungsdaten (IEC 60947) Betriebsstrom I_e AC-21A A	Betriebsleistung bei 380-440V AC-23A kW	AC-3 kW	Bestellnummer
Hauptschalter Nullstellung verriegelbar bei 09h	6 ... 8	H200 -D	20	5,5	3,7	**H216 - 41 ... - 538N1**
			25	7,5	5,5	**H220 - 41 ... - 538N1**
			32	11	7,5	**H226 - 41 ... - 538N1**
			40	15	11	**H233 - 41 ... - 538N1**
	3 ... 4	H200-B	63	22	18,5	**H263 - 41 ... - 538N1**
Haupt-/ Notausschalter Nullstellung verriegelbar bei 09h	6 ... 8	H200-D	20	5,5	3,7	**H216 - 41 ... - 538N4**
			25	7,5	5,5	**H220 - 41 ... - 538N4**
			32	11	7,5	**H226 - 41 ... - 538N4**
			40	15	11	**H233 - 41 ... - 538N4**
	3 ... 4	H200-B	63	22	18,5	**H263 - 41 ... - 538N4**

SMD-Module zum Grundschaltermodul A02

Bauformmodul für Bauform 538M.	H200-B/ -D	**BFA2 - 538**
N-Vorhängeschlosssperre 67 x 67 mm für Bauform 538N1 Sperrkranz schwarz, Sperrgriff schwarz	H200-A/ -B/ -D	**4BN1**
N-Vorhängeschlosssperre 67 x 67 mm für Bauform 538N4 Sperrkranz gelb, Sperrgriff rot		**4BN4**
Aufsteckbares Zusatzschild		**FAZ2 - 8041**

Abmessungen in mm

Produktreihen	A	B	B1	B2	C_{min}	C_{max}	C1	D1	D2	E	H
H200-B	67	50	69	88	92	107	33	15	5	48	72
H200-D	67	72	84	96	100	115	33	15	5	48	70

Verlängerungsbauteile siehe Seite B4-11.

Bodeneinbauschalter

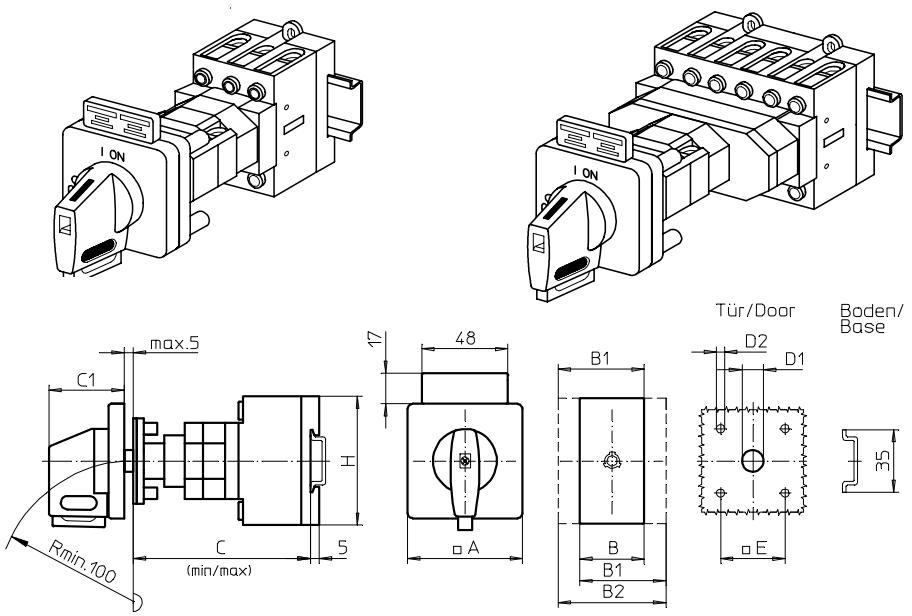

Produktreihen
H200-B/ -D

Bodeneinbauschalter
Antrieb nächste Baugröße

Türverrieglung
Modularachsverlängerung
N-/ PE-Klemmenblock

Vierlochbefestigung
48 x 48 mm frontseitig

538V1 (IP66)
538V4 (IP66)

Komplettschalter	Pole	Produktreihen	Bemessungsdaten (IEC 60947) Betriebsstrom I_e AC-21A A	Betriebsleistung bei 380-440V AC-23A kW	AC-3 kW	Bestellnummer
Hauptschalter Nullstellung verriegelbar bei 09h	6 ... 8	H200-D	20	5,5	3,7	**H216 - 41 ... - 538V1**
			25	7,5	5,5	**H220 - 41 ... - 538V1**
			32	11	7,5	**H226 - 41 ... - 538V1**
			40	15	11	**H233 - 41 ... - 538V1**
	3 ... 4	H200-B	63	22	18,5	**H263 - 41 ... - 538V1**
Haupt-/ Notausschalter Nullstellung verriegelbar bei 09h	6 ... 8	H200-D	20	5,5	3,7	**H216 - 41 ... - 538V4**
			25	7,5	5,5	**H220 - 41 ... - 538V4**
			32	11	7,5	**H226 - 41 ... - 538V4**
			40	15	11	**H233 - 41 ... - 538V4**
	3 ... 4	H200-B	63	22	18,5	**H263 - 41 ... - 538V4**

SMD-Module zum Grundschaltermodul A02

Bauformmodul für Bauform 538V.	H200-B/ -D	**BFA2 - 548**
V-Antriebsmodul 64 x 64 mm für Bauform 538V1 Frontschild schwarz, Griff schwarz	H200-B/ -D	**4AV1 - 09**
Schrifteinlage silber für Antriebsmodul 538V1		**FAS4 - 9078**
V-Antriebsmodul 64 x 64 mm für Bauform 538V4 Frontschild schwarz, Griff rot		**4AV4 - 09**
Schrifteinlage gelb für Antriebsmodul 538V4		**FBS4 - 9078**
Aufsteckbares Zusatzschild		**FAZ2 - 8041**

Abmessungen in mm

Produktreihen	A	B	B1	B2	C_{min}	C_{max}	C1	D1	D2	E	H
H200-B	64	50	69	88	92	107	39	15	5	48	72
H200-D	64	72	84	96	100	115	39	15	5	48	70

Verlängerungsbauteile siehe Seite B4-11.

Modularachsverlängerung

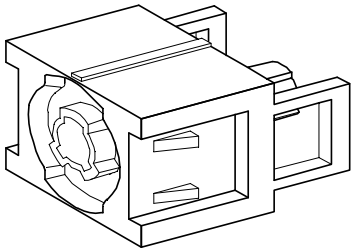

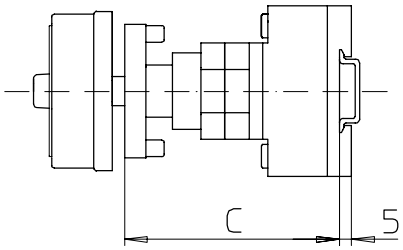

Produktreihen
H200-A/ -B/ -D/ -E

Bodeneinbauschalter

Türverrieglung
Modularachsverlängerung
N-/ PE-Klemmenblock

Vierlochbefestigung
frontseitig

AVC2 - .

Verlängerungsbauteile für Türverriegelung Modularachsverlängerung

Abmessung C (Einbaumaß Innenseite Tür bis Oberkante Hutschiene)

Bereich	H200-A/ -B	H200-D/ -E	Anzahl	**Bestellnummer**
0	092 . . . 107 mm	100 . . . 115 mm	-	**-**
1	114 . . . 132 mm	122 . . . 140 mm	1	**AVC2 - 1**
2	139 . . . 157 mm	147 . . . 165 mm	1	**AVC2 - 2**
3	164 . . . 182 mm	172 . . . 190 mm	1	**AVC2 - 3**
4	189 . . . 207 mm	197 . . . 215 mm	1	**AVC2 - 4**

Bodeneinbauschalter

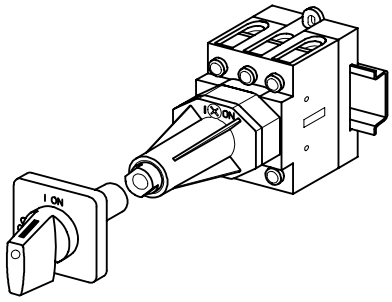

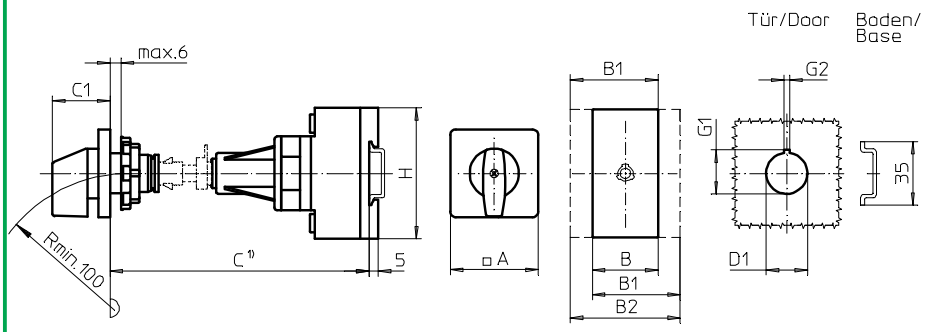

Produktreihen
H200-A/ -B

Bodeneinbauschalter

Türkupplung
Metallachsverlängerung

Zentralbefestigung
ø 22,5 mm frontseitig

282M1 (IP66)

Komplettschalter	Pole	Produktreihen	Bemessungsdaten (IEC 60947) Betriebsstrom I_e AC-21A A	Betriebsleistung bei 380-440V AC-23A kW	AC-3 kW	Bestellnummer
Ein-/ Ausschalter 90° Schaltwinkel	3 ... 4	H200-A	20	5,5	3,7	**H216 - 41 ... - 282M1**
			25	7,5	5,5	**H220 - 41 ... - 282M1**
			32	11	7,5	**H226 - 41 ... - 282M1**
			40	15	11	**H233 - 41 ... - 282M1**
	3 ... 4	H200-B	63	22	18,5	**H263 - 41 ... - 282M1**

SMD-Module zum Grundschaltermodul A02

Bauformmodul für Bauform 282M1	H200-A H200-B	**BFA2 - 280** **BFB2 - 280**
M-Antriebsmodul 48 x 48 mm für Bauform 282M1 Frontschild schwarz, Griff schwarz	H200-A/ -B	**2LM1**
Schrifteinlage silber für Antriebsmodul 282M1		**FAS2 - 9...** (FA-Nummer)

Abmessungen in mm

Produktreihen	A	B	B1	B2	C1	D1	G1	G2	H
H200-A	48	36	48	60	32	22,5	24,2	3,2	70
H200-B	48	50	69	88	32	22,5	24,2	3,2	72

Verlängerungsbauteile siehe Seite B5-9.

Bodeneinbauschalter

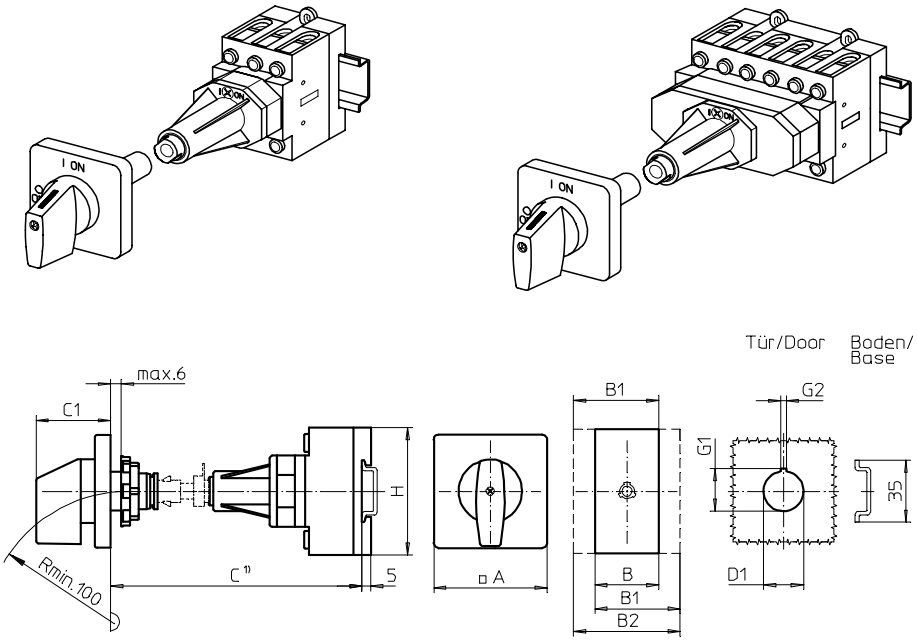

Produktreihen
H200-A/ -B/ -D/ -E

Bodeneinbauschalter
Antrieb nächste Baugröße

Türkupplung
Metallachsverlängerung

Zentralbefestigung
ø 22,5 mm frontseitig

284M1 (IP66)

Komplettschalter	**Pole**	**Produktreihen**	**Bemessungsdaten** (IEC 60947)			**Bestellnummer**
			Betriebs-strom I_e	Betriebsleistung bei 380-440V		
			AC-21A A	AC-23A kW	AC-3 kW	
Ein-/ Ausschalter 90° Schaltwinkel	3 ... 8	H200-A/ -D	20	5,5	3,7	**H216 - 41 ... - 284M1**
			25	7,5	5,5	**H220 - 41 ... - 284M1**
			32	11	7,5	**H226 - 41 ... - 284M1**
			40	15	11	**H233 - 41 ... - 284M1**
	3 ... 4	H200-B	63	22	18,5	**H263 - 41 ... - 284M1**
Umschalter mit Nullstellung 90° Schaltwinkel	3 ... 4	H200-E	20	5,5	3,7	**H216 - 71 ... - 284M1**
			25	7,5	5,5	**H220 - 71 ... - 284M1**
			32	11	7,5	**H226 - 71 ... - 284M1**
			40	22	18,5	**H233 - 71 ... - 284M1**

SMD-Module zum Grundschaltermodul A02

Bauformmodul für Bauform 284M1	H200-A	**BFA2 - 280**
	H200-B/ -D	**BFB2 - 280**
	H200-E	**BFC2 - 280**
M-Antriebsmodul 64 x 64 mm für Bauform 284M1 Frontschild schwarz, Griff schwarz	H200-A/ -B/ -D/ -E	**2NM1**
Schrifteinlage silber für Antriebsmodul 284M1		**FAS4 - 9...** (FA-Nummer)

Abmessungen in mm

Produktreihen	**A**	**B**	**B1**	**B2**	**C1**	**D1**	**G1**	**G2**	**H**
H200-A	64	36	48	60	39	22,5	24,2	3,2	70
H200-B	64	50	69	88	39	22,5	24,2	3,2	72
H200-D	64	72	84	96	39	22,5	24,2	3,2	70
H200-E	64	72	84	96	39	22,5	24,2	3,2	70

Verlängerungsbauteile siehe Seite B5-9.

Bodeneinbauschalter

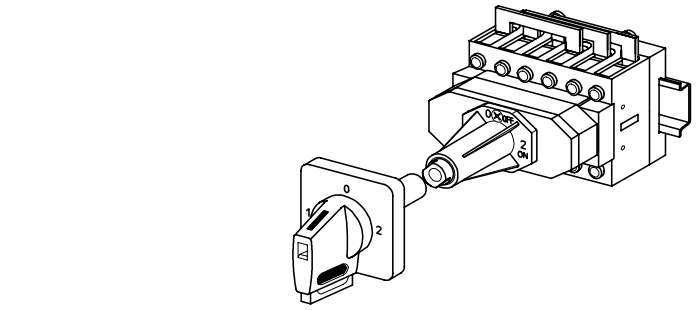

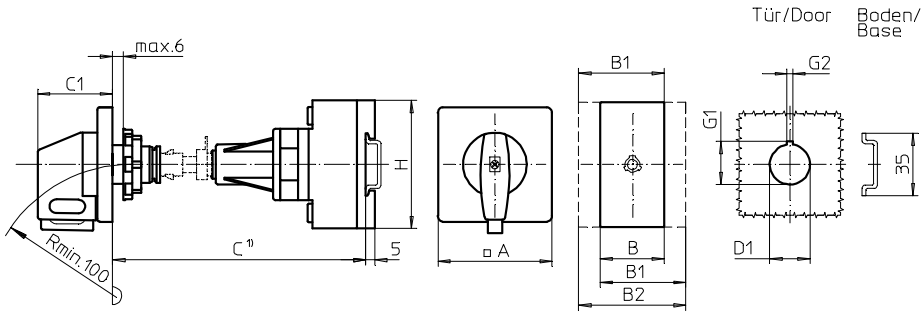

Produktreihe
H200-E

Bodeneinbauschalter
Antrieb nächste Baugröße

Türkupplung
Metallachsverlängerung

Zentralbefestigung
ø 22,5 mm frontseitig

284V1 (IP66)
290V1 (IP66)

Komplettschalter	Pole	Produktreihen	Bemessungsdaten (IEC 60947) Betriebsstrom I_e AC-21A A	Betriebsleistung bei 380-440V AC-23A kW	AC-3 kW	Bestellnummer
Umschalter mit Nullstellung 90° Schaltwinkel Nullstellung verriegelbar bei 12h	3 ... 4	H200-E	20 25 32 40	5,5 7,5 11 15	3,7 5,5 7,5 11	**H216 - 71 ... - 284V1** **H220 - 71 ... - 284V1** **H226 - 71 ... - 284V1** **H233 - 71 ... - 284V1**
Umschalter mit Nullstellung 90° Schaltwinkel 3 Stellungen Verriegelbar (09h/ 12h/ 03h)	3 ... 4	H200-E	20 25 32 40	5,5 7,5 11 15	3,7 5,5 7,5 11	**H216 - 71 ... - 290V1** **H220 - 71 ... - 290V1** **H226 - 71 ... - 290V1** **H233 - 71 ... - 290V1**

SMD-Module zum Grundschaltermodul A02

Bauformmodul für Bauformen 284V1/ 290V1	H200-E	**BFC2 - 280**
V-Antriebsmodul 64 x 64 mm für Bauform 284V1 Frontschild schwarz, Griff schwarz		**2NV1 - 12**
V-Antriebsmodul 64 x 64 mm für Bauform 290V1 Frontschild schwarz, Griff schwarz		**2NV1 - 99**
Schrifteinlage silber für Antriebsmodule 284V1/ 290V1		**FAS4 - 9...** (FA-Nummer)

Abmessungen in mm

Produktreihe	A	B	B1	B2	C1	D1	G1	G2	H
H200-E	64	72	84	96	39	22,5	24,2	3,2	70

Verlängerungsbauteile siehe Seite B5-9.

Bodeneinbauschalter

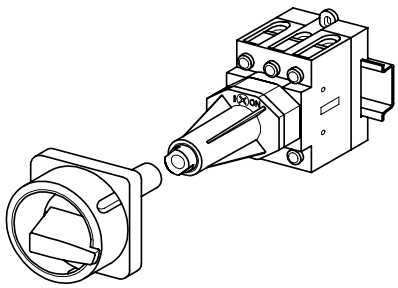

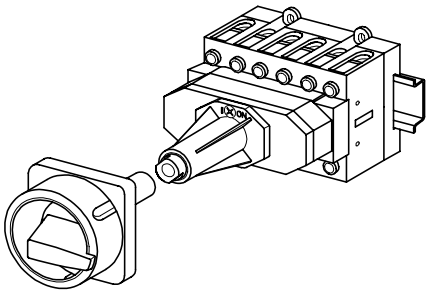

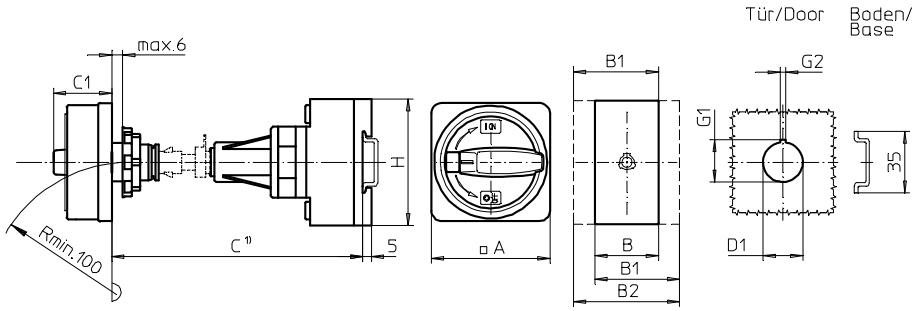

Produktreihen
H200-A/ -B/ -D

Bodeneinbauschalter

Türkupplung
Metallachsverlängerung

Zentralbefestigung
ø 22,5 mm frontseitig

280M1 (IP66)
280M4 (IP66)

Komplettschalter	Pole	Produktreihen	Bemessungsdaten (IEC 60947) Betriebsstrom I_e AC-21A A	Betriebsleistung bei 380-440V AC-23A kW	AC-3 kW	Bestellnummer
Hauptschalter Nullstellung verriegelbar bei 09h	3 ... 8	H200-A/ -D	20	5,5	3,7	**H216 - 41 ... - 280M1**
			25	7,5	5,5	**H220 - 41 ... - 280M1**
			32	11	7,5	**H226 - 41 ... - 280M1**
			40	15	11	**H233 - 41 ... - 280M1**
	3 ... 4	H200-B	63	22	18,5	**H263 - 41 ... - 280M1**
Haupt-/ Notausschalter Nullstellung verriegelbar bei 09h	3 ... 8	H200-A/ -D	20	5,5	3,7	**H216 - 41 ... - 280M4**
			25	7,5	5,5	**H220 - 41 ... - 280M4**
			32	11	7,5	**H226 - 41 ... - 280M4**
			40	15	11	**H233 - 41 ... - 280M4**
	3 ... 4	H200-B	63	22	18,5	**H263 - 41 ... - 280M4**

SMD-Module zum Grundschaltermodul A02

Bauformmodul für Bauform 280M.	H200-A H200-B/ -D	**BFA2 - 280** **BFB2 - 280**
M-Vorhängeschlosssperre 67 x 67 mm für Bauform 280M1 Sperrkranz schwarz, Sperrgriff schwarz	H200-A/ -B/ -D	**2GM1**
M-Vorhängeschlosssperre 67 x 67 mm für Bauform 280M4 Sperrkranz gelb, Sperrgriff rot		**2GM4**

Abmessungen in mm

Produktreihen	A	B	B1	B2	C1	D1	G1	G2	H
H200-A	67	36	48	60	38	22,5	24,2	3,2	70
H200-B	67	50	69	88	38	22,5	24,2	3,2	72
H200-D	67	72	84	96	38	22,5	24,2	3,2	70

Verlängerungsbauteile siehe Seite B5-9.

Bodeneinbauschalter

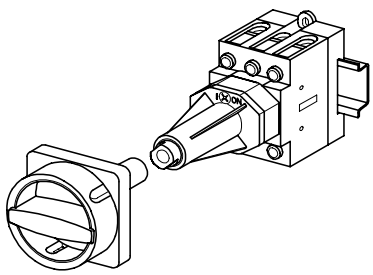

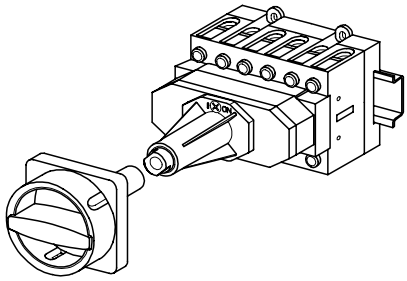

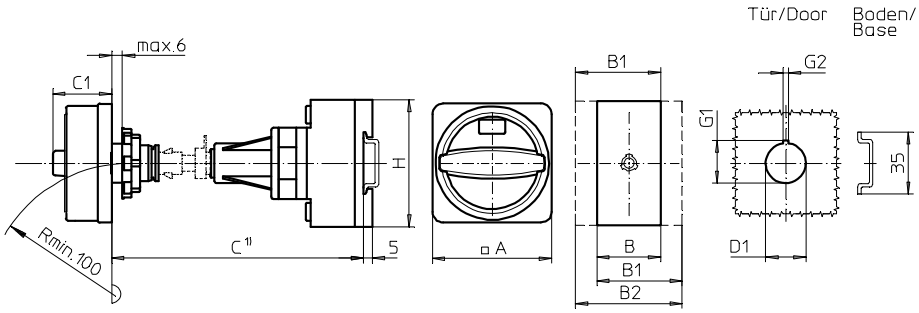

Produktreihen
H200-A/ -B/ -D

Bodeneinbauschalter

Türkupplung
Metallachsverlängerung

Zentralbefestigung
ø 22,5 mm frontseitig

280N1 (IP66)
280N4 (IP66)

Komplettschalter	Pole	Produktreihen	Bemessungsdaten (IEC 60947) Betriebsstrom I_e AC-21A A	Betriebsleistung bei 380-440V AC-23A kW	AC-3 kW	Bestellnummer
Hauptschalter Nullstellung verriegelbar bei 09h	3 ... 8	H200-A/ -D	20	5,5	3,7	**H216 - 41 ... - 280N1**
			25	7,5	5,5	**H220 - 41 ... - 280N1**
			32	11	7,5	**H226 - 41 ... - 280N1**
			40	15	11	**H233 - 41 ... - 280N1**
	3 ... 4	H200-B	63	22	18,5	**H263 - 41 ... - 280N1**
Haupt-/ Notausschalter Nullstellung verriegelbar bei 09h	3 ... 8	H200-A/ -D	20	5,5	3,7	**H216 - 41 ... - 280N4**
			25	7,5	5,5	**H220 - 41 ... - 280N4**
			32	11	7,5	**H226 - 41 ... - 280N4**
			40	15	11	**H233 - 41 ... - 280N4**
	3 ... 4	H200-B	63	22	18,5	**H263 - 41 ... - 280N4**

SMD-Module zum Grundschaltermodul A02

Bauformmodul für Bauform 280N.	H200-A H200-B/ -D	**BFA2 - 280** **BFB2 - 280**
N-Vorhängeschlosssperre 67 x 67 mm für Bauform 280N1 Sperrkranz schwarz, Sperrgriff schwarz	H200-A/ -B/ -D	**2GN1**
N-Vorhängeschlosssperre 67 x 67 mm für Bauform 280N4 Sperrkranz gelb, Sperrgriff rot		**2GN4**

Abmessungen in mm

Produktreihen	A	B	B1	B2	C1	D1	G1	G2	H
H200-A	67	36	48	60	33	22,5	24,2	3,2	70
H200-B	67	50	69	88	33	22,5	24,2	3,2	72
H200-D	67	72	84	96	33	22,5	24,2	3,2	70

Verlängerungsbauteile siehe Seite B5-9.

Bodeneinbauschalter

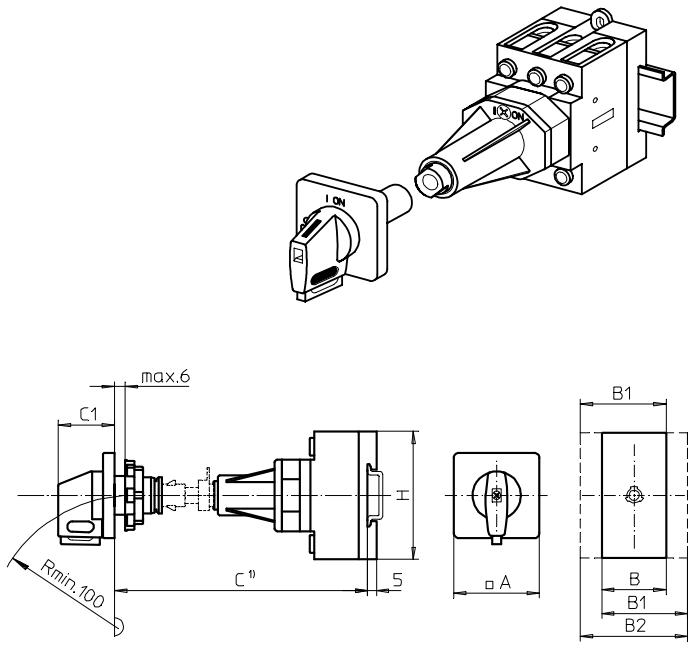

Produktreihen
H200-A/ -B

Bodeneinbauschalter

Türkupplung
Metallachsverlängerung

Zentralbefestigung
ø 22,5 mm frontseitig

280V1 (IP66)
280V4 (IP66)

Komplettschalter	Pole	Produktreihen	Bemessungsdaten (IEC 60947) Betriebsstrom I_e AC-21A A	Betriebsleistung bei 380-440V AC-23A kW	AC-3 kW	Bestellnummer
Hauptschalter Nullstellung verriegelbar bei 09h	3 ... 4	H200-A	20	5,5	3,7	**H216 - 41 ... - 280V1**
			25	7,5	5,5	**H220 - 41 ... - 280V1**
			32	11	7,5	**H226 - 41 ... - 280V1**
			40	15	11	**H233 - 41 ... - 280V1**
	3 ... 4	H200-B	63	22	18,5	**H263 - 41 ... - 280V1**
Haupt-/ Notausschalter Nullstellung verriegelbar bei 09h	3 ... 4	H200-A	20	5,5	3,7	**H216 - 41 ... - 280V4**
			25	7,5	5,5	**H220 - 41 ... - 280V4**
			32	11	7,5	**H226 - 41 ... - 280V4**
			40	15	11	**H233 - 41 ... - 280V4**
	3 ... 4	H200-B	63	22	18,5	**H263 - 41 ... - 280V4**

SMD-Module zum Grundschaltermodul A02

Bauformmodul für Bauform 280V.	H200-A H200-B	**BFA2 - 280** **BFB2 - 280**
V-Antriebsmodul 48 x 48 mm für Bauform 280V1 Frontschild schwarz, Griff schwarz	H200-A/ -B	**2LV1 - 09**
Schrifteinlage silber für Antriebsmodul 280V1		**FAS2 - 9078**
V-Antriebsmodul 48 x 48 mm für Bauform 280V4 Frontschild schwarz, Griff rot		**2LV4 - 09**
Schrifteinlage gelb für Antriebsmodul 280V4		**FBS2 - 9078**

Abmessungen in mm

Produktreihen	A	B	B1	B2	C1	D1	G1	G2	H
H200-A	48	36	48	60	32	22,5	24,2	3,2	70
H200-B	48	50	69	88	32	22,5	24,2	3,2	72

Verlängerungsbauteile siehe Seite B5-9.

Bodeneinbauschalter

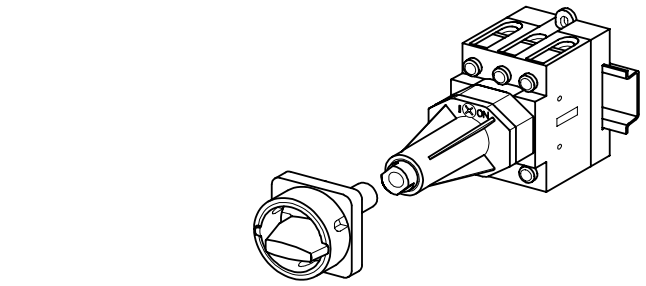

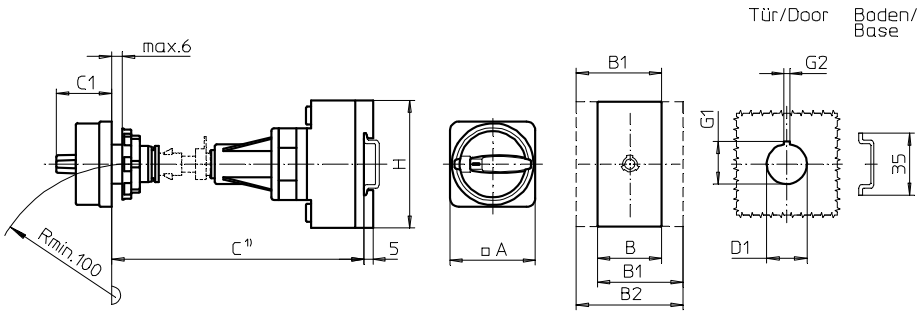

Produktreihen
H200-A/ -B

Bodeneinbauschalter

Türkupplung
Metallachsverlängerung

Zentralbefestigung
ø 22,5 mm frontseitig

286M1 (IP66)
286M4 (IP66)

Komplettschalter	Pole	Produktreihen	Bemessungsdaten (IEC 60947) Betriebsstrom I_e AC-21A A	Betriebsleistung bei 380-440V AC-23A kW	AC-3 kW	Bestellnummer
Hauptschalter Nullstellung verriegelbar bei 09h	3 ... 4	H200-A	20	5,5	3,7	**H216 - 41 ... - 286M1**
			25	7,5	5,5	**H220 - 41 ... - 286M1**
			32	11	7,5	**H226 - 41 ... - 286M1**
			40	15	11	**H233 - 41 ... - 286M1**
	3 ... 4	H200-B	63	22	18,5	**H263 - 41 ... - 286M1**
Haupt-/ Notausschalter Nullstellung verriegelbar bei 09h	3 ... 4	H200-A	20	5,5	3,7	**H216 - 41 ... - 286M4**
			25	7,5	5,5	**H220 - 41 ... - 286M4**
			32	11	7,5	**H226 - 41 ... - 286M4**
			40	15	11	**H233 - 41 ... - 286M4**
	3 ... 4	H200-B	63	22	18,5	**H263 - 41 ... - 286M4**

SMD-Module zum Grundschaltermodul A02

Bauformmodul für Bauform 286M.	H200-A H200-B	**BFA2 - 280** **BFB2 - 280**
M-Vorhängeschlosssperre 48 x 48 mm für Bauform 286M1 Sperrkranz schwarz, Sperrgriff schwarz	H200-A/ -B	**2MM1**
M-Vorhängeschlosssperre 48 x 48 mm für Bauform 286M4 Sperrkranz gelb, Sperrgriff rot		**2MM4**

Abmessungen in mm

Produktreihen	A	B	B1	B2	C1	D1	G1	G2	H
H200-A	48	36	48	60	31	22,5	24,2	3,2	70
H200-B	48	50	69	88	31	22,5	24,2	3,2	72

Verlängerungsbauteile siehe Seite B5-9.

Bodeneinbauschalter

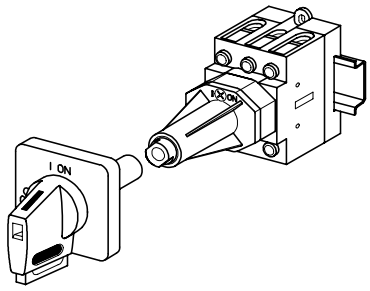

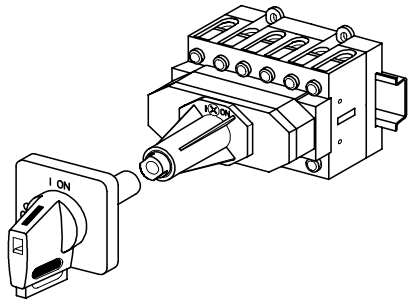

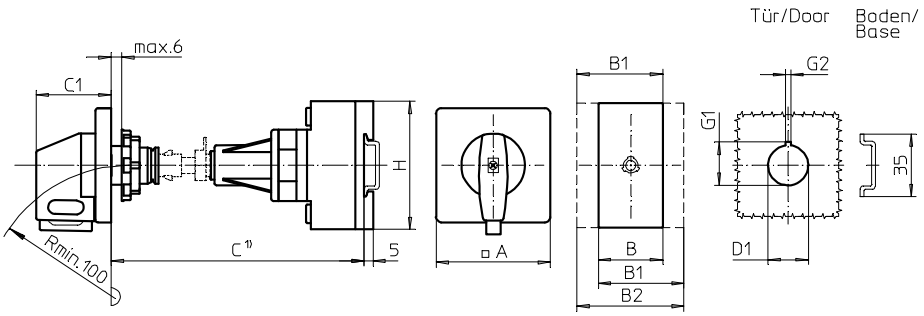

Produktreihen
H200-A/ -B/ -D

Bodeneinbauschalter
Antrieb nächste Baugröße

Türkupplung
Metallachsverlängerung

Zentralbefestigung
ø 22,5 mm frontseitig

288V1 (IP66)
288V4 (IP66)

Komplettschalter	Pole	Produktreihen	Bemessungsdaten (IEC 60947) Betriebsstrom I_e AC-21A A	Betriebsleistung bei 380-440V AC-23A kW	AC-3 kW	Bestellnummer
Hauptschalter Nullstellung verriegelbar bei 09h	3 ... 8	H200-A/ -D	20	5,5	3,7	**H216 - 41 ... - 288V1**
			25	7,5	5,5	**H220 - 41 ... - 288V1**
			32	11	7,5	**H226 - 41 ... - 288V1**
			40	15	11	**H233 - 41 ... - 288V1**
	3 ... 4	H200-B	63	22	18,5	**H263 - 41 ... - 288V1**
Haupt-/ Notausschalter Nullstellung verriegelbar bei 09h	3 ... 8	H200-A/ -D	20	5,5	3,7	**H216 - 41 ... - 288V4**
			25	7,5	5,5	**H220 - 41 ... - 288V4**
			32	11	7,5	**H226 - 41 ... - 288V4**
			40	15	11	**H233 - 41 ... - 288V4**
	3 ... 4	H200-B	63	22	18,5	**H263 - 41 ... - 288V4**

SMD-Module zum Grundschaltermodul A02

Bauformmodul für Bauform 288V.	H200-A H200-B/ -D	**BFA2 - 280** **BFB2 - 280**
V-Antriebsmodul 64 x 64 mm für Bauform 288V1 Frontschild schwarz, Griff schwarz	H200-A/ -B/ -D	**2NV1 - 09**
Schrifteinlage silber für Antriebsmodul 288V1		**FAS4 - 9078**
V-Antriebsmodul 64 x 64 mm für Bauform 288V4 Frontschild schwarz, Griff rot		**2NV4 - 09**
Schrifteinlage gelb für Antriebsmodul 288V4		**FBS4 - 9078**

Abmessungen in mm

Produktreihen	A	B	B1	B2	C1	D1	G1	G2	H
H200-A	64	36	48	60	39	22,5	24,2	3,2	70
H200-B	64	50	69	88	39	22,5	24,2	3,2	72
H200-D	64	72	84	96	39	22,5	24,2	3,2	70

Verlängerungsbauteile siehe Seite B5-9.

Metallachsverlängerung

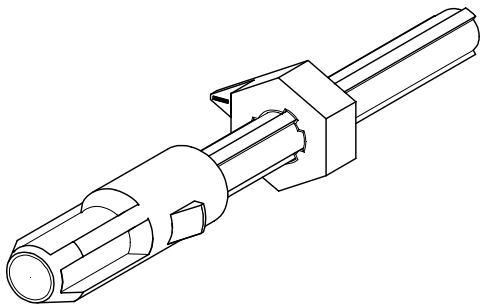

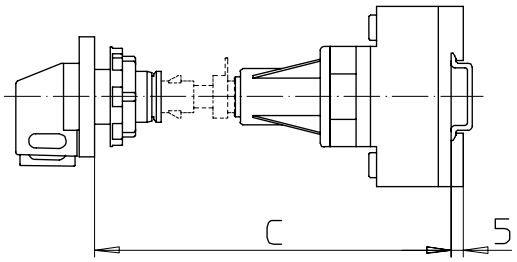

Produktreihen
H200-A/ -B/ -D/ -E

Bodeneinbauschalter

Türkupplung
Metallachsverlängerung

Zentralbefestigung
ø 22,5 mm frontseitig

AVA8 - . . .

Metallachsverlängerung für Bauformen mit Türkupplung und Zentralbefestigung ø 22,5 mm frontseitig

Abmessung C (Einbaumaß Außenseite Tür bis Oberkante Hutschiene)

H200-A / -B	H200-D/ -E	**Bestellnummer**
155 . . . 173 mm	163 . . . 181 mm	**AVA8 - 065**
174 . . . 198 mm	182 . . . 206 mm	**AVA8 - 090**
199 . . . 223 mm	207 . . . 231 mm	**AVA8 - 115**
224 . . . 248 mm	232 . . . 256 mm	**AVA8 - 140**
249 . . . 273 mm	257 . . . 281 mm	**AVA8 - 165**
274 . . . 298 mm	282 . . . 306 mm	**AVA8 - 190**
299 . . . 323 mm	307 . . . 331 mm	**AVA8 - 215**
324 . . . 348 mm	332 . . . 356 mm	**AVA8 - 240**
349 . . . 373 mm	357 . . . 381 mm	**AVA8 - 265**
374 . . . 398 mm	382 . . . 406 mm	**AVA8 - 290**
399 . . . 423 mm	407 . . . 431 mm	**AVA8 - 315**
424 . . . 448 mm	432 . . . 456 mm	**AVA8 - 340**
449 . . . 473 mm	457 . . . 481 mm	**AVA8 - 365**
474 . . . 498 mm	482 . . . 506 mm	**AVA8 - 390**
499 . . . 523 mm	507 . . . 531 mm	**AVA8 - 415**
524 . . . 548 mm	532 . . . 556 mm	**AVA8 - 440**
549 . . . 573 mm	557 . . . 581 mm	**AVA8 - 465**
574 . . . 598 mm	582 . . . 606 mm	**AVA8 - 490**
599 . . . 623 mm	607 . . . 631 mm	**AVA8 - 515**
624 . . . 643 mm	632 . . . 656 mm	**AVA8 - 540**

Bodeneinbauschalter

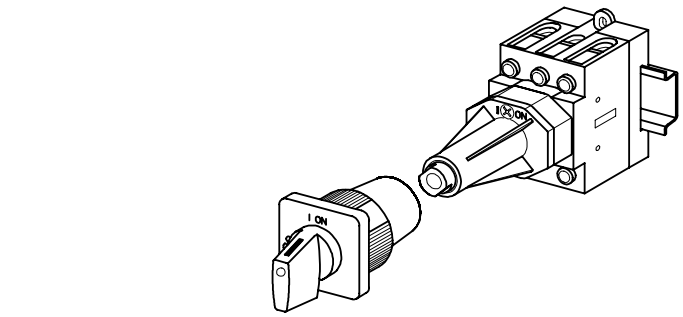

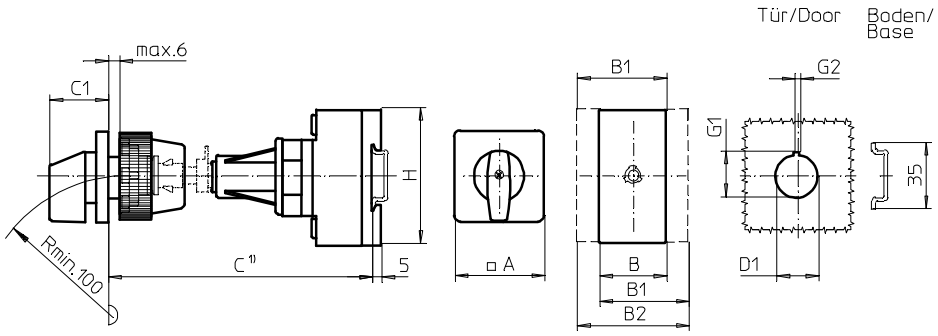

Produktreihen H200-A/ -B

Bodeneinbauschalter

Türverriegelung
Metallachsverlängerung

Zentralbefestigung
ø 22,5 mm frontseitig

283M1 (IP66)

Komplettschalter	Pole	Produktreihen	Bemessungsdaten (IEC 60947) Betriebsstrom I_e AC-21A A	Betriebsleistung bei 380-440V AC-23A kW	AC-3 kW	Bestellnummer
Ein-/ Ausschalter 90° Schaltwinkel	3 ... 4	H200-A	20	5,5	3,7	**H216 - 41 ... - 283M1**
			25	7,5	5,5	**H220 - 41 ... - 283M1**
			32	11	7,5	**H226 - 41 ... - 283M1**
			40	15	11	**H233 - 41 ... - 283M1**
	3 ... 4	H200-B	63	22	18,5	**H263 - 41 ... - 283M1**

SMD-Module zum Grundschaltermodul A02

Bauformmodul für Bauform 283M1	H200-A H200-B	**BFA2 - 281** **BFB2 - 281**
M-Antriebsmodul 48 x 48 mm für Bauform 283M1 Frontschild schwarz, Griff schwarz	H200-A/ -B	**2LM1**
Schrifteinlage silber für Antriebsmodul 283M1		**FAS2 - 9...** (FA-Nummer)

Abmessungen in mm

Produktreihen	A	B	B1	B2	C1	D1	G1	G2	H
H200-A	48	36	48	60	32	22,5	24,2	3,2	70
H200-B	48	50	69	88	32	22,5	24,2	3,2	72

C¹⁾ Einbaumaß Außenseite Tür bis Oberkante Hutschiene. Zugehörige Metallachse getrennt bestellen, siehe Seite B6-9.

Bodeneinbauschalter

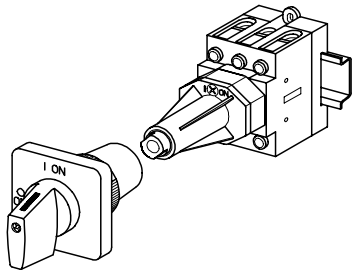

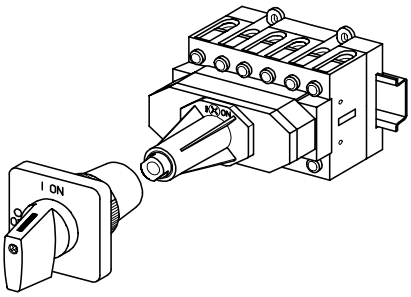

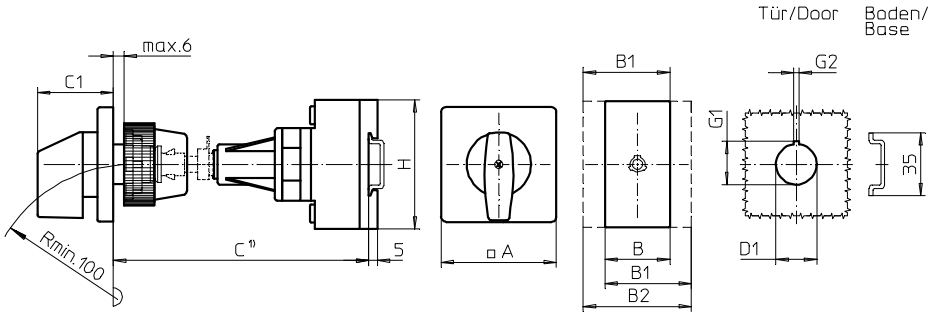

Produktreihen
H200-A/ -B/ -D/ -E

Bodeneinbauschalter
Antrieb nächste Baugröße

Türverriegelung
Metallachsverlängerung

Zentralbefestigung
ø 22,5 mm frontseitig

285M1 (IP66)

Komplettschalter	Pole	Produktreihen	Bemessungsdaten (IEC 60947) Betriebsstrom I_e AC-21A A	Betriebsleistung bei 380-440V AC-23A kW	AC-3 kW	Bestellnummer
Ein-/ Ausschalter 90° Schaltwinkel	3 ... 8	H200-A/ -D	20	5,5	3,7	**H216 - 41 ... - 285M1**
			25	7,5	5,5	**H220 - 41 ... - 285M1**
			32	11	7,5	**H226 - 41 ... - 285M1**
			40	15	11	**H233 - 41 ... - 285M1**
	3 ... 4	H200-B	63	22	18,5	**H263 - 41 ... - 285M1**
Umschalter mit Nullstellung 90° Schaltwinkel	3 ... 4	H200-E	20	5,5	3,7	**H216 - 71 ... - 285M1**
			25	7,5	5,5	**H220 - 71 ... - 285M1**
			32	11	7,5	**H226 - 71 ... - 285M1**
			40	15	11	**H233 - 71 ... - 285M1**

SMD-Module zum Grundschaltermodul A02

Bauformmodul für Bauform 285M1	H200-A	**BFA2 - 281**
	H200-B/ -D	**BFB2 - 281**
	H200-E	**BFC2 - 281**
M-Antriebsmodul 64 x 64 mm für Bauform 285M1 Frontschild schwarz, Griff schwarz	H200-A/ -B/ -D/ -E	**2NM1**
Schrifteinlage silber für Antriebsmodul 285M1		**FAS4 - 9...** (FA-Nummer)

Abmessungen in mm

Produktreihen	A	B	B1	B2	C1	D1	G1	G2	H
H200-A	64	36	48	60	39	22,5	24,2	3,2	70
H200-B	64	50	69	88	39	22,5	24,2	3,2	72
H200-D	64	72	84	96	39	22,5	24,2	3,2	70
H200-E	64	72	84	96	39	22,5	24,2	3,2	70

C1) Einbaumaß Außenseite Tür bis Oberkante Hutschiene. Zugehörige Metallachse getrennt bestellen, siehe Seite B6-9.

Bodeneinbauschalter

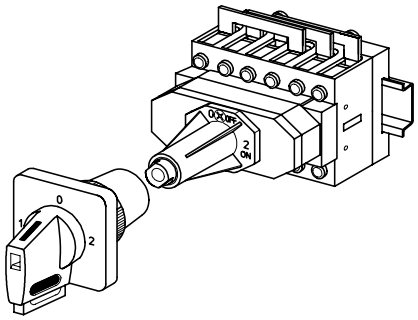

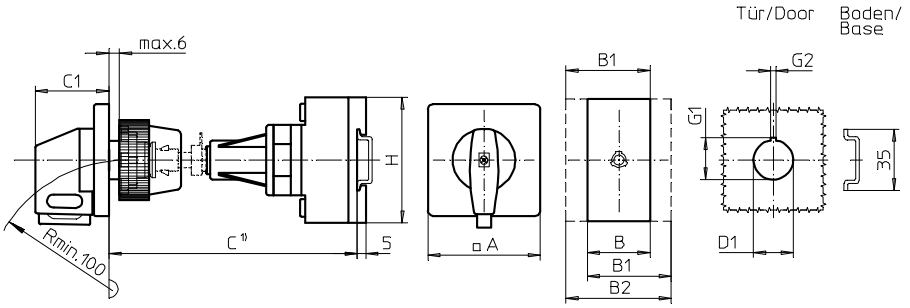

Produktreihe
H200-E

Bodeneinbauschalter
Antrieb nächste Baugröße

Türverriegelung
Metallachsverlängerung

Zentralbefestigung
ø 22,5 mm frontseitig

285V1 (IP66)
291V1 (IP66)

Komplettschalter	Pole	Produktreihen	Bemessungsdaten (IEC 60947) Betriebsstrom I_e AC-21A A	Betriebsleistung bei 380-440V AC-23A kW	AC-3 kW	Bestellnummer
Umschalter mit Nullstellung 90° Schaltwinkel Nullstellung verriegelbar bei 12h	3 ... 4	H200-E	20 25 32 40	5,5 7,5 11 15	3,7 5,5 7,5 11	**H216 - 71 ... - 285V1** **H220 - 71 ... - 285V1** **H226 - 71 ... - 285V1** **H233 - 11 ... - 285V1**
Umschalter mit Nullstellung 90° Schaltwinkel 3 Stellungen Verriegelbar (09h/ 12h/ 03h)	3 ... 4	H200-E	20 25 32 40	5,5 7,5 11 15	3,7 5,5 7,5 11	**H216 - 71 ... - 291V1** **H220 - 71 ... - 291V1** **H226 - 71 ... - 291V1** **H233 - 71 ... - 291V1**

SMD-Module zum Grundschaltermodul A02

Bauformmodul für Bauformen 285V1/ 291V1	H200-E	**BFC2 - 281**
V-Antriebsmodul 64 x 64 mm für Bauform 285V1 Frontschild schwarz, Griff schwarz		**2NV1 - 12**
V-Antriebsmodul 64 x 64 mm für Bauform 291V1 Frontschild schwarz, Griff schwarz		**2NV1 - 99**
Schrifteinlage silber für Antriebsmodule 285V1/ 291V1		**FAS4 - 9...** (FA-Nummer)

Abmessungen in mm

Produktreihe	A	B	B1	B2	C1	D1	G1	G2	H
H200-E	64	72	84	96	39	22,5	24,2	3,2	70

C1) Einbaumaß Außenseite Tür bis Oberkante Hutschiene. Zugehörige Metallachse getrennt bestellen, siehe Seite B6-9.

Bodeneinbauschalter

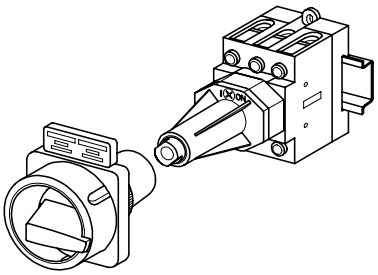

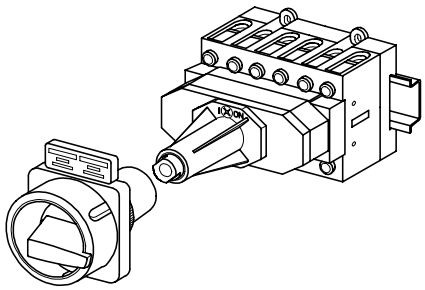

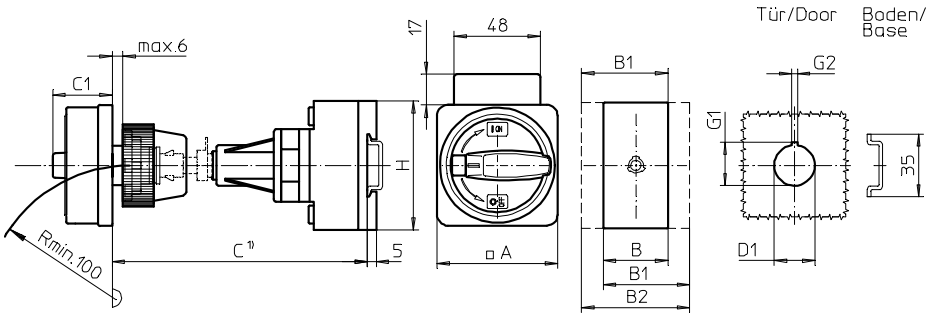

Produktreihen
H200-A/ -B/ -D

Bodeneinbauschalter

Türverriegelung
Metallachsverlängerung

Zentralbefestigung
ø 22,5 mm frontseitig

281M1 (IP66)
281M4 (IP66)

Komplettschalter	Pole	Produktreihen	Bemessungsdaten (IEC 60947) Betriebsstrom I_e AC-21A A	Betriebsleistung bei 380-440V AC-23A kW	AC-3 kW	Bestellnummer
Hauptschalter Nullstellung verriegelbar bei 09h	3 ... 8	H200-A/ -D	20	5,5	3,7	**H216 - 41 ... - 281M1**
			25	7,5	5,5	**H220 - 41 ... - 281M1**
			32	11	7,5	**H226 - 41 ... - 281M1**
			40	15	11	**H233 - 41 ... - 281M1**
	3 ... 4	H200-B	63	22	18,5	**H263 - 41 ... - 281M1**
Haupt-/ Notausschalter Nullstellung verriegelbar bei 09h	3 ... 8	H200-A/ -D	20	5,5	3,7	**H216 - 41 ... - 281M4**
			25	7,5	5,5	**H220 - 41 ... - 281M4**
			32	11	7,5	**H226 - 41 ... - 281M4**
			40	15	11	**H233 - 41 ... - 281M4**
	3 ... 4	H200-B	63	22	18,5	**H263 - 41 ... - 281M4**

SMD-Module zum Grundschaltermodul A02

Bauformmodul für Bauform 281M.	H200-A H200-B/ -D	**BFA2 - 281** **BFB2 - 281**
M-Vorhängeschlosssperre 67 x 67 mm für Bauform 281M1 Sperrkranz schwarz, Sperrgriff schwarz	H200-A/ -B/ -D	**2GM1**
M-Vorhängeschlosssperre 67 x 67 mm für Bauform 281M4 Sperrkranz gelb, Sperrgriff rot		**2GM4**
Aufsteckbares Zusatzschild		**FAZ2 - 8041**

Abmessungen in mm

Produktreihen	A	B	B1	B2	C1	D1	G1	G2	H
H200-A	67	36	48	60	38	22,5	24,2	3,2	70
H200-B	67	50	69	88	38	22,5	24,2	3,2	72
H200-D	67	72	84	96	38	22,5	24,2	3,2	70

C1) Einbaumaß Außenseite Tür bis Oberkante Hutschiene. Zugehörige Metallachse getrennt bestellen, siehe Seite B6-9.

Bodeneinbauschalter

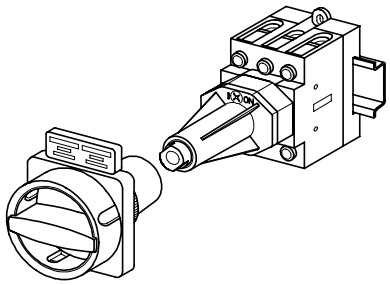

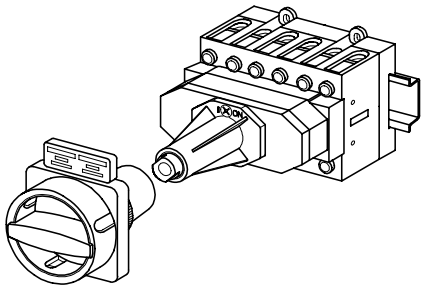

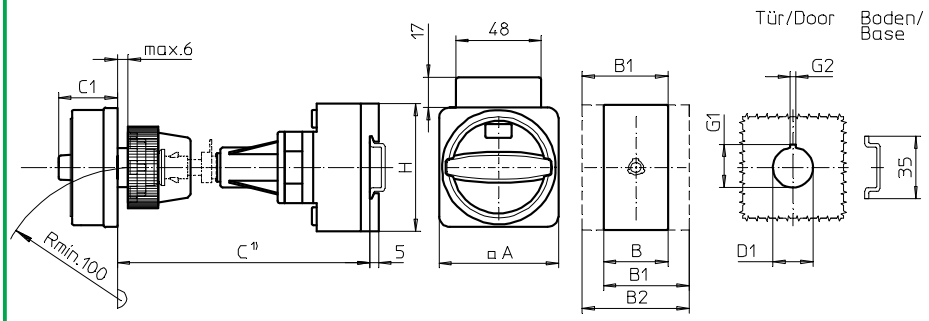

Produktreihen
H200-A/ -B/ -D

Bodeneinbauschalter

Türverriegelung
Metallachsverlängerung

Zentralbefestigung
ø 22,5 mm frontseitig

281N1 (IP66)
281N4 (IP66)

Komplettschalter	Pole	Produktreihen	Bemessungsdaten (IEC 60947) Betriebsstrom I_e AC-21A A	Betriebsleistung bei 380-440V AC-23A kW	AC-3 kW	Bestellnummer
Hauptschalter Nullstellung verriegelbar bei 09h	3 ... 8	H200-A/ -D	20	5,5	3,7	**H216 - 41 ... - 281N1**
			25	7,5	5,5	**H220 - 41 ... - 281N1**
			32	11	7,5	**H226 - 41 ... - 281N1**
			40	15	11	**H233 - 41 ... - 281N1**
	3 ... 4	H200-B	63	22	18,5	**H263 - 41 ... - 281N1**
Haupt-/ Notausschalter Nullstellung verriegelbar bei 09h	3 ... 8	H200-A/ -D	20	5,5	3,7	**H216 - 41 ... - 281N4**
			25	7,5	5,5	**H220 - 41 ... - 281N4**
			32	11	7,5	**H226 - 41 ... - 281N4**
			40	15	11	**H233 - 41 ... - 281N4**
	3 ... 4	H200-B	63	22	18,5	**H263 - 41 ... - 281N4**

SMD-Module zum Grundschaltermodul A02

Bauformmodul für Bauform 281N.	H200-A H200-B/ -D	**BFA2 - 281** **BFB2 - 281**
N-Vorhängeschlosssperre 67 x 67 mm für Bauform 281N1 Sperrkranz schwarz, Sperrgriff schwarz	H200-A/ -B/ -D	**2GN1**
N-Vorhängeschlosssperre 67 x 67 mm für Bauform 281N4 Sperrkranz gelb, Sperrgriff rot		**2GN4**
Aufsteckbares Zusatzschild		**FAZ2 - 8041**

Abmessungen in mm

Produktreihen	A	B	B1	B2	C1	D1	G1	G2	H
H200-A	67	36	48	60	33	22,5	24,2	3,2	70
H200-B	67	50	69	88	33	22,5	24,2	3,2	72
H200-D	67	72	84	96	33	22,5	24,2	3,2	70

C¹⁾ Einbaumaß Außenseite Tür bis Oberkante Hutschiene. Zugehörige Metallachse getrennt bestellen, siehe Seite B6-9.

Bodeneinbauschalter

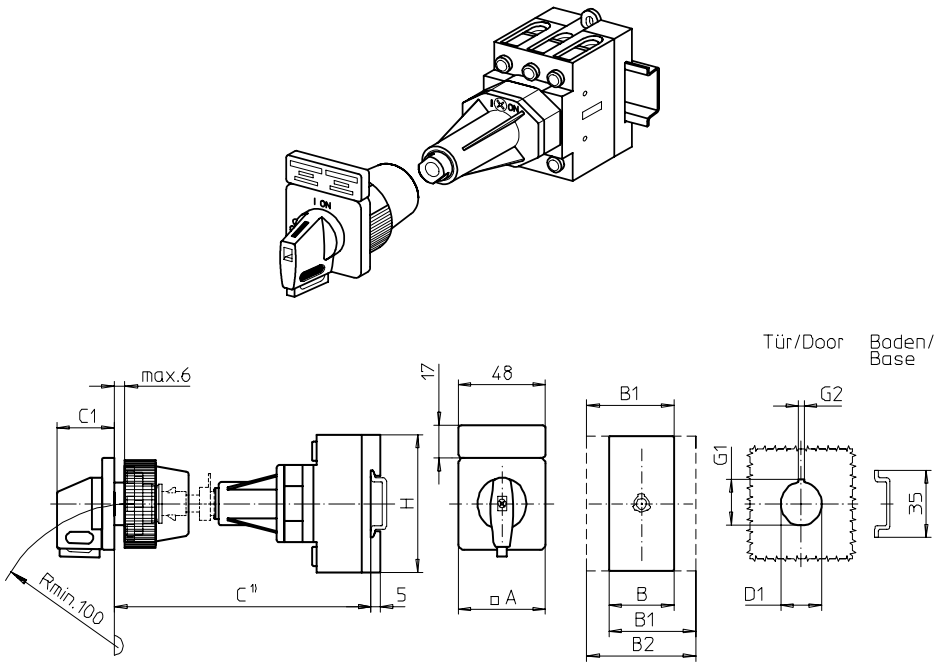

Produktreihen
H200-A/ -B

Bodeneinbauschalter

Türverriegelung
Metallachsverlängerung

Zentralbefestigung
ø 22,5 mm frontseitig

281V1 (IP66)
281V4 (IP66)

Komplettschalter	Pole	Produktreihen	Bemessungsdaten (IEC 60947) Betriebsstrom I_e AC-21A A	Betriebsleistung bei 380-440V AC-23A kW	AC-3 kW	Bestellnummer
Hauptschalter Nullstellung verriegelbar bei 09h	3 ... 4	H200-A	20	5,5	3,7	**H216 - 41 ... - 281V1**
			25	7,5	5,5	**H220 - 41 ... - 281V1**
			32	11	7,5	**H226 - 41 ... - 281V1**
			40	15	11	**H233 - 41 ... - 281V1**
	3 ... 4	H200-B	63	22	18,5	**H263 - 41 ... - 281V1**
Haupt-/ Notausschalter Nullstellung verriegelbar bei 09h	3 ... 4	H200-A	20	5,5	3,7	**H216 - 41 ... - 281V4**
			25	7,5	5,5	**H220 - 41 ... - 281V4**
			32	11	7,5	**H226 - 41 ... - 281V4**
			40	15	11	**H233 - 41 ... - 281V4**
	3 ... 4	H200-B	63	22	18,5	**H263 - 41 ... - 281V4**

SMD-Module zum Grundschaltermodul A02

Bauformmodul für Bauform 281V.	H200-A H200-B	**BFA2 - 281** **BFB2 - 281**
V-Antriebsmodul 48 x 48 mm für Bauform 281V1 Frontschild schwarz, Griff schwarz	H200-A/ -B	**2LV1 - 09**
Schrifteinlage silber für Antriebsmodul 281V1		**FAS2 - 9078**
V-Antriebsmodul 48 x 48 mm für Bauform 281V4 Frontschild schwarz, Griff rot		**2LV4 - 09**
Schrifteinlage gelb für Antriebsmodul 281V4		**FBS2 - 9078**
Aufsteckbares Zusatzschild		**FAZ2 - 8041**

Abmessungen in mm

Produktreihen	A	B	B1	B2	C1	D1	G1	G2	H
H200-A	48	36	48	60	32	22,5	24,2	3,2	70
H200-B	48	50	69	88	32	22,5	24,2	3,2	72

C¹⁾ Einbaumaß Außenseite Tür bis Oberkante Hutschiene. Zugehörige Metallachse getrennt bestellen, siehe Seite B6-9.

Bodeneinbauschalter

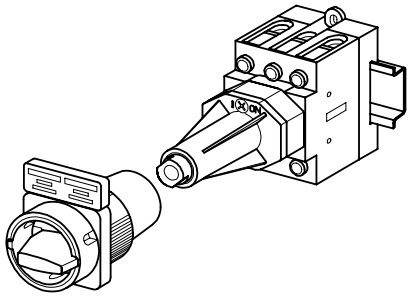

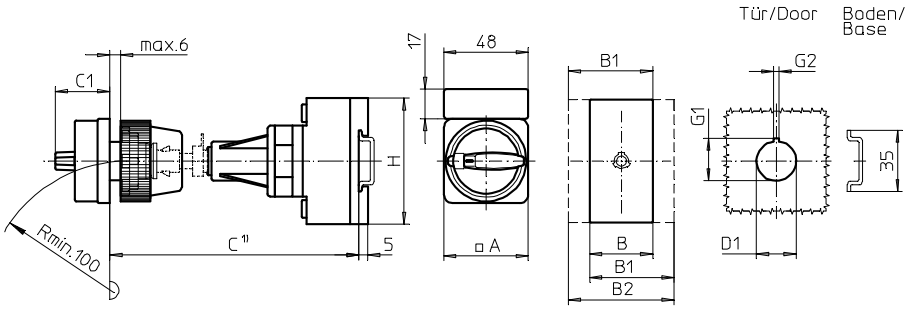

Produktreihen
H200-A/ -B

Bodeneinbauschalter

Türverriegelung
Metallachsverlängerung

Zentralbefestigung
ø 22,5 mm frontseitig

287M1 (IP66)
287M4 (IP66)

Komplettschalter	Pole	Produktreihen	Bemessungsdaten (IEC 60947) Betriebsstrom I_e AC-21A A	Betriebsleistung bei 380-440V AC-23A kW	AC-3 kW	Bestellnummer
Hauptschalter Nullstellung verriegelbar bei 09h	3 ... 4	H200-A	20	5,5	3,7	**H216 - 41 ... - 287M1**
			25	7,5	5,5	**H220 - 41 ... - 287M1**
			32	11	7,5	**H226 - 41 ... - 287M1**
			40	15	11	**H233 - 41 ... - 287M1**
	3 ... 4	H200-B	63	22	18,5	**H263 - 41 ... - 287M1**
Haupt-/ Notausschalter Nullstellung verriegelbar bei 09h	3 ... 4	H200-A	20	5,5	3,7	**H216 - 41 ... - 287M4**
			25	7,5	5,5	**H220 - 41 ... - 287M4**
			32	11	7,5	**H226 - 41 ... - 287M4**
			40	15	11	**H233 - 41 ... - 287M4**
	3 ... 4	H200-B	63	22	18,5	**H263 - 41 ... - 287M4**

SMD-Module zum Grundschaltermodul A02

Bauformmodul für Bauform 287M.	H200-A H200-B	**BFA2 - 281** **BFB2 - 281**
M-Vorhängeschlosssperre 48 x 48 mm für Bauform 287M1 Sperrkranz schwarz, Sperrgriff schwarz	H200-A/ -B	**2MM1**
M-Vorhängeschlosssperre 48 x 48 mm für Bauform 287M4 Sperrkranz gelb, Sperrgriff rot		**2MM4**
Aufsteckbares Zusatzschild		**FAZ2 - 8041**

Abmessungen in mm

Produktreihen	A	B	B1	B2	C1	D1	G1	G2	H
H200-A	48	36	48	60	31	22,5	24,2	3,2	70
H200-B	48	50	69	88	31	22,5	24,2	3,2	72

C¹⁾ Einbaumaß Außenseite Tür bis Oberkante Hutschiene. Zugehörige Metallachse getrennt bestellen, siehe Seite B6-9.

Bodeneinbauschalter

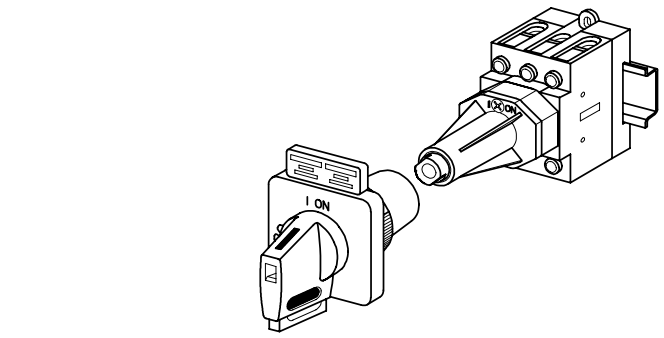

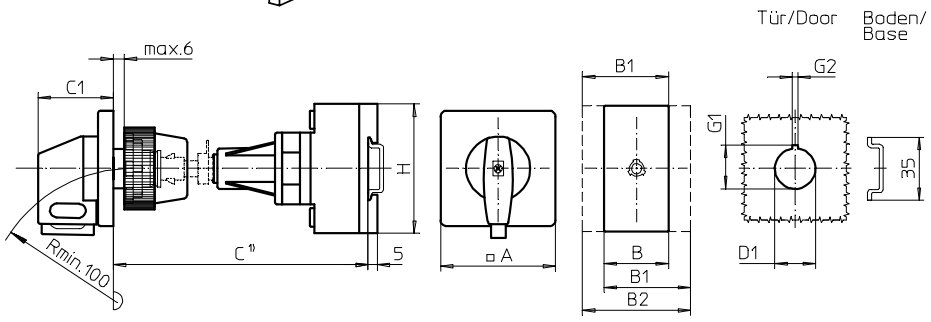

Produktreihen
H200-A/ -B/ -D

Bodeneinbauschalter
Antrieb nächste Baugröße

Türverriegelung
Metallachsverlängerung

Zentralbefestigung
ø 22,5 mm frontseitig

289V1 (IP66)
289V4 (IP66)

Komplettschalter	Pole	Produktreihen	Bemessungsdaten (IEC 60947) Betriebsstrom I_e AC-21A A	Betriebsleistung bei 380-440V AC-23A kW	AC-3 kW	Bestellnummer
Hauptschalter Nullstellung verriegelbar bei 09h	3 ... 8	H200-A/ -D	20	5,5	3,7	**H216 - 41 ... - 289V1**
			25	7,5	5,5	**H220 - 41 ... - 289V1**
			32	11	7,5	**H226 - 41 ... - 289V1**
			40	15	11	**H233 - 41 ... - 289V1**
	3 ... 4	H200-B	63	22	18,5	**H263 - 41 ... - 289V1**
Haupt-/ Notausschalter Nullstellung verriegelbar bei 09h	3 ... 8	H200-A/ -D	20	5,5	3,7	**H216 - 41 ... - 289V4**
			25	7,5	5,5	**H220 - 41 ... - 289V4**
			32	11	7,5	**H226 - 41 ... - 289V4**
			40	15	11	**H233 - 41 ... - 289V4**
	3 ... 4	H200-B	63	22	18,5	**H263 - 41 ... - 289V4**

SMD-Module zum Grundschaltermodul A02

Bauformmodul für Bauform 289V.	H200-A H200-B/ -D	**BFA2 - 281** **BFB2 - 281**
V-Antriebsmodul 64 x 64 mm für Bauform 289V1 Frontschild schwarz, Griff schwarz	H200-A/ -B/ -D	**2NV1 - 09**
Schrifteinlage silber für Antriebsmodul 289V1		**FAS4 - 9078**
V-Antriebsmodul 64 x 64 mm für Bauform 289V4 Frontschild schwarz, Griff rot		**2NV4 - 09**
Schrifteinlage gelb für Antriebsmodul 289V4 Aufsteckbares Zusatzschild		**FBS4 - 9078** **FAZ2 - 8041**

Abmessungen in mm

Produktreihen	A	B	B1	B2	C1	D1	G1	G2	H
H200-A	64	36	48	60	39	22,5	24,2	3,2	70
H200-B	64	50	69	88	39	22,5	24,2	3,2	72
H200-D	64	72	84	96	39	22,5	24,2	3,2	70

C¹⁾ Einbaumaß Außenseite Tür bis Oberkante Hutschiene. Zugehörige Metallachse getrennt bestellen, siehe Seite B6-9.

Metallachsverlängerung

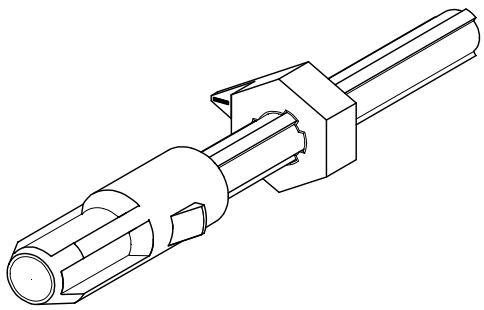

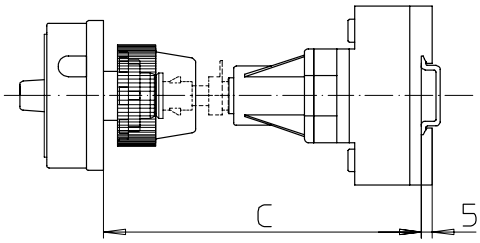

Produktreihen
H200-A/ -B/ -D/ -E

Bodeneinbauschalter

Türverriegelung
Metallachsverlängerung

Zentralbefestigung
ø 22,5 mm frontseitig

AVA8 - . . .

Metallachsverlängerung für Bauformen mit Türverriegelung und Zentralbefestigung ø 22,5 mm frontseitig

Abmessung C (Einbaumaß Außenseite Tür bis Oberkante Hutschiene)

H200-A / -B	H200-D/ -E	Bestellnummer
155 . . . 173 mm	163 . . . 181 mm	**AVA8 - 065**
174 . . . 198 mm	182 . . . 206 mm	**AVA8 - 090**
199 . . . 223 mm	207 . . . 231 mm	**AVA8 - 115**
224 . . . 248 mm	232 . . . 256 mm	**AVA8 - 140**
249 . . . 273 mm	257 . . . 281 mm	**AVA8 - 165**
274 . . . 298 mm	282 . . . 306 mm	**AVA8 - 190**
299 . . . 323 mm	307 . . . 331 mm	**AVA8 - 215**
324 . . . 348 mm	332 . . . 356 mm	**AVA8 - 240**
349 . . . 373 mm	357 . . . 381 mm	**AVA8 - 265**
374 . . . 398 mm	382 . . . 406 mm	**AVA8 - 290**
399 . . . 423 mm	407 . . . 431 mm	**AVA8 - 315**
424 . . . 448 mm	432 . . . 456 mm	**AVA8 - 340**
449 . . . 473 mm	457 . . . 481 mm	**AVA8 - 365**
474 . . . 498 mm	482 . . . 506 mm	**AVA8 - 390**
499 . . . 523 mm	507 . . . 531 mm	**AVA8 - 415**
524 . . . 548 mm	532 . . . 556 mm	**AVA8 - 440**
549 . . . 573 mm	557 . . . 581 mm	**AVA8 - 465**
574 . . . 598 mm	582 . . . 606 mm	**AVA8 - 490**
599 . . . 623 mm	607 . . . 631 mm	**AVA8 - 515**
624 . . . 643 mm	632 . . . 656 mm	**AVA8 - 540**

Bodeneinbauschalter

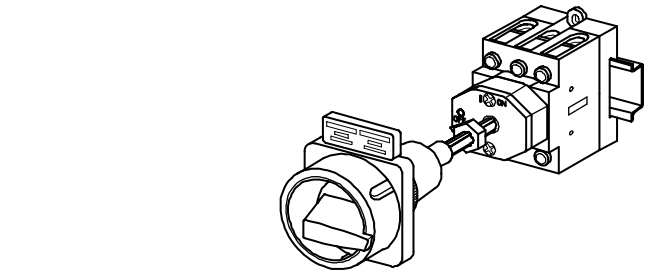

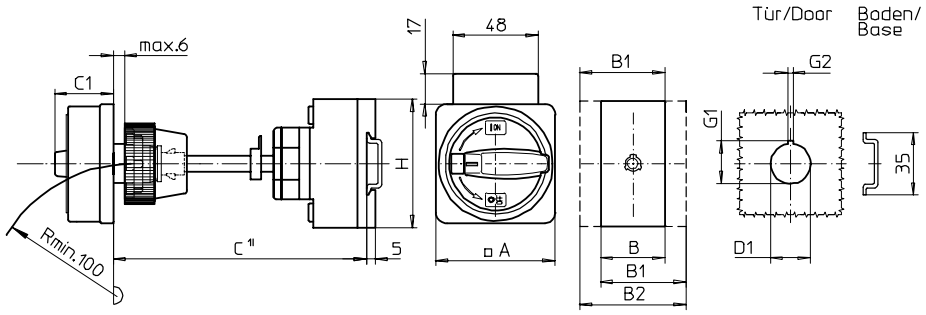

Produktreihen H200-A/ -B

Bodeneinbauschalter

Türverriegelung

Metallachsverlängerung mit fester Achse, C =110mm

Zentralbefestigung

ø 22,5 mm frontseitig

311M1 (IP66)
311M4 (IP66)

Komplettschalter	Pole	Produktreihen	Bemessungsdaten (IEC 60947) Betriebsstrom I_e AC-21A A	Betriebsleistung bei 380-440V AC-23A kW	AC-3 kW	Bestellnummer
Hauptschalter Nullstellung verriegelbar bei 09h	3 ... 4	H200-A	20	5,5	3,7	**H216 - 41 ... - 311M1**
			25	7,5	5,5	**H220 - 41 ... - 311M1**
			32	11	7,5	**H226 - 41 ... - 311M1**
			40	15	11	**H233 - 41 ... - 311M1**
		H200-B	63	22	18,5	**H263 - 41 ... - 311M1**
Haupt-/ Notausschalter Nullstellung verriegelbar bei 09h	3 ... 4	H200-A	20	5,5	3,7	**H216 - 41 ... - 311M4**
			25	7,5	5,5	**H220 - 41 ... - 311M4**
			32	11	7,5	**H226 - 41 ... - 311M4**
			40	15	11	**H233 - 41 ... - 311M4**
		H200-B	63	22	18,5	**H263 - 41 ... - 311M4**

SMD-Module zum Grundschaltermodul A02

Bauformmodul für Bauform 311M.	H200-A H200-B	**BFA2 - 311** **BFB2 - 311**
M-Vorhängeschlosssperre 67 x 67 mm für Bauform 311M1 Sperrkranz schwarz, Sperrgriff schwarz	H200-A/ -B	**2GM1**
M-Vorhängeschlosssperre 67 x 67 mm für Bauform 311M4 Sperrkranz gelb, Sperrgriff rot		**2GM4**
Aufsteckbares Zusatzschild		**FAZ2 - 8041**

Abmessungen in mm

Produktreihen	A	B	B1	B2	C	C1	D1	G1	G2	H
H200-A	67	36	48	60	110	38	22,5	24,2	3,2	70
H200-B	67	50	69	88	110	38	22,5	24,2	3,2	72

C1) Einbaumaß Außenseite Tür bis Oberkante Hutschiene.

Bodeneinbauschalter

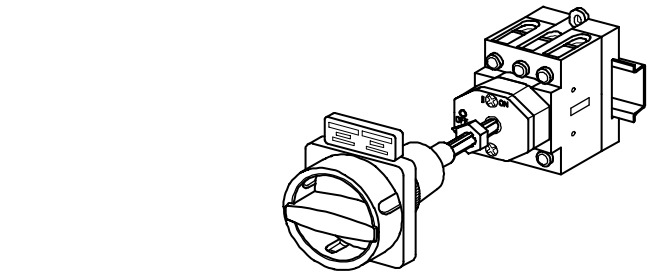

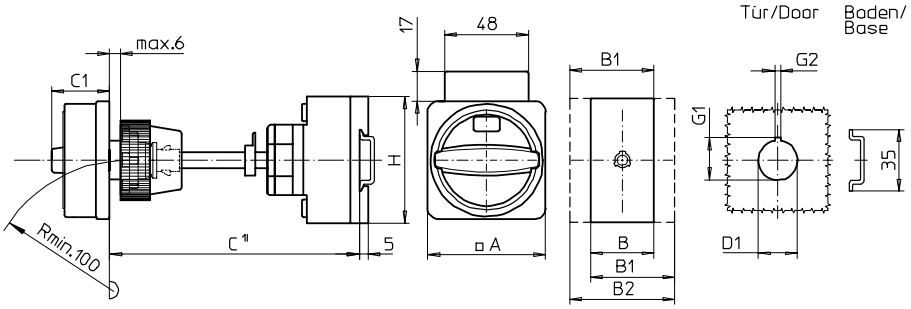

Produktreihen
H200-A/ -B

Bodeneinbauschalter

Türverriegelung
Metallachsverlängerung mit fester Achse, C =110 mm

Zentralbefestigung
ø 22,5 mm frontseitig

311N1 (IP66)
311N4 (IP66)

Komplettschalter	Pole	Produktreihen	Bemessungsdaten (IEC 60947) Betriebsstrom I_e AC-21A A	Betriebsleistung bei 380-440V AC-23A kW	AC-3 kW	Bestellnummer
Hauptschalter Nullstellung verriegelbar bei 09h	3 ... 4	H200-A	20	5,5	3,7	**H216 - 41 ... - 311N1**
			25	7,5	5,5	**H220 - 41 ... - 311N1**
			32	11	7,5	**H226 - 41 ... - 311N1**
			40	15	11	**H233 - 41 ... - 311N1**
		H200-B	63	22	18,5	**H263 - 41 ... - 311N1**
Haupt-/ Notausschalter Nullstellung verriegelbar bei 09h	3 ... 4	H200-A	20	5,5	3,7	**H216 - 41 ... - 311N4**
			25	7,5	5,5	**H220 - 41 ... - 311N4**
			32	11	7,5	**H226 - 41 ... - 311N4**
			40	15	11	**H233 - 41 ... - 311N4**
		H200-B	63	22	18,5	**H263 - 41 ... - 311N4**

SMD-Module zum Grundschaltermodul A02

Bauformmodul für Bauform 311N.	H200-A H200-B/	**BFA2 - 311** **BFB2 - 311**
N-Vorhängeschlosssperre 67 x 67 mm für Bauform 311N1 Sperrkranz schwarz, Sperrgriff schwarz	H200-A/ -B	**2GN1**
N-Vorhängeschlosssperre 67 x 67 mm für Bauform 311N4 Sperrkranz gelb, Sperrgriff rot		**2GN4**
Aufsteckbares Zusatzschild		**FAZ2 - 8041**

Abmessungen in mm

Produktreihen	A	B	B1	B2	C	C1	D1	G1	G2	H
H200-A	67	36	48	60	110	33	22,5	24,2	3,2	70
H200-B	67	50	69	88	110	33	22,5	24,2	3,2	72

C1) Einbaumaß Außenseite Tür bis Oberkante Hutschiene.

Bodeneinbauschalter

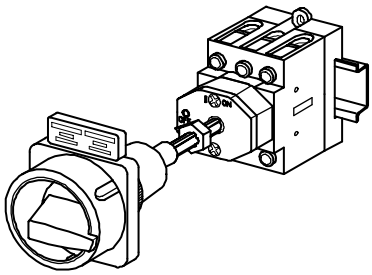

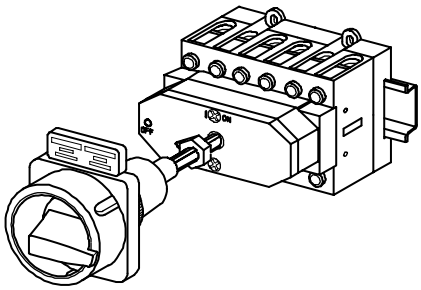

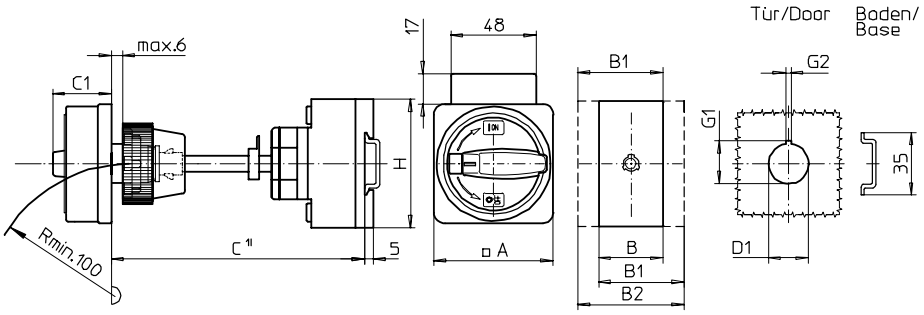

Produktreihen
H200-A/ -B/ -D

Bodeneinbauschalter

Türverriegelung
Metallachsverlängerung mit fester Achse, C =115 mm

Zentralbefestigung
ø 22,5 mm frontseitig

312M1 (IP66)
312M4 (IP66)

Komplettschalter	Pole	Produktreihen	Bemessungsdaten (IEC 60947) Betriebsstrom I_e AC-21A A	Betriebsleistung bei 380-440V AC-23A kW	AC-3 kW	Bestellnummer
Hauptschalter Nullstellung verriegelbar bei 09h	3 ... 8	H200-A/ -D	20	5,5	3,7	**H216 - 41 ... - 312M1**
			25	7,5	5,5	**H220 - 41 ... - 312M1**
			32	11	7,5	**H226 - 41 ... - 312M1**
			40	15	11	**H233 - 41 ... - 312M1**
	3 ... 4	H200-B	63	22	18,5	**H263 - 41 ... - 312M1**
Haupt-/ Notausschalter Nullstellung verriegelbar bei 09h	3 ... 8	H200-A/ -D	20	5,5	3,7	**H216 - 41 ... - 312M4**
			25	7,5	5,5	**H220 - 41 ... - 312M4**
			32	11	7,5	**H226 - 41 ... - 312M4**
			40	15	11	**H233 - 41 ... - 312M4**
	3 ... 4	H200-B	63	22	18,5	**H263 - 41 ... - 312M4**

SMD-Module zum Grundschaltermodul A02

Bauformmodul für Bauform 312M.	H200-A	**BFA2 - 312**
	H200-B	**BFB2 - 312**
	H200-D	**BFC2 - 312**
M-Vorhängeschlosssperre 67 x 67 mm für Bauform 312M1 Sperrkranz schwarz, Sperrgriff schwarz	H200-A/ -B/ -D	**2GM1**
M-Vorhängeschlosssperre 67 x 67 mm für Bauform 312M4 Sperrkranz gelb, Sperrgriff rot		**2GM4**
Aufsteckbares Zusatzschild		**FAZ2 - 8041**

Abmessungen in mm

Produktreihen	A	B	B1	B2	C	C1	D1	G1	G2	H
H200-A	67	36	48	60	115	38	22,5	24,2	3,2	70
H200-B	67	50	69	88	115	38	22,5	24,2	3,2	72
H200-D	67	72	84	96	115	38	22,5	24,2	3,2	70

C[1)] Einbaumaß Außenseite Tür bis Oberkante Hutschiene.

Bodeneinbauschalter

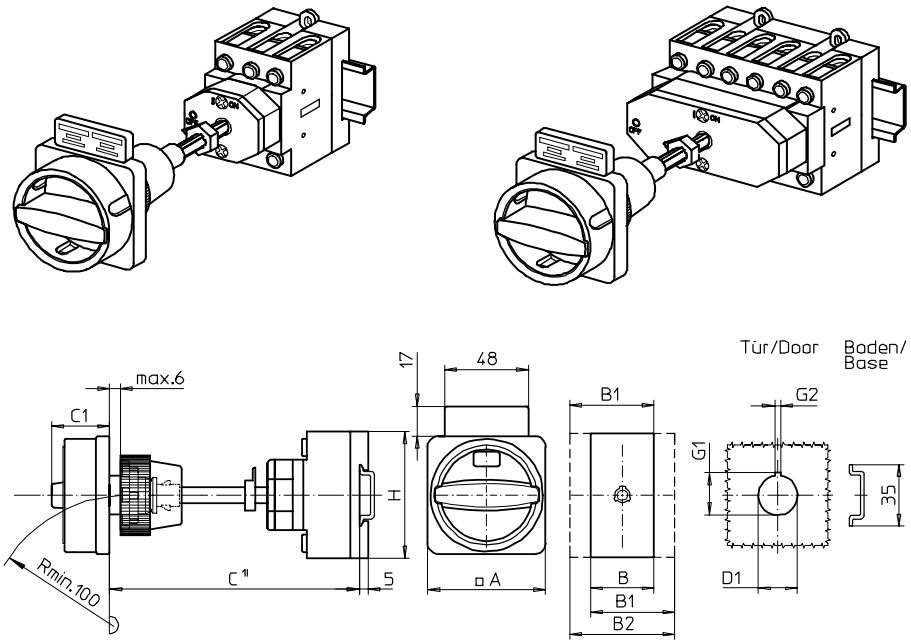

Produktreihen
H200-A/ -B/ -D

Bodeneinbauschalter

Türverriegelung
Metallachsverlängerung mit fester Achse, C =115 mm

Zentralbefestigung
ø 22,5 mm frontseitig

312N1 (IP66)
312N4 (IP66)

Komplettschalter	Pole	Produktreihen	Bemessungsdaten (IEC 60947) Betriebsstrom I_e AC-21A A	Betriebsleistung bei 380-440V AC-23A kW	AC-3 kW	Bestellnummer
Hauptschalter Nullstellung verriegelbar bei 09h	3 ... 8	H200-A/ -D	20	5,5	3,7	**H216 - 41 ... - 312N1**
			25	7,5	5,5	**H220 - 41 ... - 312N1**
			32	11	7,5	**H226 - 41 ... - 312N1**
			40	15	11	**H233 - 41 ... - 312N1**
	3 ... 4	H200-B	63	22	18,5	**H263 - 41 ... - 312N1**
Haupt-/ Notausschalter Nullstellung verriegelbar bei 09h	3 ... 8	H200-A/ -D	20	5,5	3,7	**H216 - 41 ... - 312N4**
			25	7,5	5,5	**H220 - 41 ... - 312N4**
			32	11	7,5	**H226 - 41 ... - 312N4**
			40	15	11	**H233 - 41 ... - 312N4**
	3 ... 4	H200-B	63	22	18,5	**H263 - 41 ... - 312N4**

SMD-Module zum Grundschaltermodul A02

Bauformmodul für Bauform 312N.	H200-A	**BFA2 - 312**
	H200-B	**BFB2 - 312**
	H200-D	**BFC2 - 312**
N-Vorhängeschlosssperre 67 x 67 mm für Bauform 312N1 Sperrkranz schwarz, Sperrgriff schwarz	H200-A/ -B/ -D	**2GN1**
N-Vorhängeschlosssperre 67 x 67 mm für Bauform 312N4 Sperrkranz gelb, Sperrgriff rot		**2GN4**
Aufsteckbares Zusatzschild		**FAZ2 - 8041**

Abmessungen in mm

Produktreihen	A	B	B1	B2	C	C1	D1	G1	G2	H
H200-A	67	36	48	60	115	33	22,5	24,2	3,2	70
H200-B	67	50	69	88	115	33	22,5	24,2	3,2	72
H200-D	67	72	84	96	115	33	22,5	24,2	3,2	70

C[1)] Einbaumaß Außenseite Tür bis Oberkante Hutschiene.

Bodeneinbauschalter

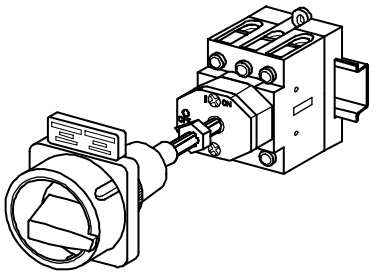

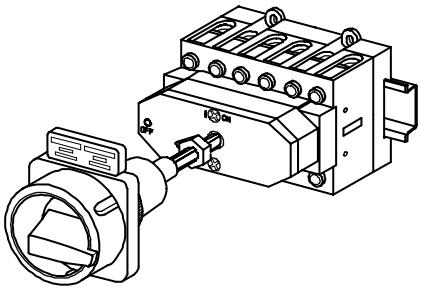

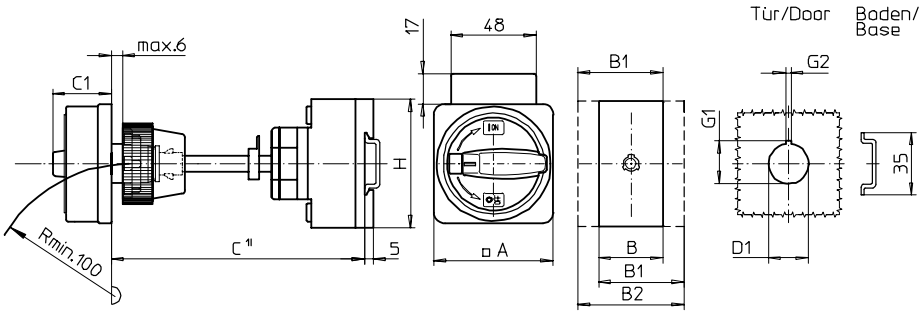

Produktreihen
H200-A/ -B/ -D

Bodeneinbauschalter

Türverriegelung
Metallachsverlängerung mit fester Achse, C =120 mm

Zentralbefestigung
ø 22,5 mm frontseitig

313M1 (IP66)
313M4 (IP66)

Komplettschalter	Pole	Produktreihen	Bemessungsdaten (IEC 60947) Betriebsstrom I_e AC-21A A	Betriebsleistung bei 380-440V AC-23A kW	AC-3 kW	Bestellnummer
Hauptschalter Nullstellung verriegelbar bei 09h	3 ... 8	H200-A/ -D	20	5,5	3,7	**H216 - 41 ... - 313M1**
			25	7,5	5,5	**H220 - 41 ... - 313M1**
			32	11	7,5	**H226 - 41 ... - 313M1**
			40	15	11	**H233 - 41 ... - 313M1**
	3 ... 4	H200-B	63	22	18,5	**H263 - 41 ... - 313M1**
Haupt-/ Notausschalter Nullstellung verriegelbar bei 09h	3 ... 8	H200-A/ -D	20	5,5	3,7	**H216 - 41 ... - 313M4**
			25	7,5	5,5	**H220 - 41 ... - 313M4**
			32	11	7,5	**H226 - 41 ... - 313M4**
			40	15	11	**H233 - 41 ... - 313M4**
	3 ... 4	H200-B	63	22	18,5	**H263 - 41 ... - 313M4**

SMD-Module zum Grundschaltermodul A02

Bauformmodul für Bauform 313M.	H200-A	**BFA2 - 313**
	H200-B	**BFB2 - 313**
	H200-D	**BFC2 - 313**
M-Vorhängeschlosssperre 67 x 67 mm für Bauform 313M1 Sperrkranz schwarz, Sperrgriff schwarz	H200-A/ -B/ -D	**2GM1**
M-Vorhängeschlosssperre 67 x 67 mm für Bauform 313M4 Sperrkranz gelb, Sperrgriff rot		**2GM4**
Aufsteckbares Zusatzschild		**FAZ2 - 8041**

Abmessungen in mm

Produktreihen	A	B	B1	B2	C	C1	D1	G1	G2	H
H200-A	67	36	48	60	120	38	22,5	24,2	3,2	70
H200-B	67	50	69	88	120	38	22,5	24,2	3,2	72
H200-D	67	72	84	96	120	38	22,5	24,2	3,2	70

C[1)] Einbaumaß Außenseite Tür bis Oberkante Hutschiene.

Bodeneinbauschalter

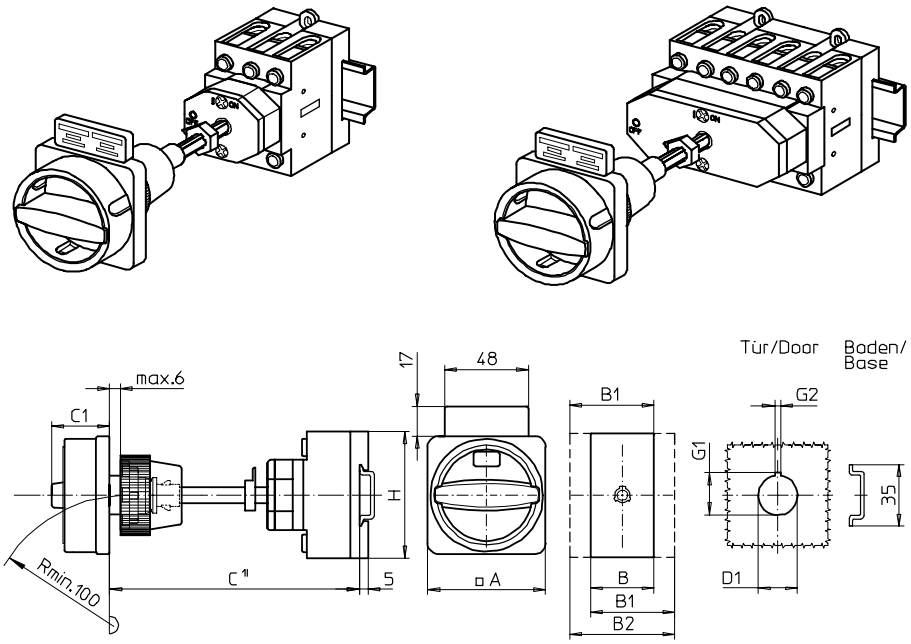

Produktreihen
H200-A/ -B/ -D

Bodeneinbauschalter

Türverriegelung
Metallachsverlängerung mit fester Achse, C =120 mm

Zentralbefestigung
ø 22,5 mm frontseitig

313N1 (IP66)
313N4 (IP66)

Komplettschalter	Pole	Produktreihen	Bemessungsdaten (IEC 60947) Betriebsstrom I_e AC-21A A	Betriebsleistung bei 380-440V AC-23A kW	AC-3 kW	Bestellnummer
Hauptschalter Nullstellung verriegelbar bei 09h	3 ... 8	H200-A/ -D	20	5,5	3,7	**H216 - 41 ... - 313N1**
			25	7,5	5,5	**H220 - 41 ... - 313N1**
			32	11	7,5	**H226 - 41 ... - 313N1**
			40	15	11	**H233 - 41 ... - 313N1**
	3 ... 4	H200-B	63	22	18,5	**H263 - 41 ... - 313N1**
Haupt-/ Notausschalter Nullstellung verriegelbar bei 09h	3 ... 8	H200-A/ -D	20	5,5	3,7	**H216 - 41 ... - 313N4**
			25	7,5	5,5	**H220 - 41 ... - 313N4**
			32	11	7,5	**H226 - 41 ... - 313N4**
			40	15	11	**H233 - 41 ... - 313N4**
	3 ... 4	H200-B	63	22	18,5	**H263 - 41 ... - 313N4**

SMD-Module zum Grundschaltermodul A02

Bauformmodul für Bauform 313N.	H200-A	**BFA2 - 313**
	H200-B	**BFB2 - 313**
	H200-D	**BFC2 - 313**
N-Vorhängeschlosssperre 67 x 67 mm für Bauform 313N1 Sperrkranz schwarz, Sperrgriff schwarz	H200-A/ -B/ -D	**2GN1**
N-Vorhängeschlosssperre 67 x 67 mm für Bauform 313N4 Sperrkranz gelb, Sperrgriff rot		**2GN4**
Aufsteckbares Zusatzschild		**FAZ2 - 8041**

Abmessungen in mm

Produktreihen	A	B	B1	B2	C	C1	D1	G1	G2	H
H200-A	67	36	48	60	120	33	22,5	24,2	3,2	70
H200-B	67	50	69	88	120	33	22,5	24,2	3,2	72
H200-D	67	72	84	96	120	33	22,5	24,2	3,2	70

C[1)] Einbaumaß Außenseite Tür bis Oberkante Hutschiene.

Bodeneinbauschalter

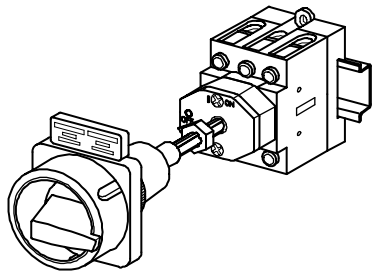

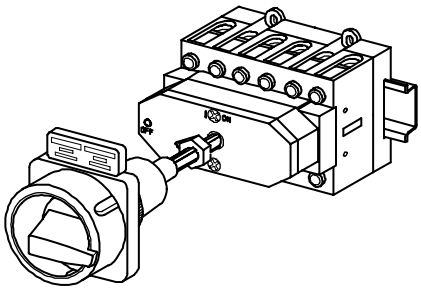

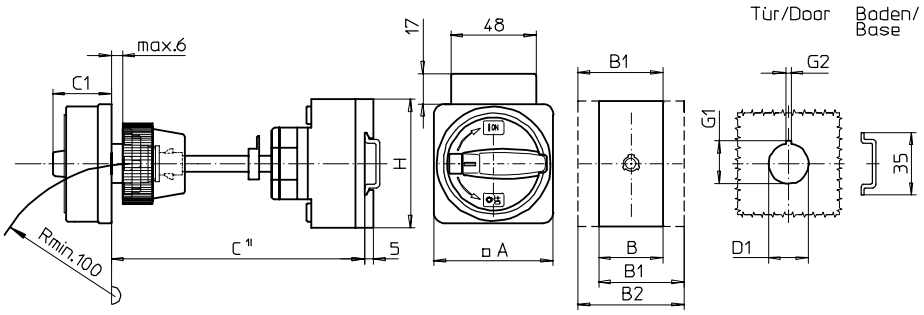

Produktreihen
H200-A/ -B/ -D

Bodeneinbauschalter

Türverriegelung
Metallachsverlängerung mit fester Achse, C =125 mm

Zentralbefestigung
ø 22,5 mm frontseitig

314M1 (IP66)
314M4 (IP66)

Komplettschalter	Pole	Produktreihen	Bemessungsdaten (IEC 60947) Betriebsstrom I_e AC-21A A	Betriebsleistung bei 380-440V AC-23A kW	AC-3 kW	Bestellnummer
Hauptschalter Nullstellung verriegelbar bei 09h	3 ... 8	H200-A/ -D	20	5,5	3,7	**H216 - 41 ... - 314M1**
			25	7,5	5,5	**H220 - 41 ... - 314M1**
			32	11	7,5	**H226 - 41 ... - 314M1**
			40	15	11	**H233 - 41 ... - 314M1**
	3 ... 4	H200-B	63	22	18,5	**H263 - 41 ... - 314M1**
Haupt-/ Notausschalter Nullstellung verriegelbar bei 09h	3 ... 8	H200-A/ -D	20	5,5	3,7	**H216 - 41 ... - 314M4**
			25	7,5	5,5	**H220 - 41 ... - 314M4**
			32	11	7,5	**H226 - 41 ... - 314M4**
			40	15	11	**H233 - 41 ... - 314M4**
	3 ... 4	H200-B	63	22	18,5	**H263 - 41 ... - 314M4**

SMD-Module zum Grundschaltermodul A02

Bauformmodul für Bauform 314M.	H200-A	**BFA2 - 314**
	H200-B	**BFB2 - 314**
	H200-D	**BFC2 - 314**
M-Vorhängeschlosssperre 67 x 67 mm für Bauform 314M1 Sperrkranz schwarz, Sperrgriff schwarz	H200-A/ -B/ -D	**2GM1**
M-Vorhängeschlosssperre 67 x 67 mm für Bauform 314M4 Sperrkranz gelb, Sperrgriff rot		**2GM4**
Aufsteckbares Zusatzschild		**FAZ2 - 8041**

Abmessungen in mm

Produktreihen	A	B	B1	B2	C	C1	D1	G1	G2	H
H200-A	67	36	48	60	125	38	22,5	24,2	3,2	70
H200-B	67	50	69	88	125	38	22,5	24,2	3,2	72
H200-D	67	72	84	96	125	38	22,5	24,2	3,2	70

C[1)] Einbaumaß Außenseite Tür bis Oberkante Hutschiene.

Bodeneinbauschalter

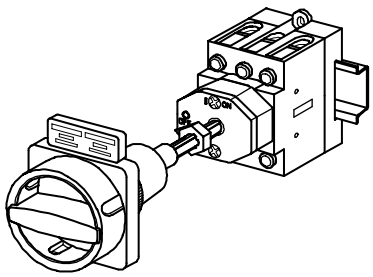

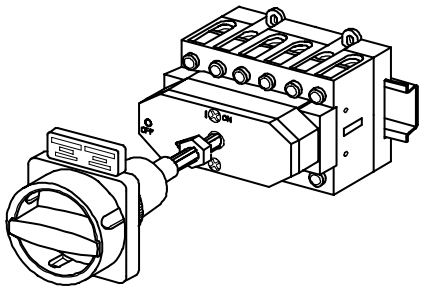

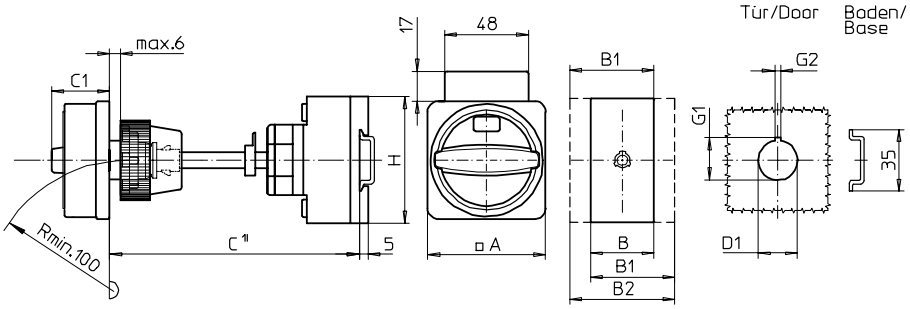

Produktreihen
H200-A/ -B/ -D

Bodeneinbauschalter

Türverriegelung
Metallachsverlängerung mit fester Achse, C =125 mm

Zentralbefestigung
ø 22,5 mm frontseitig

314N1 (IP66)
314N4 (IP66)

Komplettschalter	Pole	Produktreihen	Bemessungsdaten (IEC 60947) Betriebsstrom I_e AC-21A A	Betriebsleistung bei 380-440V AC-23A kW	AC-3 kW	Bestellnummer
Hauptschalter Nullstellung verriegelbar bei 09h	3 ... 8	H200-A/ -D	20	5,5	3,7	**H216 - 41 ... - 314N1**
			25	7,5	5,5	**H220 - 41 ... - 314N1**
			32	11	7,5	**H226 - 41 ... - 314N1**
			40	15	11	**H233 - 41 ... - 314N1**
	3 ... 4	H200-B	63	22	18,5	**H263 - 41 ... - 314N1**
Haupt-/ Notausschalter Nullstellung verriegelbar bei 09h	3 ... 8	H200-A/ -D	20	5,5	3,7	**H216 - 41 ... - 314N4**
			25	7,5	5,5	**H220 - 41 ... - 314N4**
			32	11	7,5	**H226 - 41 ... - 314N4**
			40	15	11	**H233 - 41 ... - 314N4**
	3 ... 4	H200-B	63	22	18,5	**H263 - 41 ... - 314N4**

SMD-Module zum Grundschaltermodul A02

Bauformmodul für Bauform 314N.	H200-A	**BFA2 - 314**
	H200-B	**BFB2 - 314**
	H200-D	**BFC2 - 314**
N-Vorhängeschlosssperre 67 x 67 mm für Bauform 314N1 Sperrkranz schwarz, Sperrgriff schwarz	H200-A/ -B/ -D	**2GN1**
N-Vorhängeschlosssperre 67 x 67 mm für Bauform 314N4 Sperrkranz gelb, Sperrgriff rot		**2GN4**
Aufsteckbares Zusatzschild		**FAZ2 - 8041**

Abmessungen in mm

Produktreihen	A	B	B1	B2	C	C1	D1	G1	G2	H
H200-A	67	36	48	60	125	33	22,5	24,2	3,2	70
H200-B	67	50	69	88	125	33	22,5	24,2	3,2	72
H200-D	67	72	84	96	125	33	22,5	24,2	3,2	70

C[1)] Einbaumaß Außenseite Tür bis Oberkante Hutschiene.

Bodeneinbauschalter

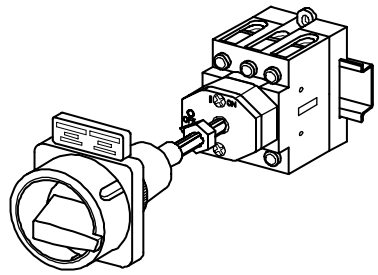

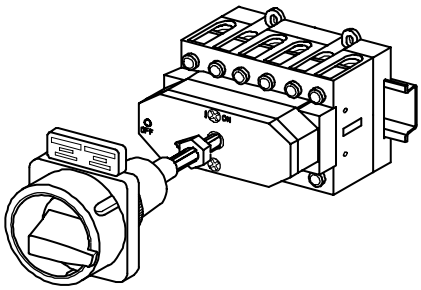

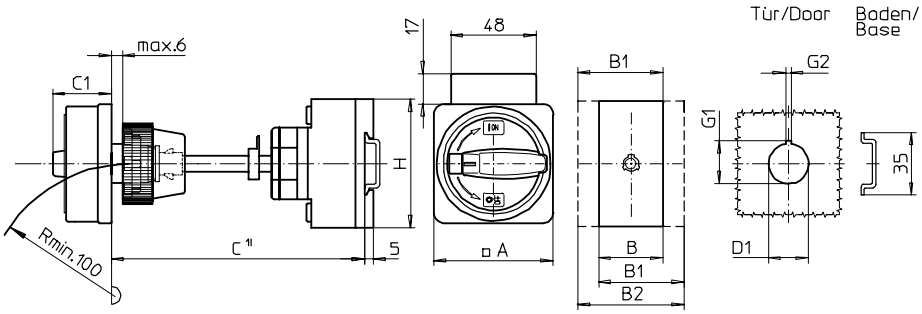

Produktreihen
H200-A/ -B/ -D

Bodeneinbauschalter

Türverriegelung
Metallachsverlängerung mit fester Achse, C =130 mm

Zentralbefestigung
ø 22,5 mm frontseitig

315M1 (IP66)
315M4 (IP66)

Komplettschalter	Pole	Produktreihen	Bemessungsdaten (IEC 60947) Betriebsstrom I_e AC-21A A	Betriebsleistung bei 380-440V AC-23A kW	AC-3 kW	Bestellnummer
Hauptschalter Nullstellung verriegelbar bei 09h	3 ... 8	H200-A/ -D	20	5,5	3,7	**H216 - 41 ... - 315M1**
			25	7,5	5,5	**H220 - 41 ... - 315M1**
			32	11	7,5	**H226 - 41 ... - 315M1**
			40	15	11	**H233 - 41 ... - 315M1**
	3 ... 4	H200-B	63	22	18,5	**H263 - 41 ... - 315M1**
Haupt-/ Notausschalter Nullstellung verriegelbar bei 09h	3 ... 8	H200-A/ -D	20	5,5	3,7	**H216 - 41 ... - 315M4**
			25	7,5	5,5	**H220 - 41 ... - 315M4**
			32	11	7,5	**H226 - 41 ... - 315M4**
			40	15	11	**H233 - 41 ... - 315M4**
	3 ... 4	H200-B	63	22	18,5	**H263 - 41 ... - 315M4**

SMD-Module zum Grundschaltermodul A02

Bauformmodul für Bauform 315M.	H200-A	**BFA2 - 315**
	H200-B	**BFB2 - 315**
	H200-D	**BFC2 - 315**
M-Vorhängeschlosssperre 67 x 67 mm für Bauform 315M1 Sperrkranz schwarz, Sperrgriff schwarz	H200-A/ -B/ -D	**2GM1**
M-Vorhängeschlosssperre 67 x 67 mm für Bauform 315M4 Sperrkranz gelb, Sperrgriff rot		**2GM4**
Aufsteckbares Zusatzschild		**FAZ2 - 8041**

Abmessungen in mm

Produktreihen	A	B	B1	B2	C	C1	D1	G1	G2	H
H200-A	67	36	48	60	130	38	22,5	24,2	3,2	70
H200-B	67	50	69	88	130	38	22,5	24,2	3,2	72
H200-D	67	72	84	96	130	38	22,5	24,2	3,2	70

C[1)] Einbaumaß Außenseite Tür bis Oberkante Hutschiene.

Bodeneinbauschalter

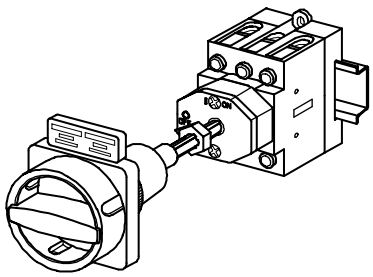

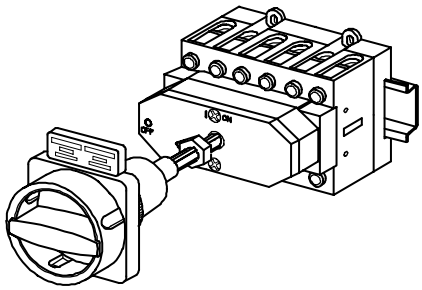

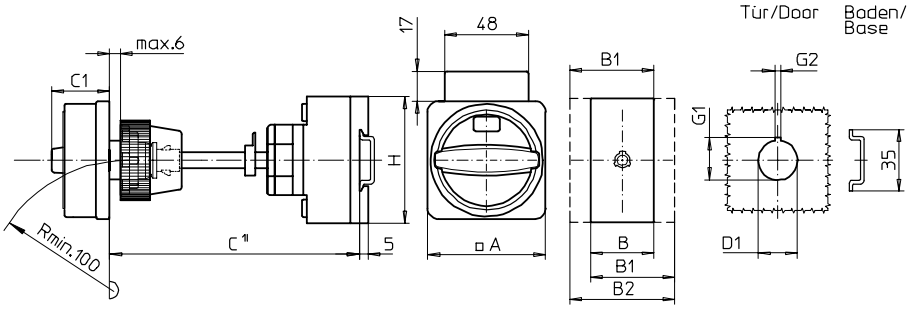

Produktreihen
H200-A/ -B/ -D

Bodeneinbauschalter

Türverriegelung
Metallachsverlängerung mit fester Achse, C =130 mm

Zentralbefestigung
ø 22,5 mm frontseitig

315N1 (IP66)
315N4 (IP66)

Komplettschalter	Pole	Produktreihen	Bemessungsdaten (IEC 60947) Betriebsstrom I_e AC-21A A	Betriebsleistung bei 380-440V AC-23A kW	AC-3 kW	Bestellnummer
Hauptschalter Nullstellung verriegelbar bei 09h	3 ... 8	H200-A/ -D	20	5,5	3,7	**H216 - 41 ... - 315N1**
			25	7,5	5,5	**H220 - 41 ... - 315N1**
			32	11	7,5	**H226 - 41 ... - 315N1**
			40	15	11	**H233 - 41 ... - 315N1**
	3 ... 4	H200-B	63	22	18,5	**H263 - 41 ... - 315N1**
Haupt-/ Notausschalter Nullstellung verriegelbar bei 09h	3 ... 8	H200-A/ -D	20	5,5	3,7	**H216 - 41 ... - 315N4**
			25	7,5	5,5	**H220 - 41 ... - 315N4**
			32	11	7,5	**H226 - 41 ... - 315N4**
			40	15	11	**H233 - 41 ... - 315N4**
	3 ... 4	H200-B	63	22	18,5	**H263 - 41 ... - 314N4**

SMD-Module zum Grundschaltermodul A02

Bauformmodul für Bauform 315N.	H200-A	**BFA2 - 315**
	H200-B	**BFB2 - 315**
	H200-D	**BFC2 - 315**
N-Vorhängeschlosssperre 67 x 67 mm für Bauform 315N1 Sperrkranz schwarz, Sperrgriff schwarz	H200-A/ -B/ -D	**2GN1**
N-Vorhängeschlosssperre 67 x 67 mm für Bauform 315N4 Sperrkranz gelb, Sperrgriff rot		**2GN4**
Aufsteckbares Zusatzschild		**FAZ2 - 8041**

Abmessungen in mm

Produktreihen	A	B	B1	B2	C	C1	D1	G1	G2	H
H200-A	67	36	48	60	130	33	22,5	24,2	3,2	70
H200-B	67	50	69	88	130	33	22,5	24,2	3,2	72
H200-D	67	72	84	96	130	33	22,5	24,2	3,2	70

C[1)] Einbaumaß Außenseite Tür bis Oberkante Hutschiene.

Bodeneinbauschalter

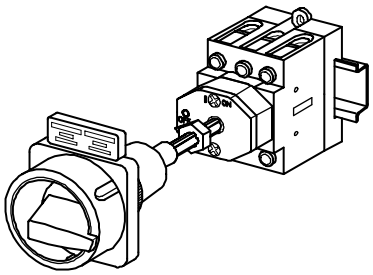

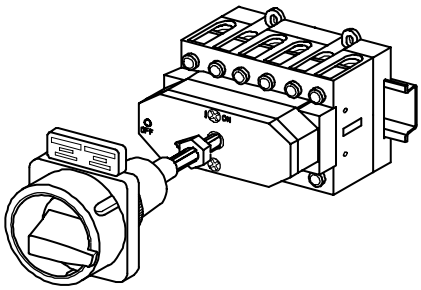

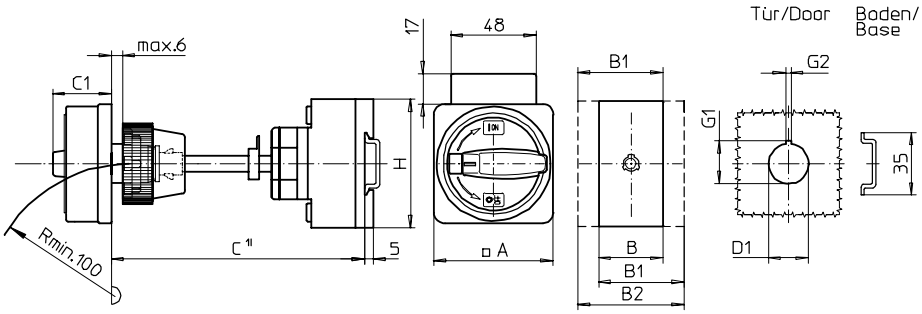

Produktreihen
H200-A/ -B/ -D

Bodeneinbauschalter

Türverriegelung
Metallachsverlängerung mit fester Achse, C =135 mm

Zentralbefestigung
ø 22,5 mm frontseitig

316M1 (IP66)
316M4 (IP66)

Komplettschalter	**Pole**	**Produktreihen**	**Bemessungsdaten** (IEC 60947) Betriebsstrom I_e AC-21A A	Betriebsleistung bei 380-440V AC-23A kW	AC-3 kW	**Bestellnummer**
Hauptschalter Nullstellung verriegelbar bei 09h	3 ... 8	H200-A/ -D	20	5,5	3,7	**H216 - 41 ... - 316M1**
			25	7,5	5,5	**H220 - 41 ... - 316M1**
			32	11	7,5	**H226 - 41 ... - 316M1**
			40	15	11	**H233 - 41 ... - 316M1**
	3 ... 4	H200-B	63	22	18,5	**H263 - 41 ... - 316M1**
Haupt-/ Notausschalter Nullstellung verriegelbar bei 09h	3 ... 8	H200-A/ -D	20	5,5	3,7	**H216 - 41 ... - 316M4**
			25	7,5	5,5	**H220 - 41 ... - 316M4**
			32	11	7,5	**H226 - 41 ... - 316M4**
			40	15	11	**H233 - 41 ... - 316M4**
	3 ... 4	H200-B	63	22	18,5	**H263 - 41 ... - 316M4**

SMD-Module zum Grundschaltermodul A02

Bauformmodul für Bauform 316M.	H200-A	**BFA2 - 316**
	H200-B	**BFB2 - 316**
	H200-D	**BFC2 - 316**
M-Vorhängeschlosssperre 67 x 67 mm für Bauform 316M1 Sperrkranz schwarz, Sperrgriff schwarz	H200-A/ -B/ -D	**2GM1**
M-Vorhängeschlosssperre 67 x 67 mm für Bauform 316M4 Sperrkranz gelb, Sperrgriff rot		**2GM4**
Aufsteckbares Zusatzschild		**FAZ2 - 8041**

Abmessungen in mm

Produktreihen	**A**	**B**	**B1**	**B2**	**C**	**C1**	**D1**	**G1**	**G2**	**H**
H200-A	67	36	48	60	135	38	22,5	24,2	3,2	70
H200-B	67	50	69	88	135	38	22,5	24,2	3,2	72
H200-D	67	72	84	96	135	38	22,5	24,2	3,2	70

C[1)] Einbaumaß Außenseite Tür bis Oberkante Hutschiene.

Bodeneinbauschalter

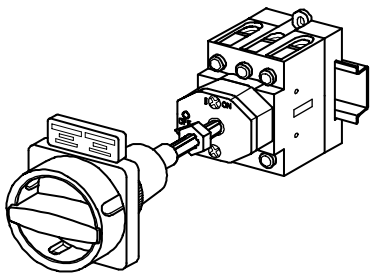

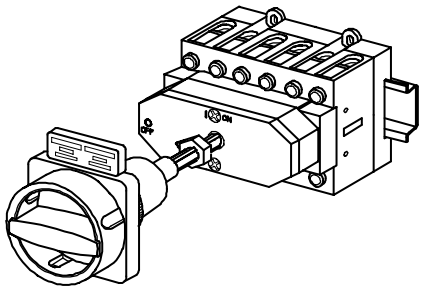

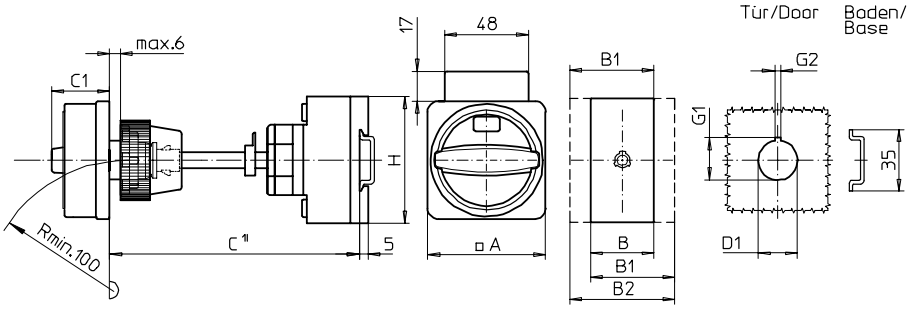

Produktreihen H200-A/ -B/ -D

Bodeneinbauschalter

Türverriegelung

Metallachsverlängerung mit fester Achse, C =135 mm

Zentralbefestigung

ø 22,5 mm frontseitig

316N1 (IP66)

316N4 (IP66)

Komplettschalter	Pole	Produktreihen	Bemessungsdaten (IEC 60947) Betriebsstrom I_e AC-21A A	Betriebsleistung bei 380-440V AC-23A kW	AC-3 kW	Bestellnummer
Hauptschalter Nullstellung verriegelbar bei 09h	3 ... 8	H200-A/ -D	20	5,5	3,7	**H216 - 41 ... - 316N1**
			25	7,5	5,5	**H220 - 41 ... - 316N1**
			32	11	7,5	**H226 - 41 ... - 316N1**
			40	15	11	**H233 - 41 ... - 316N1**
	3 ... 4	H200-B	63	22	18,5	**H263 - 41 ... - 316N1**
Haupt-/ Notausschalter Nullstellung verriegelbar bei 09h	3 ... 8	H200-A/ -D	20	5,5	3,7	**H216 - 41 ... - 316N4**
			25	7,5	5,5	**H220 - 41 ... - 316N4**
			32	11	7,5	**H226 - 41 ... - 316N4**
			40	15	11	**H233 - 41 ... - 316N4**
	3 ... 4	H200-B	63	22	18,5	**H263 - 41 ... - 316N4**

SMD-Module zum Grundschaltermodul A02

Bauformmodul für Bauform 316N.	H200-A	**BFA2 - 316**
	H200-B	**BFB2 - 316**
	H200-D	**BFC2 - 316**
N-Vorhängeschlosssperre 67 x 67 mm für Bauform 316N1 Sperrkranz schwarz, Sperrgriff schwarz	H200-A/ -B/ -D	**2GN1**
N-Vorhängeschlosssperre 67 x 67 mm für Bauform 316N4 Sperrkranz gelb, Sperrgriff rot		**2GN4**
Aufsteckbares Zusatzschild		**FAZ2 - 8041**

Abmessungen in mm

Produktreihen	A	B	B1	B2	C	C1	D1	G1	G2	H
H200-A	67	36	48	60	135	33	22,5	24,2	3,2	70
H200-B	67	50	69	88	135	33	22,5	24,2	3,2	72
H200-D	67	72	84	96	135	33	22,5	24,2	3,2	70

C[1)] Einbaumaß Außenseite Tür bis Oberkante Hutschiene.

Bodeneinbauschalter

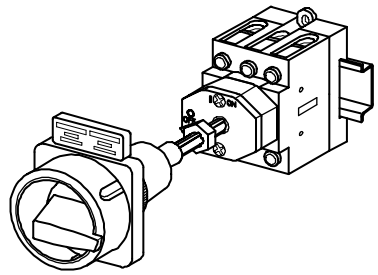

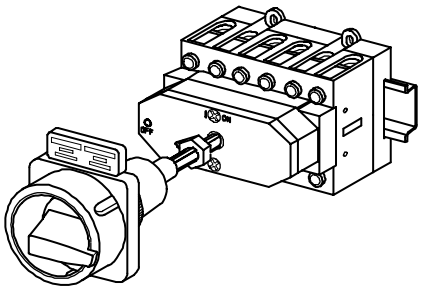

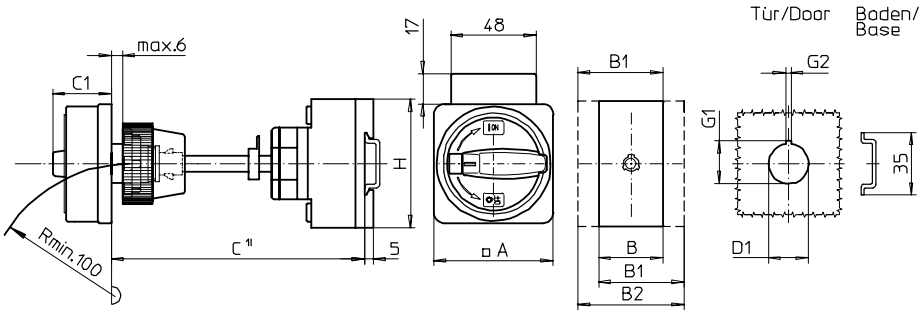

Produktreihen
H200-A/ -B/ -D

Bodeneinbauschalter

Türverriegelung
Metallachsverlängerung mit fester Achse, C =140 mm

Zentralbefestigung
ø 22,5 mm frontseitig

317M1 (IP66)
317M4 (IP66)

Komplettschalter	Pole	Produktreihen	Bemessungsdaten (IEC 60947) Betriebsstrom I_e AC-21A A	Betriebsleistung bei 380-440V AC-23A kW	AC-3 kW	Bestellnummer
Hauptschalter Nullstellung verriegelbar bei 09h	3 ... 8	H200-A/ -D	20	5,5	3,7	**H216 - 41 ... - 317M1**
			25	7,5	5,5	**H220 - 41 ... - 317M1**
			32	11	7,5	**H226 - 41 ... - 317M1**
			40	15	11	**H233 - 41 ... - 317M1**
	3 ... 4	H200-B	63	22	18,5	**H263 - 41 ... - 317M1**
Haupt-/ Notausschalter Nullstellung verriegelbar bei 09h	3 ... 8	H200-A/ -D	20	5,5	3,7	**H216 - 41 ... - 317M4**
			25	7,5	5,5	**H220 - 41 ... - 317M4**
			32	11	7,5	**H226 - 41 ... - 317M4**
			40	15	11	**H233 - 41 ... - 317M4**
	3 ... 4	H200-B	63	22	18,5	**H263 - 41 ... - 317M4**

SMD-Module zum Grundschaltermodul A02

Bauformmodul für Bauform 317M.	H200-A	**BFA2 - 317**
	H200-B	**BFB2 - 317**
	H200-D	**BFC2 - 317**
M-Vorhängeschlosssperre 67 x 67 mm für Bauform 317M1 Sperrkranz schwarz, Sperrgriff schwarz	H200-A/ -B/ -D	**2GM1**
M-Vorhängeschlosssperre 67 x 67 mm für Bauform 317M4 Sperrkranz gelb, Sperrgriff rot		**2GM4**
Aufsteckbares Zusatzschild		**FAZ2 - 8041**

Abmessungen in mm

Produktreihen	A	B	B1	B2	C	C1	D1	G1	G2	H
H200-A	67	36	48	60	140	38	22,5	24,2	3,2	70
H200-B	67	50	69	88	140	38	22,5	24,2	3,2	72
H200-D	67	72	84	96	140	38	22,5	24,2	3,2	70

C[1)] Einbaumaß Außenseite Tür bis Oberkante Hutschiene.

Bodeneinbauschalter

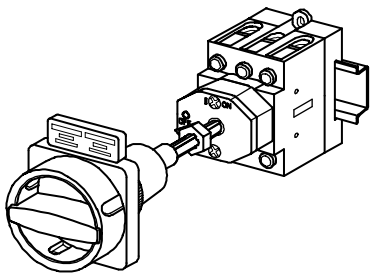

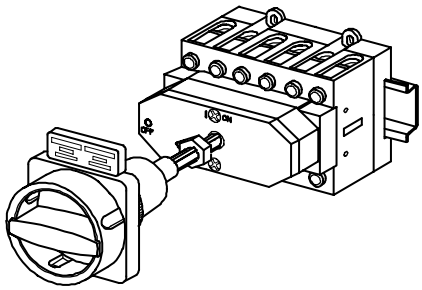

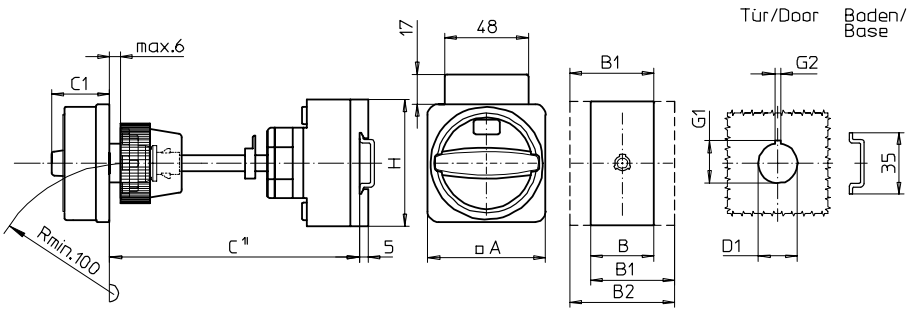

Produktreihen
H200-A/ -B/ -D

Bodeneinbauschalter

Türverriegelung
Metallachsverlängerung mit fester Achse, C =140 mm

Zentralbefestigung
ø 22,5 mm frontseitig

317N1 (IP66)
317N4 (IP66)

Komplettschalter	Pole	Produktreihen	Bemessungsdaten (IEC 60947) Betriebsstrom I_e AC-21A A	Betriebsleistung bei 380-440V AC-23A kW	AC-3 kW	Bestellnummer
Hauptschalter Nullstellung verriegelbar bei 09h	3 ... 8	H200-A/ -D	20	5,5	3,7	**H216 - 41 ... - 317N1**
			25	7,5	5,5	**H220 - 41 ... - 317N1**
			32	11	7,5	**H226 - 41 ... - 317N1**
			40	15	11	**H233 - 41 ... - 317N1**
	3 ... 4	H200-B	63	22	18,5	**H263 - 41 ... - 317N1**
Haupt-/ Notausschalter Nullstellung verriegelbar bei 09h	3 ... 8	H200-A/ -D	20	5,5	3,7	**H216 - 41 ... - 317N4**
			25	7,5	5,5	**H220 - 41 ... - 317N4**
			32	11	7,5	**H226 - 41 ... - 317N4**
			40	15	11	**H233 - 41 ... - 317N4**
	3 ... 4	H200-B	63	22	18,5	**H263 - 41 ... - 317N4**

SMD-Module zum Grundschaltermodul A02

Bauformmodul für Bauform 317N.	H200-A	**BFA2 - 317**
	H200-B	**BFB2 - 317**
	H200-D	**BFC2 - 317**
N-Vorhängeschlosssperre 67 x 67 mm für Bauform 317N1 Sperrkranz schwarz, Sperrgriff schwarz	H200-A/ -B/ -D	**2GN1**
N-Vorhängeschlosssperre 67 x 67 mm für Bauform 317N4 Sperrkranz gelb, Sperrgriff rot		**2GN4**
Aufsteckbares Zusatzschild		**FAZ2 - 8041**

Abmessungen in mm

Produktreihen	A	B	B1	B2	C	C1	D1	G1	G2	H
H200-A	67	36	48	60	140	33	22,5	24,2	3,2	70
H200-B	67	50	69	88	140	33	22,5	24,2	3,2	72
H200-D	67	72	84	96	140	33	22,5	24,2	3,2	70

C[1)] Einbaumaß Außenseite Tür bis Oberkante Hutschiene.

Bodeneinbauschalter

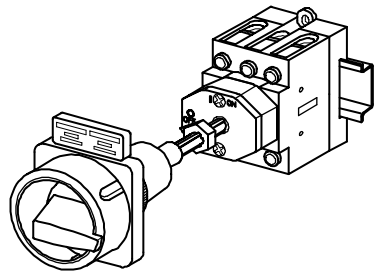

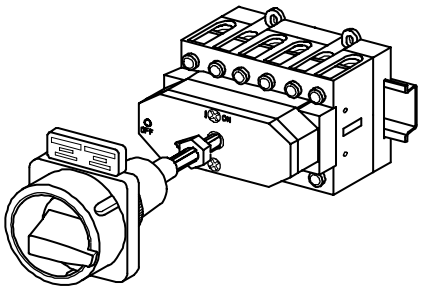

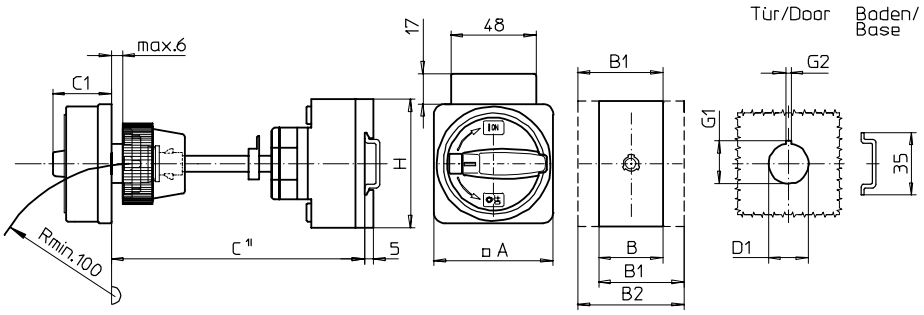

Produktreihen
H200-A/ -B/ -D

Bodeneinbauschalter

Türverriegelung
Metallachsverlängerung mit fester Achse, C =145 mm

Zentralbefestigung
ø 22,5 mm frontseitig

318M1 (IP66)
318M4 (IP66)

Komplettschalter	Pole	Produktreihen	Bemessungsdaten (IEC 60947) Betriebsstrom I_e AC-21A A	Betriebsleistung bei 380-440V AC-23A kW	AC-3 kW	Bestellnummer
Hauptschalter Nullstellung verriegelbar bei 09h	3 ... 8	H200-A/ -D	20	5,5	3,7	**H216 - 41 ... - 318M1**
			25	7,5	5,5	**H220 - 41 ... - 318M1**
			32	11	7,5	**H226 - 41 ... - 318M1**
			40	15	11	**H233 - 41 ... - 318M1**
	3 ... 4	H200-B	63	22	18,5	**H263 - 41 ... - 318M1**
Haupt-/ Notausschalter Nullstellung verriegelbar bei 09h	3 ... 8	H200-A/ -D	20	5,5	3,7	**H216 - 41 ... - 318M4**
			25	7,5	5,5	**H220 - 41 ... - 318M4**
			32	11	7,5	**H226 - 41 ... - 318M4**
			40	15	11	**H233 - 41 ... - 318M4**
	3 ... 4	H200-B	63	22	18,5	**H263 - 41 ... - 318M4**

SMD-Module zum Grundschaltermodul A02

Bauformmodul für Bauform 318M.	H200-A	**BFA2 - 318**
	H200-B	**BFB2 - 318**
	H200-D	**BFC2 - 318**
M-Vorhängeschlosssperre 67 x 67 mm für Bauform 318M1 Sperrkranz schwarz, Sperrgriff schwarz	H200-A/ -B/ -D	**2GM1**
M-Vorhängeschlosssperre 67 x 67 mm für Bauform 318M4 Sperrkranz gelb, Sperrgriff rot		**2GM4**
Aufsteckbares Zusatzschild		**FAZ2 - 8041**

Abmessungen in mm

Produktreihen	A	B	B1	B2	C	C1	D1	G1	G2	H
H200-A	67	36	48	60	145	38	22,5	24,2	3,2	70
H200-B	67	50	69	88	145	38	22,5	24,2	3,2	72
H200-D	67	72	84	96	145	38	22,5	24,2	3,2	70

C[1)] Einbaumaß Außenseite Tür bis Oberkante Hutschiene.

Bodeneinbauschalter

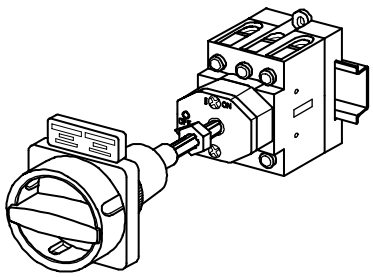

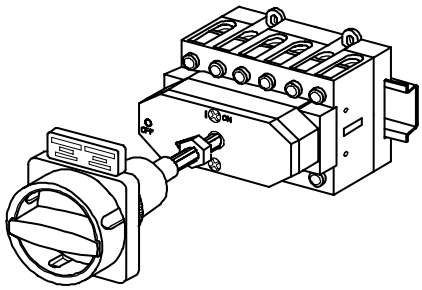

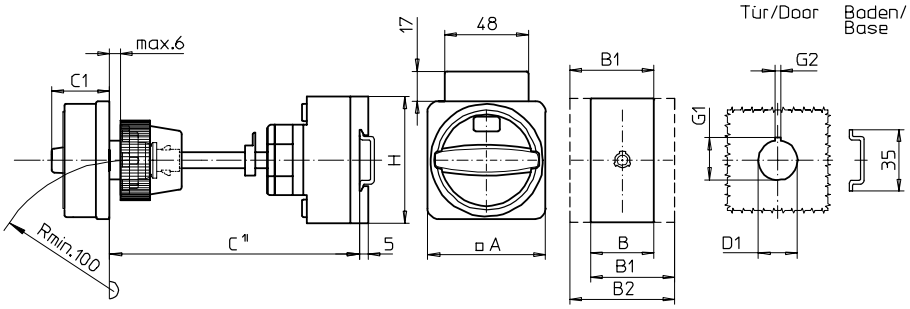

Produktreihen H200-A/ -B/ -D

Bodeneinbauschalter

Türverriegelung

Metallachsverlängerung mit fester Achse, C =145 mm

Zentralbefestigung

ø 22,5 mm frontseitig

318N1 (IP66)

318N4 (IP66)

Komplettschalter	Pole	Produktreihen	Bemessungsdaten (IEC 60947) Betriebsstrom I_e AC-21A A	Betriebsleistung bei 380-440V AC-23A kW	AC-3 kW	Bestellnummer
Hauptschalter Nullstellung verriegelbar bei 09h	3 ... 8	H200-A/ -D	20	5,5	3,7	**H216 - 41 ... - 318N1**
			25	7,5	5,5	**H220 - 41 ... - 318N1**
			32	11	7,5	**H226 - 41 ... - 318N1**
			40	15	11	**H233 - 41 ... - 318N1**
	3 ... 4	H200-B	63	22	18,5	**H263 - 41 ... - 318N1**
Haupt-/ Notausschalter Nullstellung verriegelbar bei 09h	3 ... 8	H200-A/ -D	20	5,5	3,7	**H216 - 41 ... - 318N4**
			25	7,5	5,5	**H220 - 41 ... - 318N4**
			32	11	7,5	**H226 - 41 ... - 318N4**
			40	15	11	**H233 - 41 ... - 318N4**
	3 ... 4	H200-B	63	22	18,5	**H263 - 41 ... - 318N4**

SMD-Module zum Grundschaltermodul A02

Bauformmodul für Bauform 318N.	H200-A	**BFA2 - 318**
	H200-B	**BFB2 - 318**
	H200-D	**BFC2 - 318**
N-Vorhängeschlosssperre 67 x 67 mm für Bauform 318N1 Sperrkranz schwarz, Sperrgriff schwarz	H200-A/ -B/ -D	**2GN1**
N-Vorhängeschlosssperre 67 x 67 mm für Bauform 318N4 Sperrkranz gelb, Sperrgriff rot		**2GN4**
Aufsteckbares Zusatzschild		**FAZ2 - 8041**

Abmessungen in mm

Produktreihen	A	B	B1	B2	C	C1	D1	G1	G2	H
H200-A	67	36	48	60	145	33	22,5	24,2	3,2	70
H200-B	67	50	69	88	145	33	22,5	24,2	3,2	72
H200-D	67	72	84	96	145	33	22,5	24,2	3,2	70

C[1)] Einbaumaß Außenseite Tür bis Oberkante Hutschiene.

Bodeneinbauschalter

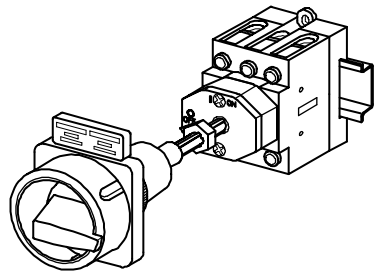

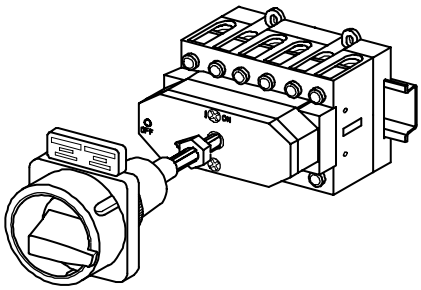

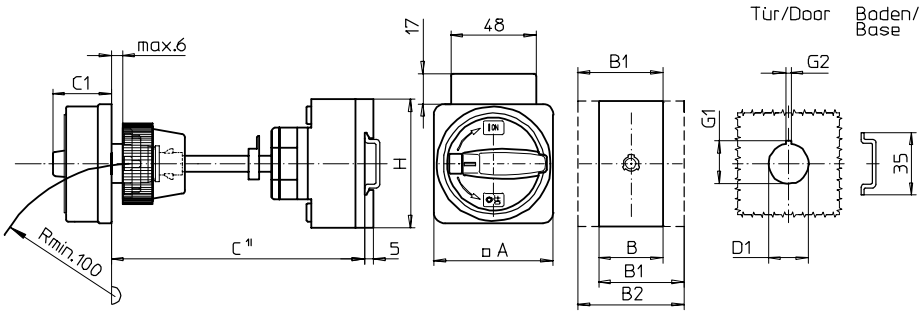

Produktreihen
H200-A/ -B/ -D

Bodeneinbauschalter

Türverriegelung
Metallachsverlängerung mit fester Achse, C =150 mm

Zentralbefestigung
ø 22,5 mm frontseitig

319M1 (IP66)
319M4 (IP66)

Komplettschalter	**Pole**	**Produktreihen**	**Bemessungsdaten** (IEC 60947) Betriebsstrom I_e AC-21A A	Betriebsleistung bei 380-440V AC-23A kW	AC-3 kW	**Bestellnummer**
Hauptschalter Nullstellung verriegelbar bei 09h	3 ... 8	H200-A/ -D	20	5,5	3,7	**H216 - 41 ... - 319M1**
			25	7,5	5,5	**H220 - 41 ... - 319M1**
			32	11	7,5	**H226 - 41 ... - 319M1**
			40	15	11	**H233 - 41 ... - 319M1**
	3 ... 4	H200-B	63	22	18,5	**H263 - 41 ... - 319M1**
Haupt-/ Notausschalter Nullstellung verriegelbar bei 09h	3 ... 8	H200-A/ -D	20	5,5	3,7	**H216 - 41 ... - 319M4**
			25	7,5	5,5	**H220 - 41 ... - 319M4**
			32	11	7,5	**H226 - 41 ... - 319M4**
			40	15	11	**H233 - 41 ... - 319M4**
	3 ... 4	H200-B	63	22	18,5	**H263 - 41 ... - 319M4**

SMD-Module zum Grundschaltermodul A02

Bauformmodul für Bauform 319M.	H200-A	**BFA2 - 319**
	H200-B	**BFB2 - 319**
	H200-D	**BFC2 - 319**
M-Vorhängeschlosssperre 67 x 67 mm für Bauform 319M1 Sperrkranz schwarz, Sperrgriff schwarz	H200-A/ -B/ -D	**2GM1**
M-Vorhängeschlosssperre 67 x 67 mm für Bauform 319M4 Sperrkranz gelb, Sperrgriff rot		**2GM4**
Aufsteckbares Zusatzschild		**FAZ2 - 8041**

Abmessungen in mm

Produktreihen	**A**	**B**	**B1**	**B2**	**C**	**C1**	**D1**	**G1**	**G2**	**H**
H200-A	67	36	48	60	150	38	22,5	24,2	3,2	70
H200-B	67	50	69	88	150	38	22,5	24,2	3,2	72
H200-D	67	72	84	96	150	38	22,5	24,2	3,2	70

C[1)] Einbaumaß Außenseite Tür bis Oberkante Hutschiene.

Bodeneinbauschalter

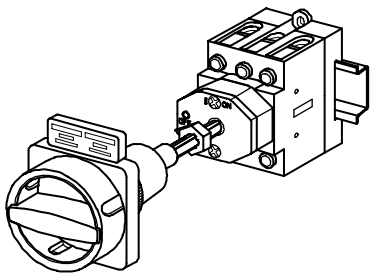

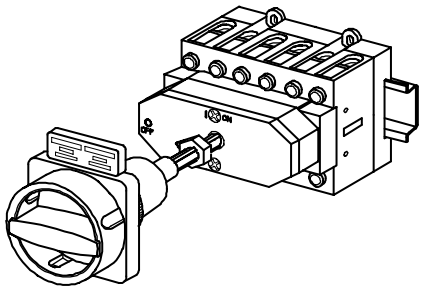

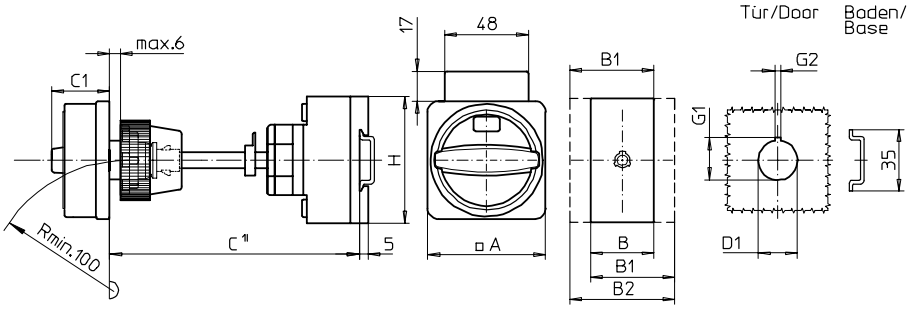

Produktreihen
H200-A/ -B/ -D

Bodeneinbauschalter

Türverriegelung
Metallachsverlängerung mit fester Achse, C =150 mm

Zentralbefestigung
ø 22,5 mm frontseitig

319N1 (IP66)
319N4 (IP66)

Komplettschalter	**Pole**	**Produktreihen**	**Bemessungsdaten** (IEC 60947) Betriebsstrom I_e AC-21A A	Betriebsleistung bei 380-440V AC-23A kW	AC-3 kW	**Bestellnummer**
Hauptschalter Nullstellung verriegelbar bei 09h	3 ... 8	H200-A/ -D	20	5,5	3,7	**H216 - 41 ... - 319N1**
			25	7,5	5,5	**H220 - 41 ... - 319N1**
			32	11	7,5	**H226 - 41 ... - 319N1**
			40	15	11	**H233 - 41 ... - 319N1**
	3 ... 4	H200-B	63	22	18,5	**H263 - 41 ... - 319N1**
Haupt-/ Notausschalter Nullstellung verriegelbar bei 09h	3 ... 8	H200-A/ -D	20	5,5	3,7	**H216 - 41 ... - 319N4**
			25	7,5	5,5	**H220 - 41 ... - 319N4**
			32	11	7,5	**H226 - 41 ... - 319N4**
			40	15	11	**H233 - 41 ... - 319N4**
	3 ... 4	H200-B	63	22	18,5	**H263 - 41 ... - 319N4**

SMD-Module zum Grundschaltermodul A02

Bauformmodul für Bauform 319N.	H200-A	**BFA2 - 319**
	H200-B	**BFB2 - 319**
	H200-D	**BFC2 - 319**
N-Vorhängeschlosssperre 67 x 67 mm für Bauform 319N1 Sperrkranz schwarz, Sperrgriff schwarz	H200-A/ -B/ -D	**2GN1**
N-Vorhängeschlosssperre 67 x 67 mm für Bauform 319N4 Sperrkranz gelb, Sperrgriff rot		**2GN4**
Aufsteckbares Zusatzschild		**FAZ2 - 8041**

Abmessungen in mm

Produktreihen	**A**	**B**	**B1**	**B2**	**C**	**C1**	**D1**	**G1**	**G2**	**H**
H200-A	67	36	48	60	150	33	22,5	24,2	3,2	70
H200-B	67	50	69	88	150	33	22,5	24,2	3,2	72
H200-D	67	72	84	96	150	33	22,5	24,2	3,2	70

C[1)] Einbaumaß Außenseite Tür bis Oberkante Hutschiene.

Bodeneinbauschalter

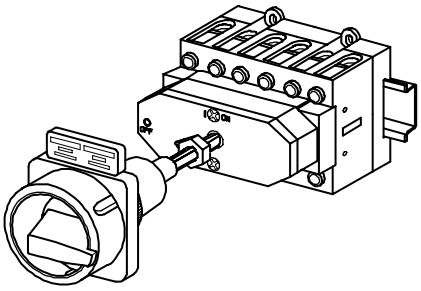

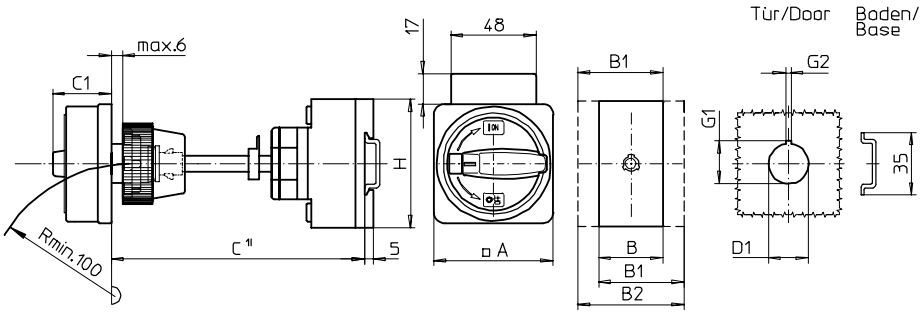

Produktreihen
H200-D

Bodeneinbauschalter

Türverriegelung
Metallachsverlängerung mit fester Achse, C =155 mm

Zentralbefestigung
ø 22,5 mm frontseitig

320M1 (IP66)
320M4 (IP66)

Komplettschalter	Pole	Produktreihen	Bemessungsdaten (IEC 60947) Betriebsstrom I_e AC-21A A	Betriebsleistung bei 380-440V AC-23A kW	AC-3 kW	Bestellnummer
Hauptschalter Nullstellung verriegelbar bei 09h	6 ... 8	H200-D	20 25 32 40	5,5 7,5 11 15	3,7 5,5 7,5 11	**H216 - 41 ... - 320M1** **H220 - 41 ... - 320M1** **H226 - 41 ... - 320M1** **H233 - 41 ... - 320M1**
Haupt-/ Notausschalter Nullstellung verriegelbar bei 09h	6 ... 8	H200-D	20 25 32 40	5,5 7,5 11 15	3,7 5,5 7,5 11	**H216 - 41 ... - 320M4** **H220 - 41 ... - 320M4** **H226 - 41 ... - 320M4** **H233 - 41 ... - 320M4**

SMD-Module zum Grundschaltermodul A02

Bauformmodul für Bauform 320M.	H200-D	**BFC2 - 320**
M-Vorhängeschlosssperre 67 x 67 mm für Bauform 320M1 Sperrkranz schwarz, Sperrgriff schwarz	H200-D	**2GM1**
M-Vorhängeschlosssperre 67 x 67 mm für Bauform 320M4 Sperrkranz gelb, Sperrgriff rot		**2GM4**
Aufsteckbares Zusatzschild		**FAZ2 - 8041**

Abmessungen in mm

Produktreihe	A	B	B1	B2	C	C1	D1	G1	G2	H
H200-D	67	72	84	96	155	38	22,5	24,2	3,2	70

C[1)] Einbaumaß Außenseite Tür bis Oberkante Hutschiene.

Bodeneinbauschalter

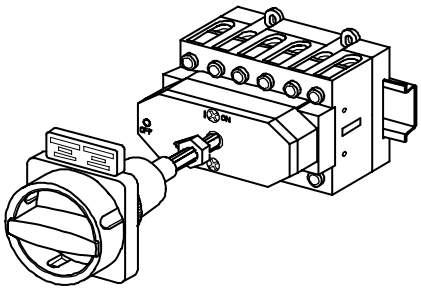

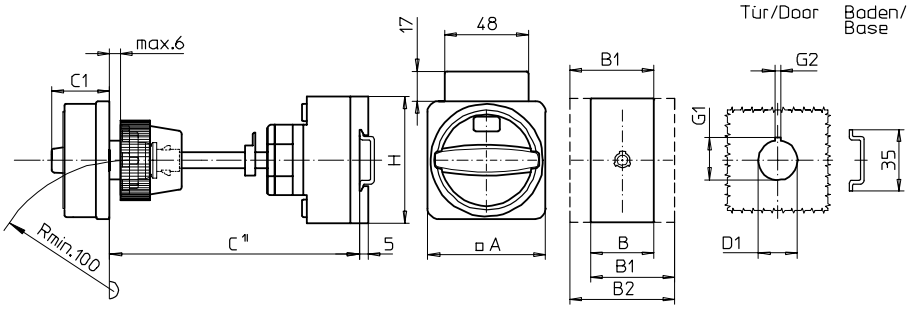

Produktreihen
H200-D

Bodeneinbauschalter

Türverriegelung
Metallachsverlängerung mit fester Achse, C =155 mm

Zentralbefestigung
ø 22,5 mm frontseitig

320N1 (IP66)
320N4 (IP66)

Komplettschalter	Pole	Produktreihen	Bemessungsdaten (IEC 60947) Betriebsstrom I_e AC-21A A	Betriebsleistung bei 380-440V AC-23A kW	AC-3 kW	Bestellnummer
Hauptschalter Nullstellung verriegelbar bei 09h	6 ... 8	H200-D	20 25 32 40	5,5 7,5 11 15	3,7 5,5 7,5 11	**H216 - 41 ... - 320N1** **H220 - 41 ... - 320N1** **H226 - 41 ... - 320N1** **H233 - 41 ... - 320N1**
Haupt-/ Notausschalter Nullstellung verriegelbar bei 09h	6 ... 8	H200-D	20 25 32 40	5,5 7,5 11 15	3,7 5,5 7,5 11	**H216 - 41 ... - 320N4** **H220 - 41 ... - 320N4** **H226 - 41 ... - 320N4** **H233 - 41 ... - 320N4**

SMD-Module zum Grundschaltermodul A02

Bauformmodul für Bauform 320N.	H200-D	**BFC2 - 320**
M-Vorhängeschlosssperre 67 x 67 mm für Bauform 320N1 Sperrkranz schwarz, Sperrgriff schwarz	H200-D	**2GN1**
M-Vorhängeschlosssperre 67 x 67 mm für Bauform 320N4 Sperrkranz gelb, Sperrgriff rot		**2GN4**
Aufsteckbares Zusatzschild		**FAZ2 - 8041**

Abmessungen in mm

Produktreihe	A	B	B1	B2	C	C1	D1	G1	G2	H
H200-D	67	72	84	96	155	33	22,5	24,2	3,2	70

C1) Einbaumaß Außenseite Tür bis Oberkante Hutschiene.

Bodeneinbauschalter

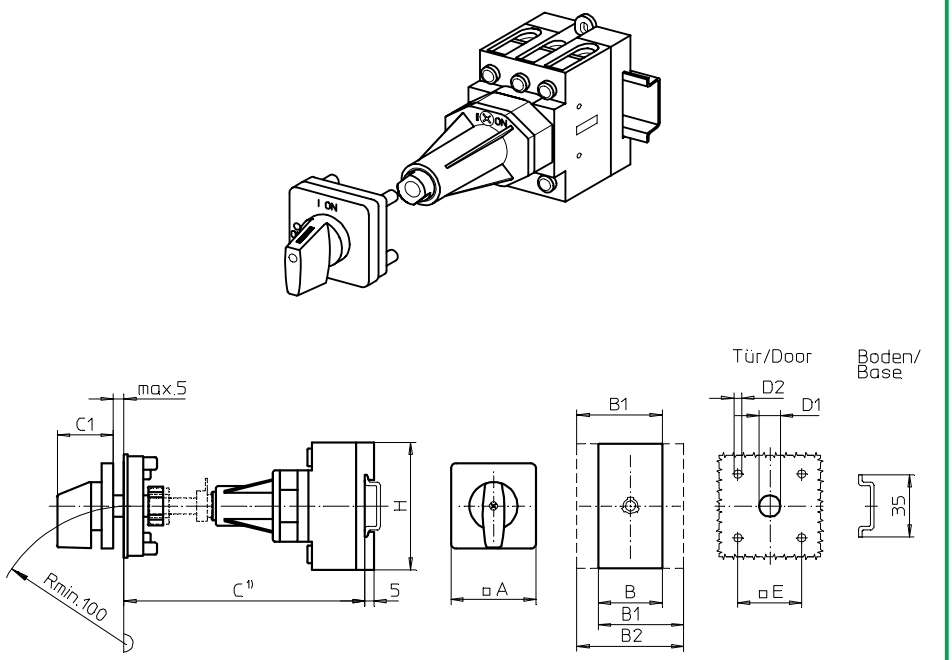

Produktreihen
H200-A/ -B

Bodeneinbauschalter

Türkupplung
Metallachsverlängerung

Vierlochbefestigung
36 x 36 mm frontseitig

441M1 (IP66)

Komplettschalter	Pole	Produktreihen	Bemessungsdaten (IEC 60947) Betriebsstrom I_e AC-21A A	Betriebsleistung bei 380-440V AC-23A kW	AC-3 kW	Bestellnummer
Ein-/ Ausschalter 90° Schaltwinkel	3 ... 4	H200-A	20	5,5	3,7	**H216 - 41 ... - 441M1**
			25	7,5	5,5	**H220 - 41 ... - 441M1**
			32	11	7,5	**H226 - 41 ... - 441M1**
			40	15	11	**H233 - 41 ... - 441M1**
	3 ... 4	H200-B	63	22	18,5	**H263 - 41 ... - 441M1**

SMD-Module zum Grundschaltermodul A02

Bauformmodul für Bauform 441M1	H200-A H200-B	**BFA2 - 441** **BFB2 - 441**
M-Antriebsmodul 48 x 48 mm für Bauform 441M1 Frontschild schwarz, Griff schwarz	H200-A/ -B	**2AM1**
Schrifteinlage silber für Antriebsmodul 441M1		**FAS2 - 9...** (FA-Nummer)

Abmessungen in mm

Produktreihen	A	B	B1	B2	C1	D1	D2	E	H
H200-A	48	36	48	60	32	15	4,5	36	70
H200-B	48	50	69	88	32	15	4,5	36	72

C[1)] zugehörige Metallachse getrennt bestellen; siehe Seite B8-11.

Bodeneinbauschalter

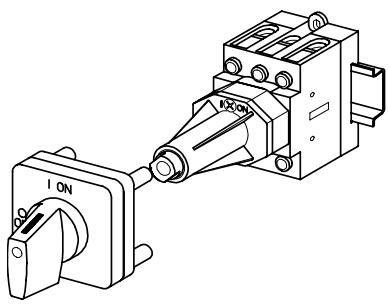

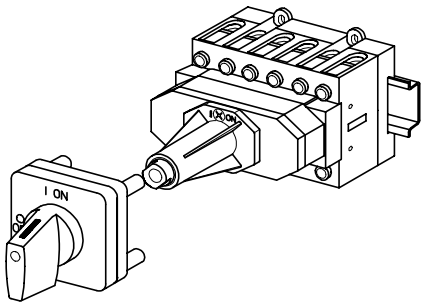

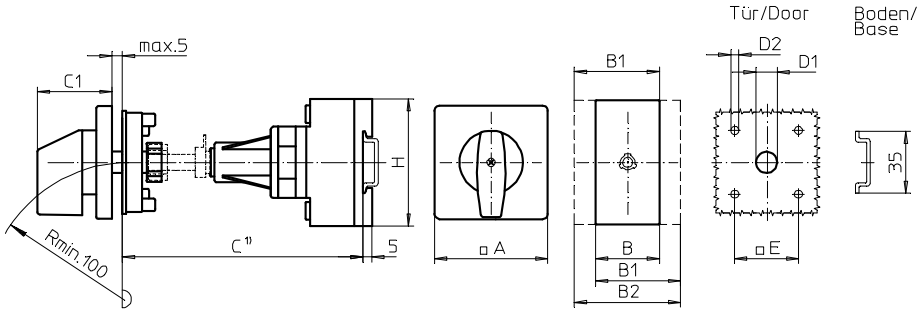

Produktreihen
H200-A/ -B/ -D/ -E

Bodeneinbauschalter
Antrieb nächste Baugröße

Türkupplung
Metallachsverlängerung

Vierlochbefestigung
48 x 48 mm frontseitig

447M1 (IP66)

Komplettschalter	Pole	Produktreihen	Bemessungsdaten (IEC 60947) Betriebsstrom I_e AC-21A A	Betriebsleistung bei 380-440V AC-23A kW	AC-3 kW	Bestellnummer
Ein-/ Ausschalter 90° Schaltwinkel	3 ... 8	H200-A/ -D	20	5,5	3,7	**H216 - 41 ... - 447M1**
			25	7,5	5,5	**H220 - 41 ... - 447M1**
			32	11	7,5	**H226 - 41 ... - 447M1**
			40	15	11	**H233 - 41 ... - 447M1**
	3 ... 4	H200-B	63	22	18,5	**H263 - 41 ... - 447M1**
Umschalter mit Nullstellung 90° Schaltwinkel	3 ... 4	H200-E	20	5,5	3,7	**H216 - 71 ... - 447M1**
			25	7,5	5,5	**H220 - 71 ... - 447M1**
			32	11	7,5	**H226 - 71 ... - 447M1**
			40	15	11	**H233 - 71 ... - 447M1**

SMD-Module zum Grundschaltermodul A02

Bauformmodul für Bauform 447M1	H200-A	**BFA2 - 447**
	H200-B/ -D	**BFB2 - 447**
	H200-E	**BFC2 - 447**
M-Antriebsmodul 64 x 64 mm für Bauform 447M1 Frontschild schwarz, Griff schwarz	H200-A/ -B/ -D/ -E	**4AM1**
Schrifteinlage silber für Antriebsmodul 447M1		**FAS4 - 9...** (FA-Nummer)

Abmessungen in mm

Produktreihen	A	B	B1	B2	C1	D1	D2	E	H
H200-A	64	36	48	60	40	15	5	48	70
H200-B	64	50	69	88	40	15	5	48	72
H200-D	64	72	84	96	40	15	5	48	70
H200-E	64	72	84	96	40	15	5	48	70

C1) zugehörige Metallachse getrennt bestellen; siehe Seite B8-11.

Bodeneinbauschalter

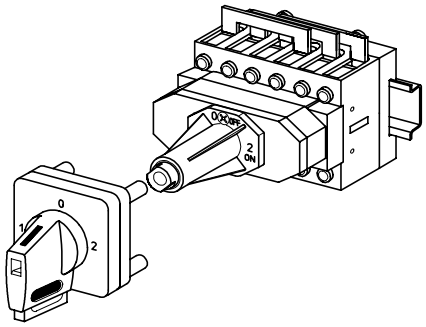

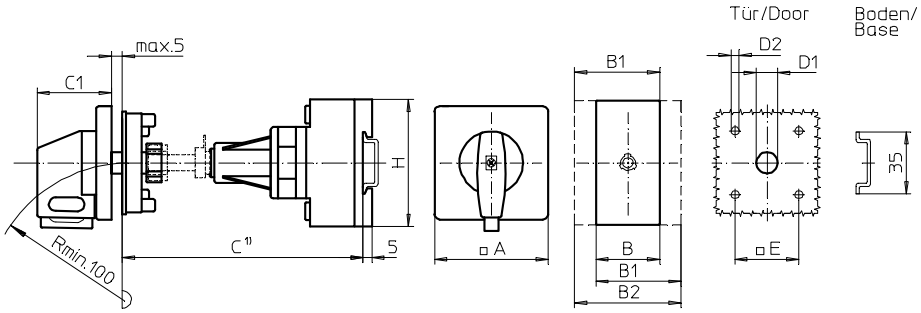

Produktreihe
H200-E

Bodeneinbauschalter
Antrieb nächste Baugröße

Türkupplung
Metallachsverlängerung

Vierlochbefestigung
48 x 48 mm frontseitig

447V1 (IP66)
446V1 (IP66)

Komplettschalter	Pole	Produktreihen	Bemessungsdaten (IEC 60947) Betriebsstrom I_e AC-21A A	Betriebsleistung bei 380-440V AC-23A kW	AC-3 kW	Bestellnummer
Umschalter mit Nullstellung 90° Schaltwinkel Nullstellung verriegelbar bei 12h	3 ... 4	H200-E	20 25 32 40	5,5 7,5 11 15	3,7 5,5 7,5 11	**H216 - 71 ... - 447V1** **H220 - 71 ... - 447V1** **H226 - 71 ... - 447V1** **H233 - 11 ... - 447V1**
Umschalter mit Nullstellung 90° Schaltwinkel 3 Stellungen Verriegelbar (09h/ 12h/ 03h)	3 ... 4	H200-E	20 25 32 40	5,5 7,5 11 15	3,7 5,5 7,5 11	**H216 - 71 ... - 446V1** **H220 - 71 ... - 446V1** **H226 - 71 ... - 446V1** **H233 - 71 ... - 446V1**

SMD-Module zum Grundschaltermodul A02

Bauformmodul für Bauformen 447V1/ 446V1	H200-E	**BFC2 - 447**
V-Antriebsmodul 64 x 64 mm für Bauform 447V1 Frontschild schwarz, Griff schwarz		**4AV1 - 12**
V-Antriebsmodul 64 x 64 mm für Bauform 446V1 Frontschild schwarz, Griff schwarz		**4AV1 - 99**
Schrifteinlage silber für Antriebsmodule 447V1/ 446V1		**FAS4 - ....** (FA-Nummer)

Abmessungen in mm

Produktreihe	A	B	B1	B2	C1	D1	D2	E	H
H200-E	64	72	84	96	40	15	5	48	70

C[1)] zugehörige Metallachse getrennt bestellen; siehe Seite B8-11.

Bodeneinbauschalter

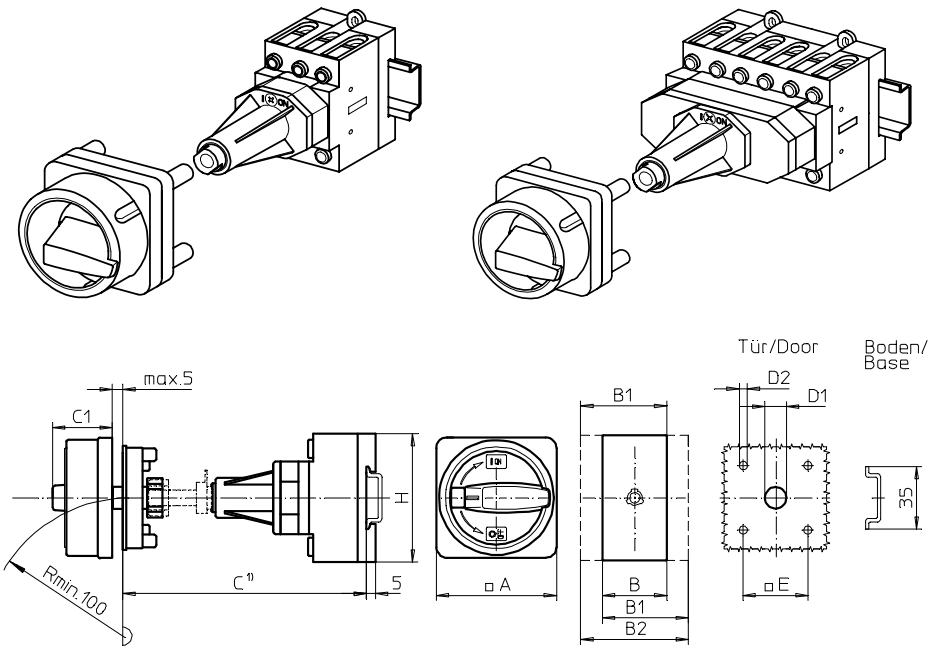

Produktreihen
H200-A/ -B/ -D

Bodeneinbauschalter

Türkupplung
Metallachsverlängerung

Vierlochbefestigung
36 x 36 mm frontseitig

432M1 (IP66)
432M4 (IP66)

Komplettschalter	Pole	Produktreihen	Bemessungsdaten (IEC 60947) Betriebsstrom I_e AC-21A A	Betriebsleistung bei 380-440V AC-23A kW	AC-3 kW	Bestellnummer
Hauptschalter Nullstellung verriegelbar bei 09h	3 ... 8	H200-A/ -D	20	5,5	3,7	**H216 - 41 ... - 432M1**
			25	7,5	5,5	**H220 - 41 ... - 432M1**
			32	11	7,5	**H226 - 41 ... - 432M1**
			40	15	11	**H233 - 41 ... - 432M1**
	3 ... 4	H200-B	63	22	18,5	**H263 - 41 ... - 432M1**
Haupt-/ Notausschalter Nullstellung verriegelbar bei 09h	3 ... 8	H200-A/ -D	20	5,5	3,7	**H216 - 41 ... - 432M4**
			25	7,5	5,5	**H220 - 41 ... - 432M4**
			32	11	7,5	**H226 - 41 ... - 432M4**
			40	15	11	**H233 - 41 ... - 432M4**
	3 ... 4	H200-B	63	22	18,5	**H263 - 41 ... - 432M4**

SMD-Module zum Grundschaltermodul A02

Bauformmodul für Bauform 432M.	H200-A H200-B/ -D	**BFA2 - 432** **BFB2 - 432**
M-Vorhängeschlosssperre 67 x 67 mm für Bauform 432M1 Sperrkranz schwarz, Sperrgriff schwarz	H200-A/ -B/ -D	**2CM1**
M-Vorhängeschlosssperre 67 x 67 mm für Bauform 432M4 Sperrkranz gelb, Sperrgriff rot		**2CM4**

Abmessungen in mm

Produktreihen	A	B	B1	B2	C1	D1	D2	E	H
H200-A	67	36	48	60	38	15	4,5	36	70
H200-B	67	50	69	88	38	15	4,5	36	72
H200-D	67	72	84	96	38	15	4,5	36	70

C[1)] zugehörige Metallachse getrennt bestellen; siehe Seite B8-11.

Bodeneinbauschalter

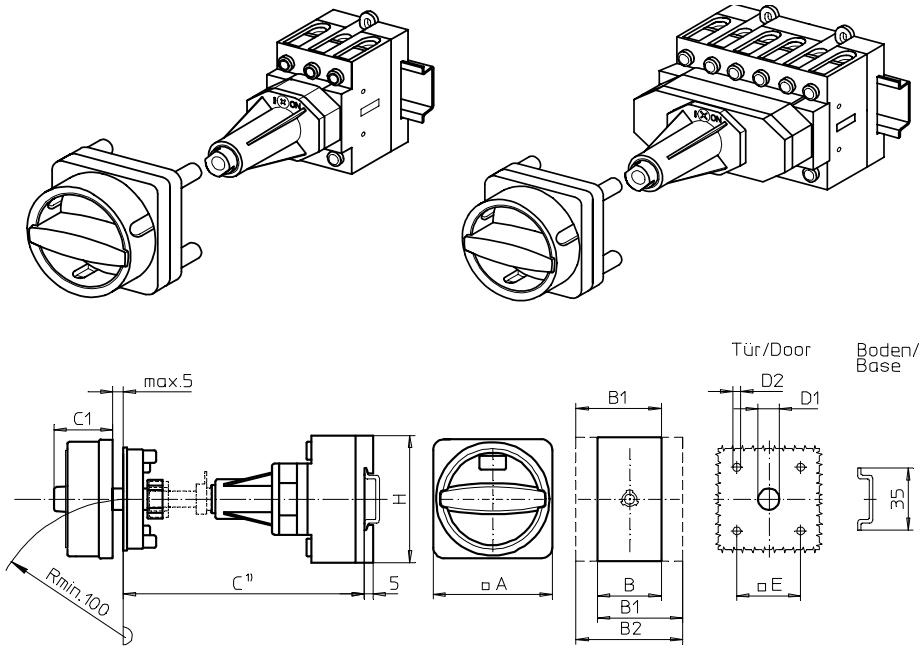

Produktreihen
H200-A/ -B/ -D

Bodeneinbauschalter

Türkupplung
Metallachsverlängerung

Vierlochbefestigung
36 x 36 mm frontseitig

432N1 (IP66)
432N4 (IP66)

Komplettschalter	Pole	Produktreihen	Bemessungsdaten (IEC 60947) Betriebsstrom I_e AC-21A A	Betriebsleistung bei 380-440V AC-23A kW	AC-3 kW	Bestellnummer
Hauptschalter Nullstellung verriegelbar bei 09h	3 ... 8	H200-A/ -D	20	5,5	3,7	**H216 - 41 ... - 432N1**
			25	7,5	5,5	**H220 - 41 ... - 432N1**
			32	11	7,5	**H226 - 41 ... - 432N1**
			40	15	11	**H233 - 41 ... - 432N1**
	3 ... 4	H200-B	63	22	18,5	**H263 - 41 ... - 432N1**
Haupt-/ Notausschalter Nullstellung verriegelbar bei 09h	3 ... 8	H200-A/ -D	20	5,5	3,7	**H216 - 41 ... - 432N4**
			25	7,5	5,5	**H220 - 41 ... - 432N4**
			32	11	7,5	**H226 - 41 ... - 432N4**
			40	15	11	**H233 - 41 ... - 432N4**
	3 ... 4	H200-B	63	22	18,5	**H263 - 41 ... - 432N4**

SMD-Module zum Grundschaltermodul A02

Bauformmodul für Bauform 432N.	H200-A H200-B/ -D	**BFA2 - 432** **BFB2 - 432**
N-Vorhängeschlosssperre 67 x 67 mm für Bauform 432N1 Sperrkranz schwarz, Sperrgriff schwarz	H200-A/ -B/ -D	**2CN1**
N-Vorhängeschlosssperre 67 x 67 mm für Bauform 432N4 Sperrkranz gelb, Sperrgriff rot		**2CN4**

Abmessungen in mm

Produktreihen	A	B	B1	B2	C1	D1	D2	E	H
H200-A	67	36	48	60	33	15	4,5	36	70
H200-B	67	50	69	88	33	15	4,5	36	72
H200-D	67	72	84	96	33	15	4,5	36	70

C1) zugehörige Metallachse getrennt bestellen; siehe Seite B8-11.

Bodeneinbauschalter

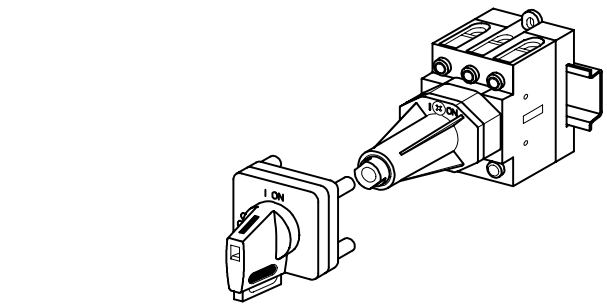

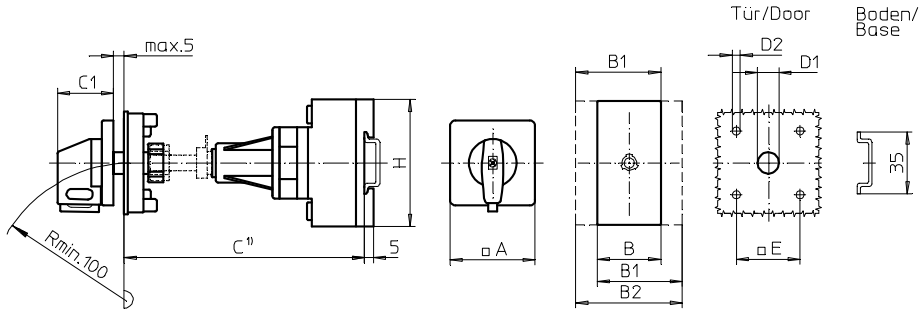

Produktreihen
H200-A/ -B

Bodeneinbauschalter

Türkupplung
Metallachsverlängerung

Vierlochbefestigung
36 x 36 mm frontseitig

432V1 (IP66)
432V4 (IP66)

Komplettschalter	Pole	Produktreihen	Bemessungsdaten (IEC 60947) Betriebsstrom I_e AC-21A A	Betriebsleistung bei 380-440V AC-23A kW	AC-3 kW	Bestellnummer
Hauptschalter Nullstellung verriegelbar bei 09h	3 ... 4	H200-A	20	5,5	3,7	**H216 - 41 ... - 432V1**
			25	7,5	5,5	**H220 - 41 ... - 432V1**
			32	11	7,5	**H226 - 41 ... - 432V1**
			40	15	11	**H233 - 41 ... - 432V1**
	3 ... 4	H200-B	63	22	18,5	**H263 - 41 ... - 432V1**
Haupt-/ Notausschalter Nullstellung verriegelbar bei 09h	3 ... 4	H200-A	20	5,5	3,7	**H216 - 41 ... - 432V4**
			25	7,5	5,5	**H220 - 41 ... - 432V4**
			32	11	7,5	**H226 - 41 ... - 432V4**
			40	15	11	**H233 - 41 ... - 432V4**
	3 ... 4	H200-B	63	22	18,5	**H263 - 41 ... - 432V4**

SMD-Module zum Grundschaltermodul A02

Bauformmodul für Bauform 432V.	H200-A H200-B	**BFA2 - 441** **BFB2 - 441**
V-Antriebsmodul 48 x 48 mm für Bauform 432V1 Frontschild schwarz, Griff schwarz	H200-A/ -B	**2AV1 - 09**
Schrifteinlage silber für Antriebsmodul 432V1		**FAS2 - 9078**
V-Antriebsmodul 48 x 48 mm für Bauform 432V4 Frontschild schwarz, Griff rot		**2AV4 - 09**
Schrifteinlage gelb für Antriebsmodul 432V4		**FBS2 - 9078**

Abmessungen in mm

Produktreihen	A	B	B1	B2	C1	D1	D2	E	H
H200-A	48	36	48	60	32	15	4,5	36	70
H200-B	48	50	69	88	32	15	4,5	36	72

C[1)] zugehörige Metallachse getrennt bestellen; siehe Seite B8-11.

Bodeneinbauschalter

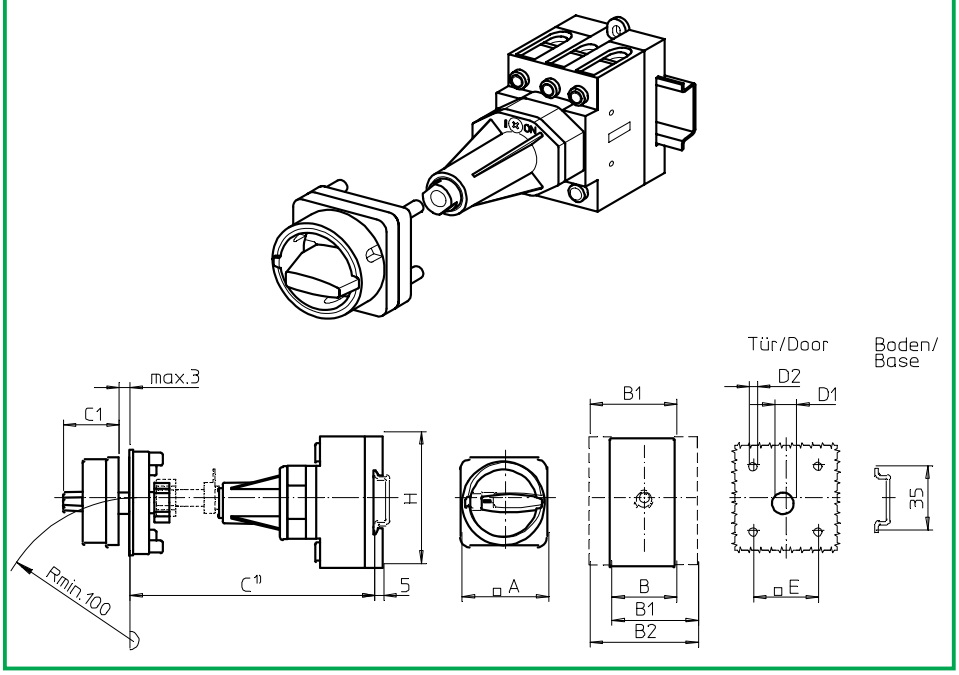

Produktreihen
H200-A/ -B

Bodeneinbauschalter

Türkupplung
Metallachsverlängerung

Vierlochbefestigung
36 x 36 mm frontseitig

431M1 (IP66)
431M4 (IP66)

Komplettschalter	Pole	Produktreihen	Bemessungsdaten (IEC 60947) Betriebsstrom I_e AC-21A A	Betriebsleistung bei 380-440V AC-23A kW	AC-3 kW	Bestellnummer
Hauptschalter Nullstellung verriegelbar bei 09h	3 ... 4	H200-A	20	5,5	3,7	**H216 - 41 ... - 431M1**
			25	7,5	5,5	**H220 - 41 ... - 431M1**
			32	11	7,5	**H226 - 41 ... - 431M1**
			40	15	11	**H233 - 41 ... - 431M1**
	3 ... 4	H200-B	63	22	18,5	**H263 - 41 ... - 431M1**
Haupt-/ Notausschalter Nullstellung verriegelbar bei 09h	3 ... 4	H200-A	20	5,5	3,7	**H216 - 41 ... - 431M4**
			25	7,5	5,5	**H220 - 41 ... - 431M4**
			32	11	7,5	**H226 - 41 ... - 431M4**
			40	15	11	**H233 - 41 ... - 431M4**
	3 ... 4	H200-B	63	22	18,5	**H263 - 41 ... - 431M4**

SMD-Module zum Grundschaltermodul A02

Bauformmodul für Bauform 431M.	H200-A H200-B	**BFA2 - 441** **BFB2 - 441**
M-Vorhängeschlosssperre 48 x 48 mm für Bauform 431M1 Sperrkranz schwarz, Sperrgriff schwarz	H200-A/ -B	**2BM1**
M-Vorhängeschlosssperre 48 x 48 mm für Bauform 431M4 Sperrkranz gelb, Sperrgriff rot		**2BM4**

Abmessungen in mm

Produktreihen	A	B	B1	B2	C1	D1	D2	E	H
H200-A	48	36	48	60	31	15	4,5	36	70
H200-B	48	50	69	88	31	15	4,5	36	72

C[1)] zugehörige Metallachse getrennt bestellen; siehe Seite B8-11.

Bodeneinbauschalter

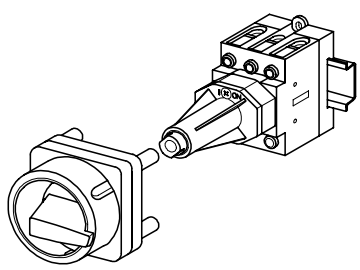

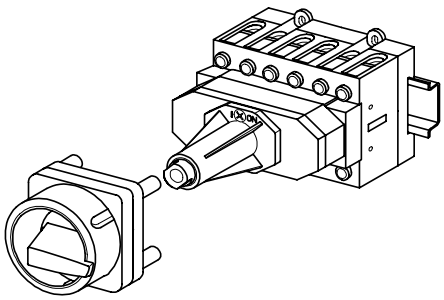

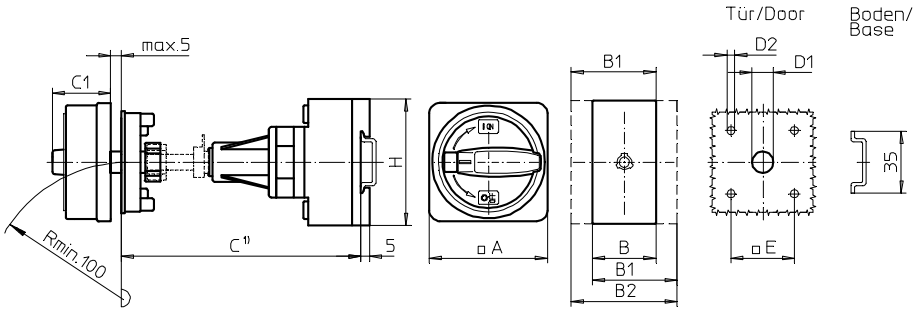

Produktreihen
H200-A/ -B/ -D

Bodeneinbauschalter
Antrieb nächste Baugröße

Türkupplung
Metallachsverlängerung

Vierlochbefestigung
48 x 48 mm frontseitig

437M1 (IP66)
437M4 (IP66)

Komplettschalter	Pole	Produktreihen	Bemessungsdaten (IEC 60947) Betriebsstrom I_e AC-21A A	Betriebsleistung bei 380-440V AC-23A kW	AC-3 kW	Bestellnummer
Hauptschalter Nullstellung verriegelbar bei 09h	3 ... 8	H200-A/ -D	20	5,5	3,7	**H216 - 41 ... - 437M1**
			25	7,5	5,5	**H220 - 41 ... - 437M1**
			32	11	7,5	**H226 - 41 ... - 437M1**
			40	15	11	**H233 - 41 ... - 437M1**
	3 ... 4	H200-B	63	22	18,5	**H263 - 41 ... - 437M1**
Haupt-/ Notausschalter Nullstellung verriegelbar bei 09h	3 ... 8	H200-A/ -D	20	5,5	3,7	**H216 - 41 ... - 437M4**
			25	7,5	5,5	**H220 - 41 ... - 437M4**
			32	11	7,5	**H226 - 41 ... - 437M4**
			40	15	11	**H233 - 41 ... - 437M4**
	3 ... 4	H200-B	63	22	18,5	**H263 - 41 ... - 437M4**

SMD-Module zum Grundschaltermodul A02

Bauformmodul für Bauform 437M.	H200-A H200-B/ -D	**BFA2 - 437** **BFB2 - 437**
M-Vorhängeschlosssperre 67 x 67 mm für Bauform 437M1 Sperrkranz schwarz, Sperrgriff schwarz	H200-A/ -B/ -D	**4BM1**
M-Vorhängeschlosssperre 67 x 67 mm für Bauform 437M4 Sperrkranz gelb, Sperrgriff rot		**4BM4**

Abmessungen in mm

Produktreihen	A	B	B1	B2	C1	D1	D2	E	H
H200-A	67	36	48	60	38	15	5	48	70
H200-B	67	50	69	88	38	15	5	48	72
H200-D	67	72	84	96	38	15	5	48	70

C[1)] zugehörige Metallachse getrennt bestellen; siehe Seite B8-11.

Bodeneinbauschalter

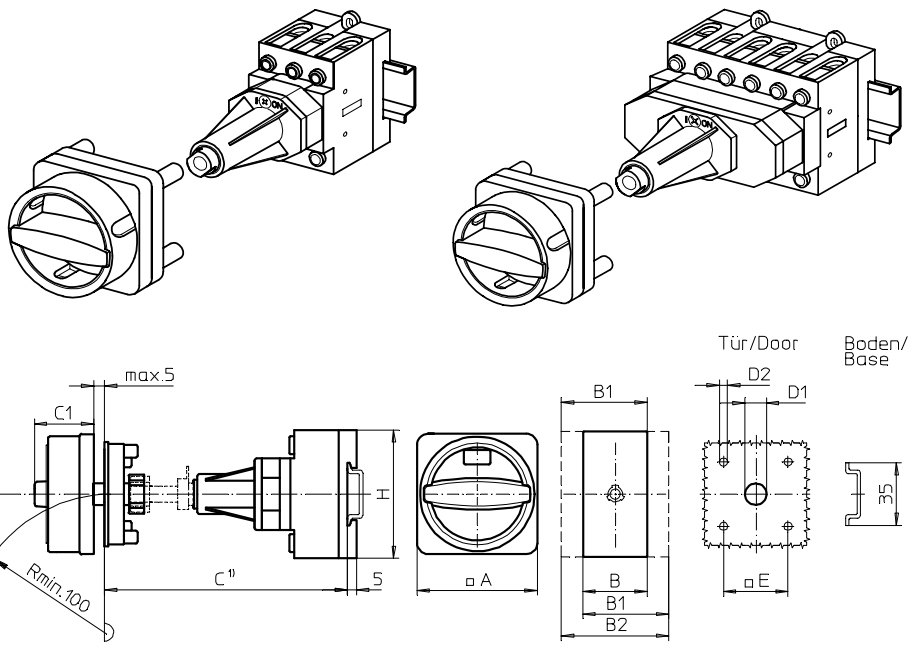

Produktreihen
H200-A/ -B/ -D

Bodeneinbauschalter
Antrieb nächste Baugröße

Türkupplung
Metallachsverlängerung

Vierlochbefestigung
48 x 48 mm frontseitig

437N1 (IP66)
437N4 (IP66)

Komplettschalter	Pole	Produktreihen	Bemessungsdaten (IEC 60947) Betriebsstrom I_e AC-21A A	Betriebsleistung bei 380-440V AC-23A kW	AC-3 kW	Bestellnummer
Hauptschalter Nullstellung verriegelbar bei 09h	3 ... 8	H200-A/ -D	20	5,5	3,7	**H216 - 41 ... - 437N1**
			25	7,5	5,5	**H220 - 41 ... - 437N1**
			32	11	7,5	**H226 - 41 ... - 437N1**
			40	15	11	**H233 - 41 ... - 437N1**
	3 ... 4	H200-B	63	22	18,5	**H263 - 41 ... - 437N1**
Haupt-/ Notausschalter Nullstellung verriegelbar bei 09h	3 ... 8	H200-A/ -D	20	5,5	3,7	**H216 - 41 ... - 437N4**
			25	7,5	5,5	**H220 - 41 ... - 437N4**
			32	11	7,5	**H226 - 41 ... - 437N4**
			40	15	11	**H233 - 41 ... - 437N4**
	3 ... 4	H200-B	63	22	18,5	**H263 - 41 ... - 437N4**

SMD-Module zum Grundschaltermodul A02

Bauformmodul für Bauform 237M.	H200-A H200-B/ -D	**BFA2 - 437** **BFB2 - 437**
N-Vorhängeschlosssperre 67 x 67 mm für Bauform 437N1 Sperrkranz schwarz, Sperrgriff schwarz	H200-A/ -B/ -D	**4BN1**
N-Vorhängeschlosssperre 67 x 67 mm für Bauform 437N4 Sperrkranz gelb, Sperrgriff rot		**4BN4**

Abmessungen in mm

Produktreihen	A	B	B1	B2	C1	D1	D2	E	H
H200-A	67	36	48	60	33	15	5	48	70
H200-B	67	50	69	88	33	15	5	48	72
H200-D	67	72	84	96	33	15	5	48	70

C[1)] zugehörige Metallachse getrennt bestellen; siehe Seite B8-11.

Bodeneinbauschalter

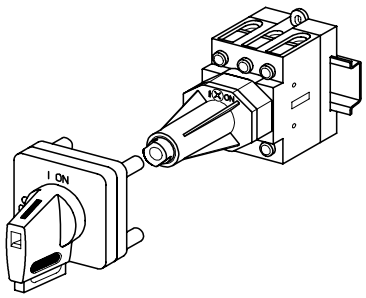

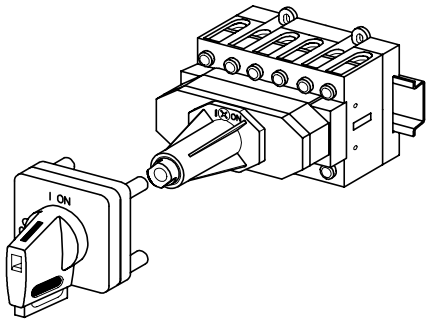

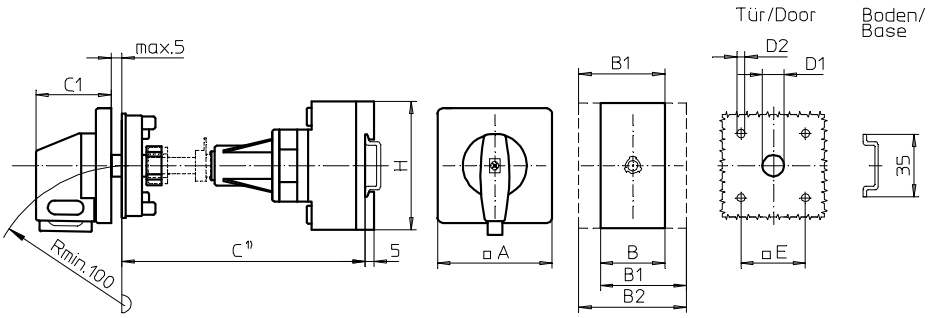

Produktreihen
H200-A/ -B/ -D

Bodeneinbauschalter
Antrieb nächste Baugröße

Türkupplung
Metallachsverlängerung

Vierlochbefestigung
48 x 48 mm frontseitig

437V1 (IP66)
437V4 (IP66)

Komplettschalter	Pole	Produktreihen	Bemessungsdaten (IEC 60947) Betriebsstrom I_e AC-21A A	Betriebsleistung bei 380-440V AC-23A kW	AC-3 kW	Bestellnummer
Hauptschalter Nullstellung verriegelbar bei 09h	3 ... 8	H200-A/ -D	20	5,5	3,7	**H216 - 41 ... - 437V1**
			25	7,5	5,5	**H220 - 41 ... - 437V1**
			32	11	7,5	**H226 - 41 ... - 437V1**
			40	15	11	**H233 - 41 ... - 437V1**
	3 ... 4	H200-B	63	22	18,5	**H263 - 41 ... - 437V1**
Haupt-/ Notausschalter Nullstellung verriegelbar bei 09h	3 ... 8	H200-A/ -D	20	5,5	3,7	**H216 - 41 ... - 437V4**
			25	7,5	5,5	**H220 - 41 ... - 437V4**
			32	11	7,5	**H226 - 41 ... - 437V4**
			40	15	11	**H233 - 41 ... - 437V4**
	3 ... 4	H200-B	63	22	18,5	**H263 - 41 ... - 437V4**

SMD-Module zum Grundschaltermodul A02

Bauformmodul für Bauform 437V.	H200-A H200-B/ -D	**BFA2 - 447** **BFB2 - 447**
V-Antriebsmodul 64 x 64 mm für Bauform 437V1 Frontschild schwarz, Griff schwarz	H200-A/ -B/ -D	**4AV1 - 09**
Schrifteinlage silber für Antriebsmodul 437V1		**FAS4 - 9078**
V-Antriebsmodul 64 x 64 mm für Bauform 437V4 Frontschild schwarz, Griff rot		**4AV4 - 09**
Schrifteinlage gelb für Antriebsmodul 437V4		**FBS4 - 9078**

Abmessungen in mm

Produktreihen	A	B	B1	B2	C1	D1	D2	E	H
H200-A	64	36	48	60	39	15	5	48	70
H200-B	64	50	69	88	39	15	5	48	72
H200-D	64	72	84	96	39	15	5	48	70

C[1)] zugehörige Metallachse getrennt bestellen; siehe Seite B8-11.

Metallachsverlängerung

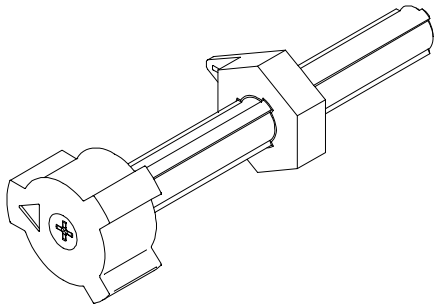

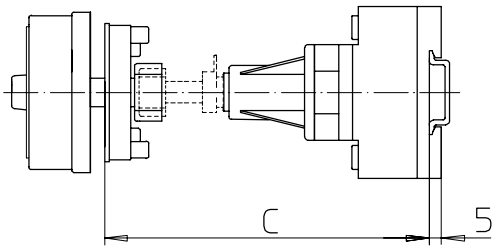

Produktreihen
H200-A/ -B/ -D/ -E

Bodeneinbauschalter

Türkupplung
Metallachsverlängerung

Vierlochbefestigung
frontseitig

AVB8 - . . .

Metallachsverlängerung für Bauformen mit Türkupplung und Vierlochbefestigung frontseitig

Abmessung C (Einbaumaß Innenseite Tür bis Oberkante Hutschiene)

H200-A/ -B	H200-D/ -E	Bestellnummer
140 . . . 164 mm	148 . . . 172 mm	**AVB8 - 065**
165 . . . 189 mm	173 . . . 197 mm	**AVB8 - 090**
190 . . . 214 mm	198 . . . 222 mm	**AVB8 - 115**
215 . . . 239 mm	223 . . . 247 mm	**AVB8 - 140**
240 . . . 264 mm	248 . . . 272 mm	**AVB8 - 165**
265 . . . 289 mm	273 . . . 297 mm	**AVB8 - 190**
290 . . . 314 mm	298 . . . 322 mm	**AVB8 - 215**
315 . . . 339 mm	323 . . . 347 mm	**AVB8 - 240**
340 . . . 364 mm	348 . . . 372 mm	**AVB8 - 265**
365 . . . 389 mm	373 . . . 397 mm	**AVB8 - 290**
390 . . . 414 mm	398 . . . 422 mm	**AVB8 - 315**
415 . . . 439 mm	423 . . . 447 mm	**AVB8 - 340**
440 . . . 464 mm	448 . . . 472 mm	**AVB8 - 365**
465 . . . 489 mm	473 . . . 497 mm	**AVB8 - 390**
490 . . . 514 mm	498 . . . 522 mm	**AVB8 - 415**
515 . . . 539 mm	523 . . . 547 mm	**AVB8 - 440**
540 . . . 564 mm	548 . . . 572 mm	**AVB8 - 465**
565 . . . 589 mm	573 . . . 597 mm	**AVB8 - 490**
590 . . . 614 mm	598 . . . 622 mm	**AVB8 - 515**
615 . . . 639 mm	623 . . . 647 mm	**AVB8 - 540**

Bodeneinbauschalter

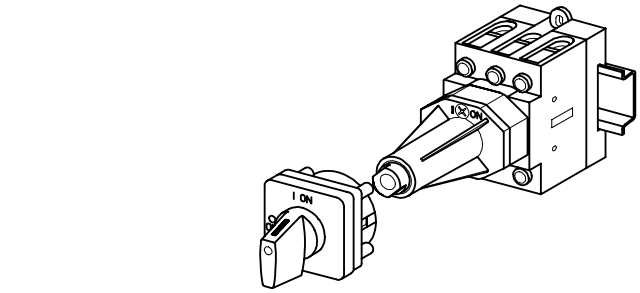

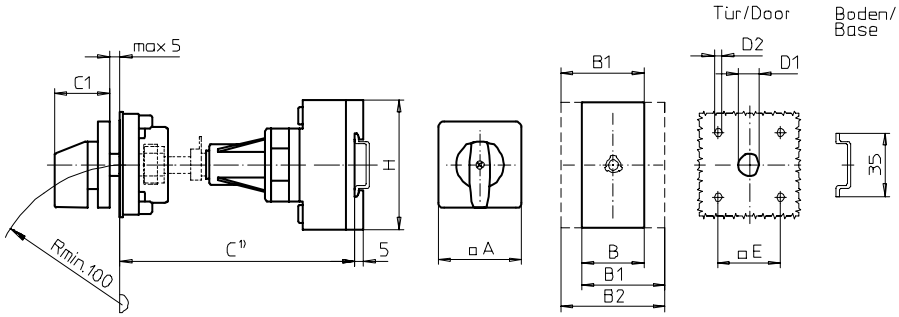

Produktreihen H200-A/ -B

Bodeneinbauschalter

Türverriegelung
Metallachsverlängerung

Vierlochbefestigung
36 x 36 mm frontseitig

481M1 (IP66)

Komplettschalter	Pole	Produktreihen	Bemessungsdaten (IEC 60947) Betriebsstrom I_e AC-21A A	Betriebsleistung bei 380-440V AC-23A kW	AC-3 kW	Bestellnummer
Ein-/ Ausschalter 90° Schaltwinkel	3 ... 4	H200-A	20	5,5	3,7	**H216 - 41 ... - 481M1**
			25	7,5	5,5	**H220 - 41 ... - 481M1**
			32	11	7,5	**H226 - 41 ... - 481M1**
			40	15	11	**H233 - 41 ... - 481M1**
	3 ... 4	H200-B	63	22	18,5	**H263 - 41 ... - 481M1**

SMD-Module zum Grundschaltermodul A02

Bauformmodul für Bauform 481M1	H200-A H200-B	**BFA2 - 481** **BFB2 - 481**
M-Antriebsmodul 48 x 48 mm für Bauform 481M1 Frontschild schwarz, Griff schwarz	H200-A/ -B	**2AM1**
Schrifteinlage silber für Antriebsmodul 481M1		**FAS2 - 9...** (FA-Nummer)

Abmessungen in mm

Produktreihen	A	B	B1	B2	C1	D1	D2	E	H
H200-A	48	36	48	60	32	15	4,5	36	70
H200-B	48	50	69	88	32	15	4,5	36	72

C¹⁾ Einbaumaß Innenseite Tür bis Oberkante Hutschiene. Zugehörige Metallachse getrennt bestellen, siehe Seite B9-11.

Bodeneinbauschalter

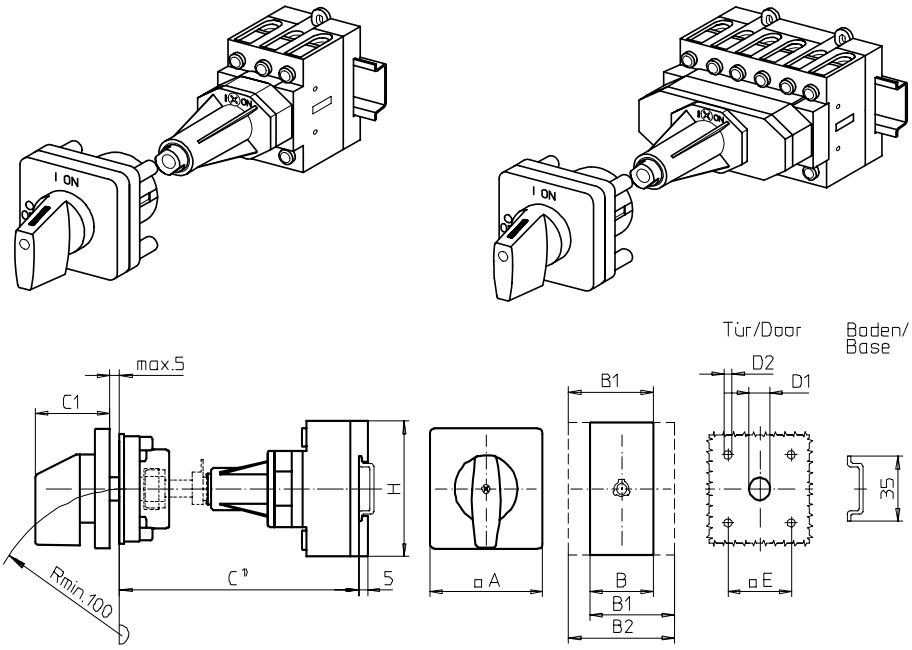

Produktreihen
H200-A/ -B/ -D/ -E

Bodeneinbauschalter
Antrieb nächste Baugröße

Türverriegelung
Metallachsverlängerung

Vierlochbefestigung
48 x 48 mm frontseitig

482M1 (IP66)

Komplettschalter	Pole	Produktreihen	Bemessungsdaten (IEC 60947) Betriebsstrom I_e AC-21A A	Betriebsleistung bei 380-440V AC-23A kW	AC-3 kW	Bestellnummer
Ein-/ Ausschalter 90° Schaltwinkel	3 ... 8	H200-A/ -D	20	5,5	3,7	**H216 - 41 ... - 482M1**
			25	7,5	5,5	**H220 - 41 ... - 482M1**
			32	11	7,5	**H226 - 41 ... - 482M1**
			40	15	11	**H233 - 41 ... - 482M1**
	3 ... 4	H200-B	63	22	18,5	**H263 - 41 ... - 482M1**
Umschalter mit Nullstellung 90° Schaltwinkel	3 ... 4	H200-E	20	5,5	3,7	**H216 - 71 ... - 482M1**
			25	7,5	5,5	**H220 - 71 ... - 482M1**
			32	11	7,5	**H226 - 71 ... - 482M1**
			40	22	18,5	**H233 - 71 ... - 482M1**

SMD-Module zum Grundschaltermodul A02

Bauformmodul für Bauform 482M1	H200-A	**BFA2 - 482**
	H200-B/ -D	**BFB2 - 482**
	H200-E	**BFC2 - 482**
M-Antriebsmodul 64 x 64 mm für Bauform 482M1 Frontschild schwarz, Griff schwarz	H200-A/ -B/ -D/ -E	**4AM1**
Schrifteinlage silber für Antriebsmodul 482M1		**FAS4 - 9...** (FA-Nummer)

Abmessungen in mm

Produktreihen	A	B	B1	B2	C1	D1	D2	E	H
H200-A	64	36	48	60	39	15	5	48	70
H200-B	64	50	69	88	39	15	5	48	72
H200-D	64	72	84	96	39	15	5	48	70
H200-E	64	72	84	96	39	15	5	48	70

C¹⁾ Einbaumaß Innenseite Tür bis Oberkante Hutschiene. Zugehörige Metallachse getrennt bestellen, siehe Seite B9-11.

Bodeneinbauschalter

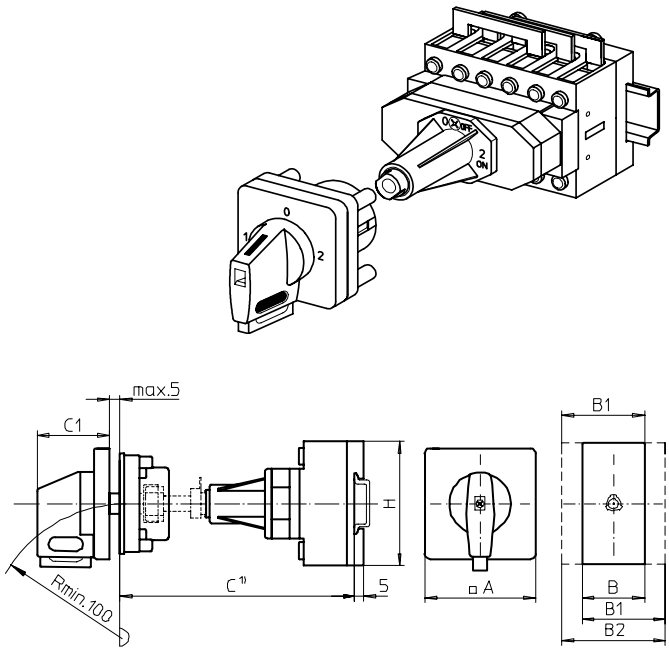

Produktreihe
H200-E

Bodeneinbauschalter
Antrieb nächste Baugröße

Türverriegelung
Metallachsverlängerung

Vierlochbefestigung
48 x 48 mm frontseitig

482V1 (IP66)
449V1 (IP66)

Komplettschalter	Pole	Produktreihen	Bemessungsdaten (IEC 60947) Betriebsstrom I_e AC-21A A	Betriebsleistung bei 380-440V AC-23A kW	AC-3 kW	Bestellnummer
Umschalter mit Nullstellung 90° Schaltwinkel Nullstellung verriegelbar bei 12h	3 ... 4	H200-E	20 25 32 40	5,5 7,5 11 22	3,7 5,5 7,5 18,5	**H216 - 71 ... - 482V1** **H220 - 71 ... - 482V1** **H226 - 71 ... - 482V1** **H233 - 11 ... - 482V1**
Umschalter mit Nullstellung 90° Schaltwinkel 3 Stellungen Verriegelbar (09h/ 12h/ 03h)	3 ... 4	H200-E	20 25 32 40	5,5 7,5 11 22	3,7 5,5 7,5 18,5	**H216 - 71 ... - 449V1** **H220 - 71 ... - 449V1** **H226 - 71 ... - 449V1** **H233 - 71 ... - 449V1**

SMD-Module zum Grundschaltermodul A02

Bauformmodul für Bauformen 482V1/ 449V1	H200-E	**BFC2 - 482**
V-Antriebsmodul 64 x 64 mm für Bauform 482V1 Frontschild schwarz, Griff schwarz		**4AV1 - 12**
V-Antriebsmodul 64 x 64 mm für Bauform 449V1 Frontschild schwarz, Griff schwarz		**4AV1 - 99**
Schrifteinlage silber für Antriebsmodule 482V1/ 449V1		**FAS4 - 9...** (FA-Nummer)

Abmessungen in mm

Produktreihe	A	B	B1	B2	C1	D1	D2	E	H
H200-E	64	72	84	96	39	15	5	48	70

C1) Einbaumaß Innenseite Tür bis Oberkante Hutschiene. Zugehörige Metallachse getrennt bestellen, siehe Seite B9-11.

Bodeneinbauschalter

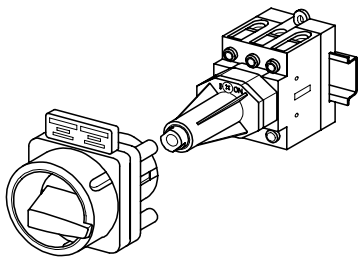

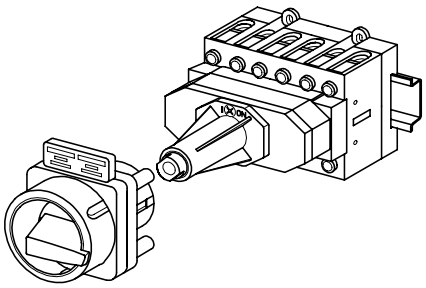

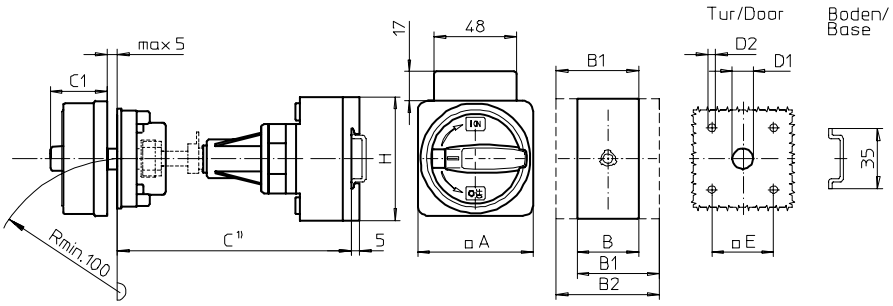

Produktreihen
H200-A/ -B/ -D

Bodeneinbauschalter

Türverriegelung
Metallachsverlängerung

Vierlochbefestigung
36 x 36 mm frontseitig

483M1 (IP66)
483M4 (IP66)

Komplettschalter	Pole	Produktreihen	Bemessungsdaten (IEC 60947) Betriebsstrom I_e AC-21A A	Betriebsleistung bei 380-440V AC-23A kW	AC-3 kW	Bestellnummer
Hauptschalter Nullstellung verriegelbar bei 09h	3 ... 8	H200-A/ -D	20	5,5	3,7	**H216 - 41 ... - 483M1**
			25	7,5	5,5	**H220 - 41 ... - 483M1**
			32	11	7,5	**H226 - 41 ... - 483M1**
			40	15	11	**H233 - 41 ... - 483M1**
	3 ... 4	H200-B	63	22	18,5	**H263 - 41 ... - 483M1**
Haupt-/ Notausschalter Nullstellung verriegelbar bei 09h	3 ... 8	H200-A/ -D	20	5,5	3,7	**H216 - 41 ... - 483M4**
			25	7,5	5,5	**H220 - 41 ... - 483M4**
			32	11	7,5	**H226 - 41 ... - 483M4**
			40	15	11	**H233 - 41 ... - 483M4**
	3 ... 4	H200-B	63	22	18,5	**H263 - 41 ... - 483M4**

SMD-Module zum Grundschaltermodul A02

Bauformmodul für Bauform 483M.	H200-A H200-B/ -D	**BFA2 - 483** **BFB2 - 483**
M-Vorhängeschlosssperre 67 x 67 mm für Bauform 483M1 Sperrkranz schwarz, Sperrgriff schwarz	H200-A/ -B/ -D	**2CM1**
M-Vorhängeschlosssperre 67 x 67 mm für Bauform 483M4 Sperrkranz gelb, Sperrgriff rot		**2CM4**
Aufsteckbares Zusatzschild		**FAZ2 - 8041**

Abmessungen in mm

Produktreihen	A	B	B1	B2	C1	D1	D2	E	H
H200-A	67	36	48	60	38	15	4,5	36	70
H200-B	67	50	69	88	38	15	4,5	36	72
H200-D	67	72	84	96	38	15	4,5	36	70

C¹⁾ Einbaumaß Innenseite Tür bis Oberkante Hutschiene. Zugehörige Metallachse getrennt bestellen, siehe Seite B9-11.

Bodeneinbauschalter

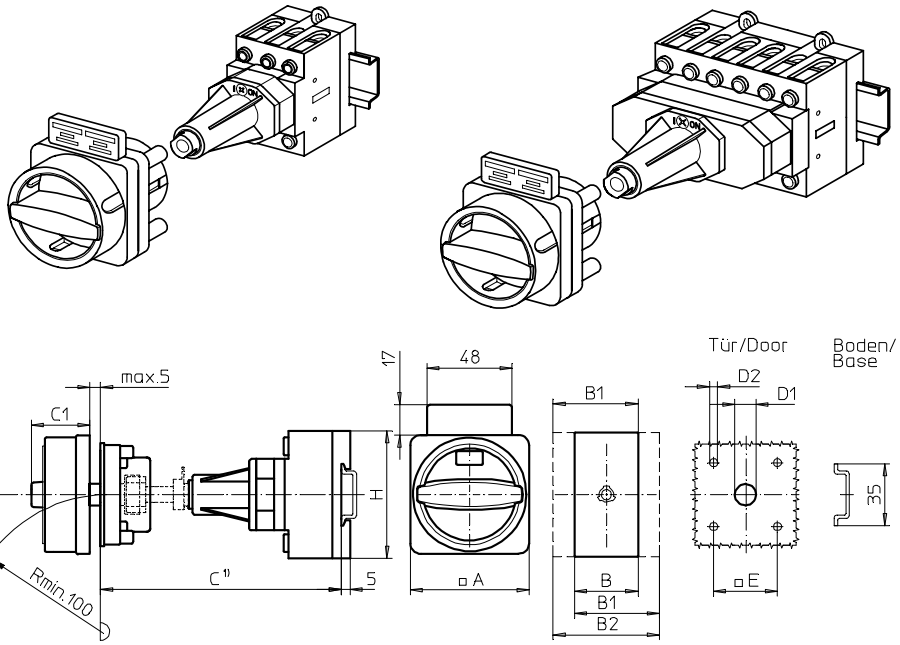

Produktreihen
H200-A/ -B/ -D

Bodeneinbauschalter

Türverriegelung
Metallachsverlängerung

Vierlochbefestigung
36 x 36 mm frontseitig

483N1 (IP66)
483N4 (IP66)

Komplettschalter	Pole	Produktreihen	Bemessungsdaten (IEC 60947) Betriebsstrom I_e AC-21A A	Betriebsleistung bei 380-440V AC-23A kW	AC-3 kW	Bestellnummer
Hauptschalter Nullstellung verriegelbar bei 09h	3 ... 8	H200-A/ -D	20	5,5	3,7	**H216 - 41 ... - 483N1**
			25	7,5	5,5	**H220 - 41 ... - 483N1**
			32	11	7,5	**H226 - 41 ... - 483N1**
			40	15	11	**H233 - 41 ... - 483N1**
	3 ... 4	H200-B	63	22	18,5	**H263 - 41 ... - 483N1**
Haupt-/ Notausschalter Nullstellung verriegelbar bei 09h	3 ... 8	H200-A/ -D	20	5,5	3,7	**H216 - 41 ... - 483N4**
			25	7,5	5,5	**H220 - 41 ... - 483N4**
			32	11	7,5	**H226 - 41 ... - 483N4**
			40	15	11	**H233 - 41 ... - 483N4**
	3 ... 4	H200-B	63	22	18,5	**H263 - 41 ... - 483N4**

SMD-Module zum Grundschaltermodul A02

Bauformmodul für Bauform 483N.	H200-A H200-B/ -D	**BFA2 - 483** **BFB2 - 483**
N-Vorhängeschlosssperre 67 x 67 mm für Bauform 483N1 Sperrkranz schwarz, Sperrgriff schwarz	H200-A/ -B/ -D	**2CN1**
N-Vorhängeschlosssperre 67 x 67 mm für Bauform 483N4 Sperrkranz gelb, Sperrgriff rot		**2CN4**
Aufsteckbares Zusatzschild		**FAZ2 - 8041**

Abmessungen in mm

Produktreihen	A	B	B1	B2	C1	D1	D2	E	H
H200-A	67	36	48	60	33	15	4,5	36	70
H200-B	67	50	69	88	33	15	4,5	36	72
H200-D	67	72	84	96	33	15	4,5	36	70

C¹⁾ Einbaumaß Innenseite Tür bis Oberkante Hutschiene. Zugehörige Metallachse getrennt bestellen, siehe Seite B9-11.

Bodeneinbauschalter

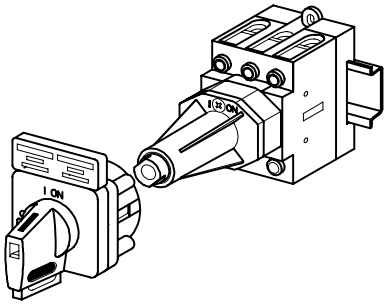

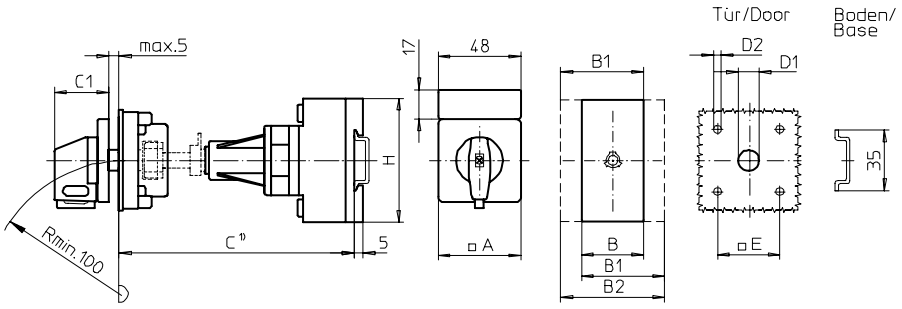

Produktreihen
H200-A/ -B

Bodeneinbauschalter

Türverriegelung
Metallachsverlängerung

Vierlochbefestigung
36 x 36 mm frontseitig

483V1 (IP66)
483V4 (IP66)

Komplettschalter	Pole	Produktreihen	Bemessungsdaten (IEC 60947) Betriebsstrom I_e AC-21A A	Betriebsleistung bei 380-440V AC-23A kW	AC-3 kW	Bestellnummer
Hauptschalter Nullstellung verriegelbar bei 09h	3 ... 4	H200-A	20	5,5	3,7	**H216 - 41 ... - 483V1**
			25	7,5	5,5	**H220 - 41 ... - 483V1**
			32	11	7,5	**H226 - 41 ... - 483V1**
			40	15	11	**H233 - 41 ... - 483V1**
	3 ... 4	H200-B	63	22	18,5	**H263 - 41 ... - 483V1**
Haupt-/ Notausschalter Nullstellung verriegelbar bei 09h	3 ... 4	H200-A	20	5,5	3,7	**H216 - 41 ... - 483V4**
			25	7,5	5,5	**H220 - 41 ... - 483V4**
			32	11	7,5	**H226 - 41 ... - 483V4**
			40	15	11	**H233 - 41 ... - 483V4**
	3 ... 4	H200-B	63	22	18,5	**H263 - 41 ... - 483V4**

SMD-Module zum Grundschaltermodul A02		
Bauformmodul für Bauform 483V.	H200-A H200-B	**BFA2 - 481** **BFB2 - 481**
V-Antriebsmodul 48 x 48 mm für Bauform 483V1 Frontschild schwarz, Griff schwarz	H200-A/ -B	**2AV1 - 09**
Schrifteinlage silber für Antriebsmodul 483V1		**FAS2 - 9078**
V-Antriebsmodul 48 x 48 mm für Bauform 483V4 Frontschild schwarz, Griff rot		**2AV4 - 09**
Schrifteinlage gelb für Antriebsmodul 483V4		**FBS2 - 9078**
Aufsteckbares Zusatzschild		**FAZ2 - 8041**

Abmessungen in mm

Produktreihen	A	B	B1	B2	C1	D1	D2	E	H
H200-A	48	36	48	60	32	15	4,5	36	70
H200-B	48	50	69	88	32	15	4,5	36	72

C¹⁾ Einbaumaß Innenseite Tür bis Oberkante Hutschiene. Zugehörige Metallachse getrennt bestellen, siehe Seite B9-11.

Bodeneinbauschalter

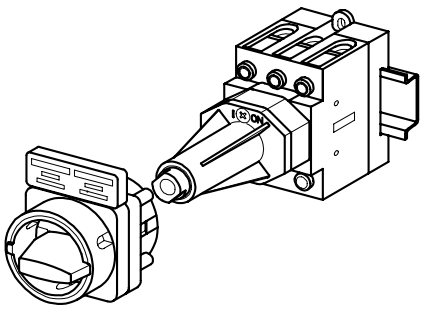

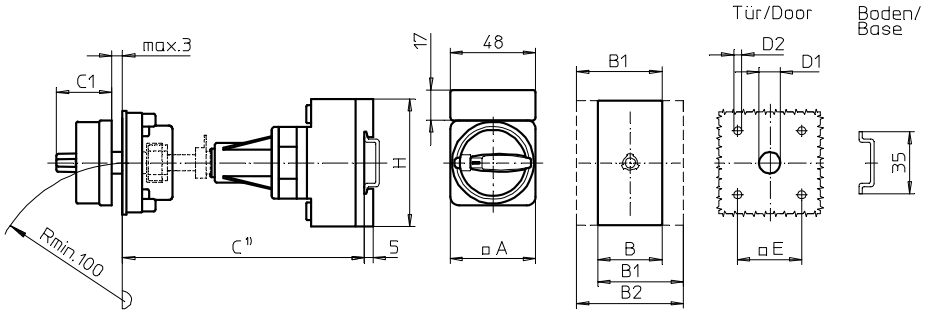

Produktreihen
H200-A/ -B

Bodeneinbauschalter

Türverriegelung
Metallachsverlängerung

Vierlochbefestigung
36 x 36 mm frontseitig

435M1 (IP66)
435M4 (IP66)

Komplettschalter	Pole	Produktreihen	Bemessungsdaten (IEC 60947) Betriebsstrom I_e AC-21A A	Betriebsleistung bei 380-440V AC-23A kW	AC-3 kW	Bestellnummer
Hauptschalter Nullstellung verriegelbar bei 09h	3 ... 4	H200-A	20	5,5	3,7	**H216 - 41 ... - 435M1**
			25	7,5	5,5	**H220 - 41 ... - 435M1**
			32	11	7,5	**H226 - 41 ... - 435M1**
			40	15	11	**H233 - 41 ... - 435M1**
	3 ... 4	H200-B	63	22	18,5	**H263 - 41 ... - 435M1**
Haupt-/ Notausschalter Nullstellung verriegelbar bei 09h	3 ... 4	H200-A	20	5,5	3,7	**H216 - 41 ... - 435M4**
			25	7,5	5,5	**H220 - 41 ... - 435M4**
			32	11	7,5	**H226 - 41 ... - 435M4**
			40	15	11	**H233 - 41 ... - 435M4**
	3 ... 4	H200-B	63	22	18,5	**H263 - 41 ... - 435M4**

SMD-Module zum Grundschaltermodul A02

Bauformmodul für Bauform 435M.	H200-A H200-B	**BFA2 - 481** **BFB2 - 481**
M-Vorhängeschlosssperre 48 x 48 mm für Bauform 435M1 Sperrkranz schwarz, Sperrgriff schwarz	H200-A/ -B	**2BM1**
M-Vorhängeschlosssperre 48 x 48 mm für Bauform 435M4 Sperrkranz gelb, Sperrgriff rot		**2BM4**
Aufsteckbares Zusatzschild		**FAZ2 - 8041**

Abmessungen in mm

Produktreihen	A	B	B1	B2	C1	D1	D2	E	H
H200-A	48	36	48	60	31	15	4,5	36	70
H200-B	48	50	69	88	31	15	4,5	36	72

C¹⁾ Einbaumaß Innenseite Tür bis Oberkante Hutschiene. Zugehörige Metallachse getrennt bestellen, siehe Seite B9-11.

Bodeneinbauschalter

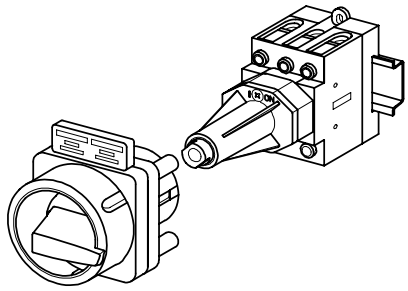

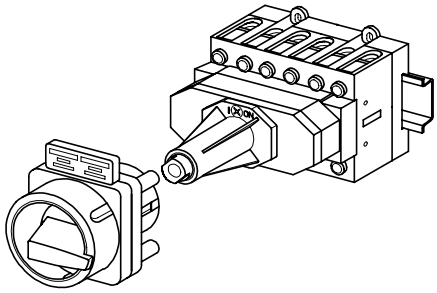

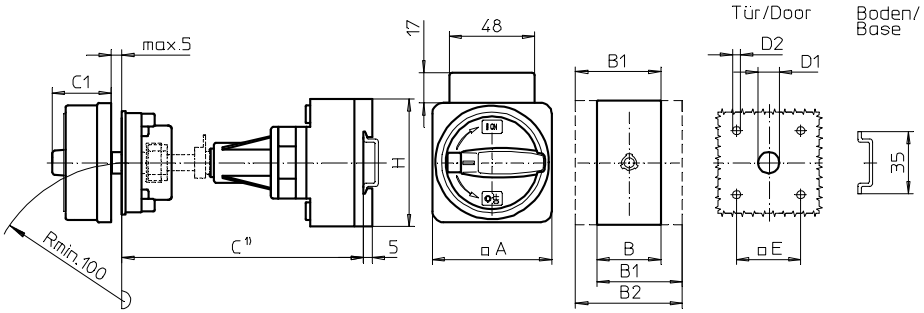

Produktreihen
H200-A/ -B/ -D

Bodeneinbauschalter
Antrieb nächste Baugröße

Türverriegelung
Metallachsverlängerung

Vierlochbefestigung
48 x 48 mm frontseitig

484M1 (IP66)
484M4 (IP66)

Komplettschalter	Pole	Produktreihen	Bemessungsdaten (IEC 60947) Betriebsstrom I_e AC-21A A	Betriebsleistung bei 380-440V AC-23A kW	AC-3 kW	Bestellnummer
Hauptschalter Nullstellung verriegelbar bei 09h	3 ... 8	H200-A/ -D	20	5,5	3,7	**H216 - 41 ... - 484M1**
			25	7,5	5,5	**H220 - 41 ... - 484M1**
			32	11	7,5	**H226 - 41 ... - 484M1**
			40	15	11	**H233 - 41 ... - 484M1**
	3 ... 4	H200-B	63	22	18,5	**H263 - 41 ... - 484M1**
Haupt-/ Notausschalter Nullstellung verriegelbar bei 09h	3 ... 8	H200-A/ -D	20	5,5	3,7	**H216 - 41 ... - 484M4**
			25	7,5	5,5	**H220 - 41 ... - 484M4**
			32	11	7,5	**H226 - 41 ... - 484M4**
			40	15	11	**H233 - 41 ... - 484M4**
	3 ... 4	H200-B	63	22	18,5	**H263 - 41 ... - 484M4**

SMD-Module zum Grundschaltermodul A02

Bauformmodul für Bauform 484M.	H200-A H200-B/ -D	**BFA2 - 483** **BFB2 - 483**
M-Vorhängeschlosssperre 67 x 67 mm für Bauform 484M1 Sperrkranz schwarz, Sperrgriff schwarz	H200-A/ -B/ -D	**4BM1**
M-Vorhängeschlosssperre 67 x 67 mm für Bauform 484M4 Sperrkranz gelb, Sperrgriff rot		**4BM4**
Aufsteckbares Zusatzschild		**FAZ2 - 8041**

Abmessungen in mm

Produktreihen	A	B	B1	B2	C1	D1	D2	E	H
H200-A	67	36	48	60	38	15	5	48	70
H200-B	67	50	69	88	38	15	5	48	72
H200-D	67	72	84	96	38	15	5	48	70

C¹⁾ Einbaumaß Innenseite Tür bis Oberkante Hutschiene. Zugehörige Metallachse getrennt bestellen, siehe Seite B9-11.

Bodeneinbauschalter

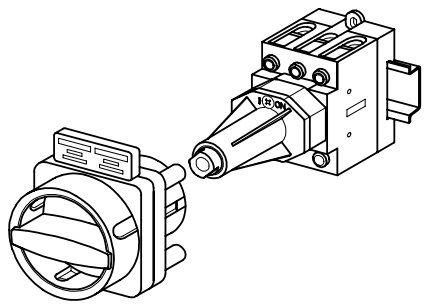

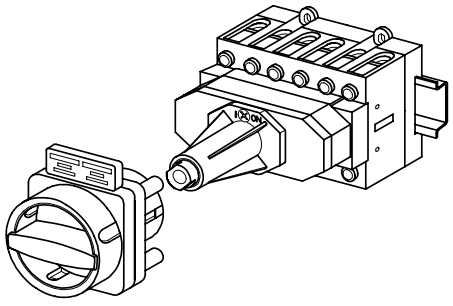

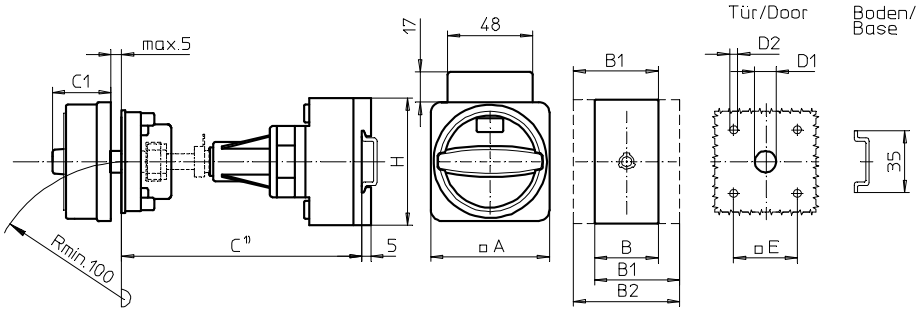

Produktreihen
H200-A/ -B/ -D

Bodeneinbauschalter
Antrieb nächste Baugröße

Türverriegelung
Metallachsverlängerung

Vierlochbefestigung
48 x 48 mm frontseitig

484N1 (IP66)
484N4 (IP66)

Komplettschalter	**Pole**	**Produktreihen**	**Bemessungsdaten** (IEC 60947) Betriebsstrom I_e AC-21A A	Betriebsleistung bei 380-440V AC-23A kW	AC-3 kW	**Bestellnummer**
Hauptschalter Nullstellung verriegelbar bei 09h	3 ... 8	H200-A/ -D	20	5,5	3,7	**H216 - 41 ... - 484N1**
			25	7,5	5,5	**H220 - 41 ... - 484N1**
			32	11	7,5	**H226 - 41 ... - 484N1**
			40	15	11	**H233 - 41 ... - 484N1**
	3 ... 4	H200-B	63	22	18,5	**H263 - 41 ... - 484N1**
Haupt-/ Notausschalter Nullstellung verriegelbar bei 09h	3 ... 8	H200-A/ -D	20	5,5	3,7	**H216 - 41 ... - 484N4**
			25	7,5	5,5	**H220 - 41 ... - 484N4**
			32	11	7,5	**H226 - 41 ... - 484N4**
			40	15	11	**H233 - 41 ... - 484N4**
	3 ... 4	H200-B	63	22	18,5	**H263 - 41 ... - 484N4**

SMD-Module zum Grundschaltermodul A02

Bauformmodul für Bauform 484N.	H200-A H200-B/ -D	**BFA2 - 483** **BFB2 - 483**
N-Vorhängeschlosssperre 67 x 67 mm für Bauform 484N1 Sperrkranz schwarz, Sperrgriff schwarz	H200-A/ -B/ -D	**4BN1**
N-Vorhängeschlosssperre 67 x 67 mm für Bauform 484N4 Sperrkranz gelb, Sperrgriff rot		**4BN4**
Aufsteckbares Zusatzschild		**FAZ2 - 8041**

Abmessungen in mm

Produktreihen	**A**	**B**	**B1**	**B2**	**C1**	**D1**	**D2**	**E**	**H**
H200-A	67	36	48	60	33	15	5	48	70
H200-B	67	50	69	88	33	15	5	48	72
H200-D	67	72	84	96	33	15	5	48	70

C¹⁾ Einbaumaß Innenseite Tür bis Oberkante Hutschiene. Zugehörige Metallachse getrennt bestellen, siehe Seite B9-11.

Bodeneinbauschalter

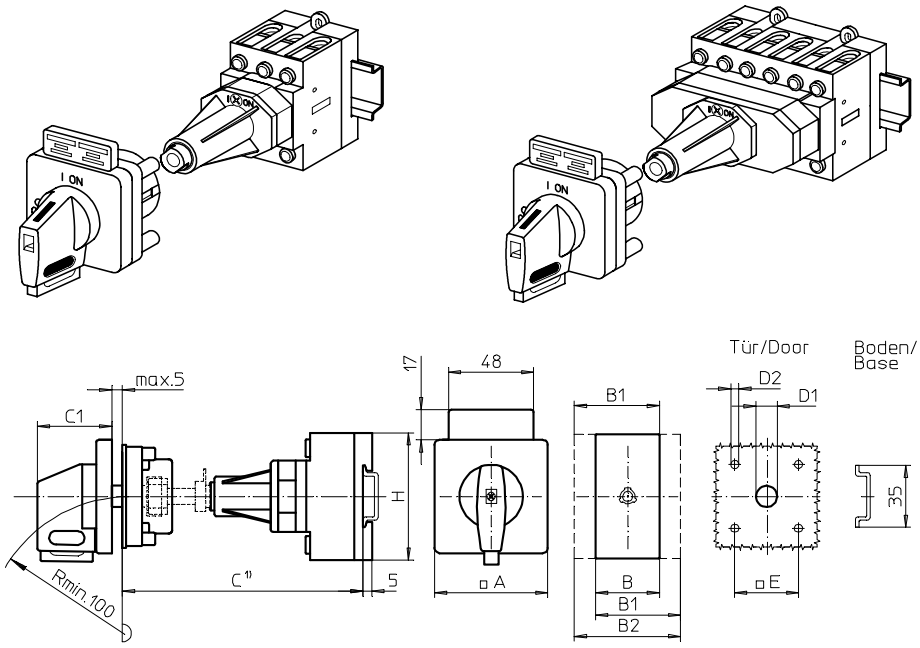

Produktreihen
H200-A/ -B/ -D

Bodeneinbauschalter
Antrieb nächste Baugröße

Türverriegelung
Metallachsverlängerung

Vierlochbefestigung
48 x 48 mm frontseitig

484V1 (IP66)
484V4 (IP66)

Komplettschalter	Pole	Produktreihen	Bemessungsdaten (IEC 60947) Betriebsstrom I_e AC-21A A	Betriebsleistung bei 380-440V AC-23A kW	AC-3 kW	Bestellnummer
Hauptschalter Nullstellung verriegelbar bei 09h	3 ... 8	H200-A/ -D	20	5,5	3,7	**H216 - 41 ... - 484V1**
			25	7,5	5,5	**H220 - 41 ... - 484V1**
			32	11	7,5	**H226 - 41 ... - 484V1**
			40	15	11	**H233 - 41 ... - 484V1**
	3 ... 4	H200-B	63	22	18,5	**H263 - 41 ... - 484V1**
Haupt-/ Notausschalter Nullstellung verriegelbar bei 09h	3 ... 8	H200-A/ -D	20	5,5	3,7	**H216 - 41 ... - 484V4**
			25	7,5	5,5	**H220 - 41 ... - 484V4**
			32	11	7,5	**H226 - 41 ... - 484V4**
			40	15	11	**H233 - 41 ... - 484V4**
	3 ... 4	H200-B	63	22	18,5	**H263 - 41 ... - 484V4**

SMD-Module zum Grundschaltermodul A02

Bauformmodul für Bauform 484V.	H200-A H200-B/ -D	**BFA2 - 482** **BFB2 - 482**
V-Antriebsmodul 64 x 64 mm für Bauform 484V1 Frontschild schwarz, Griff schwarz	H200-A/ -B/ -D	**4AV1 - 09**
Schrifteinlage silber für Antriebsmodul 484V1		**FAS4 - 9078**
V-Antriebsmodul 64 x 64 mm für Bauform 484V4 Frontschild schwarz, Griff rot		**4AV4 - 09**
Schrifteinlage gelb für Antriebsmodul 484V4		**FBS4 - 9078**
Aufsteckbares Zusatzschild		**FAZ2 - 8041**

Abmessungen in mm

Produktreihen	A	B	B1	B2	C1	D1	D2	E	H
H200-A	64	36	48	60	39	15	5	48	70
H200-B	64	50	69	88	39	15	5	48	72
H200-D	64	72	84	96	39	15	5	48	70

C¹⁾ Einbaumaß Innenseite Tür bis Oberkante Hutschiene. Zugehörige Metallachse getrennt bestellen, siehe Seite B9-11.

Metallachsverlängerung

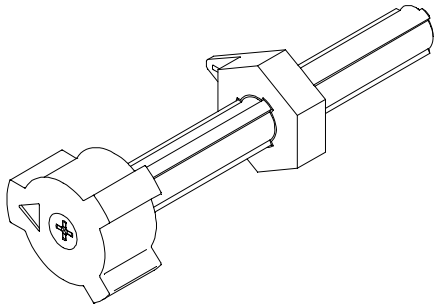

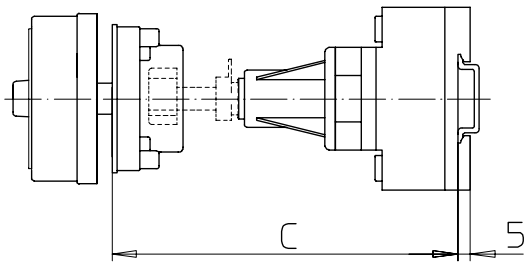

Produktreihen
H200-A/ -B/ -D/ -E

Bodeneinbauschalter

Türverriegelung
Metallachsverlängerung

Vierlochbefestigung
frontseitig

AVB8 - . . .

Metallachsverlängerung für Bauformen mit Türverriegelung und Vierlochbefestigung frontseitig

Abmessung C (Einbaumaß Innenseite Tür bis Oberkante Hutschiene)

H200-A/ -B	H200-D/ -E	**Bestellnummer**
140 . . . 164 mm	148 . . . 172 mm	**AVB8 - 065**
165 . . . 189 mm	173 . . . 197 mm	**AVB8 - 090**
190 . . . 214 mm	198 . . . 222 mm	**AVB8 - 115**
215 . . . 239 mm	223 . . . 247 mm	**AVB8 - 140**
240 . . . 264 mm	248 . . . 272 mm	**AVB8 - 165**
265 . . . 289 mm	273 . . . 297 mm	**AVB8 - 190**
290 . . . 314 mm	298 . . . 322 mm	**AVB8 - 215**
315 . . . 339 mm	323 . . . 347 mm	**AVB8 - 240**
340 . . . 364 mm	348 . . . 372 mm	**AVB8 - 265**
365 . . . 389 mm	373 . . . 397 mm	**AVB8 - 290**
390 . . . 414 mm	398 . . . 422 mm	**AVB8 - 315**
415 . . . 439 mm	423 . . . 447 mm	**AVB8 - 340**
440 . . . 464 mm	448 . . . 472 mm	**AVB8 - 365**
465 . . . 489 mm	473 . . . 497 mm	**AVB8 - 390**
490 . . . 514 mm	498 . . . 522 mm	**AVB8 - 415**
515 . . . 539 mm	523 . . . 547 mm	**AVB8 - 440**
540 . . . 564 mm	548 . . . 572 mm	**AVB8 - 465**
565 . . . 589 mm	573 . . . 597 mm	**AVB8 - 490**
590 . . . 614 mm	598 . . . 622 mm	**AVB8 - 515**
615 . . . 639 mm	623 . . . 649 mm	**AVB8 - 540**

Bodeneinbauschalter

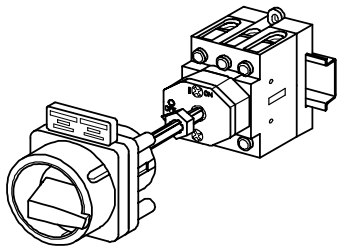

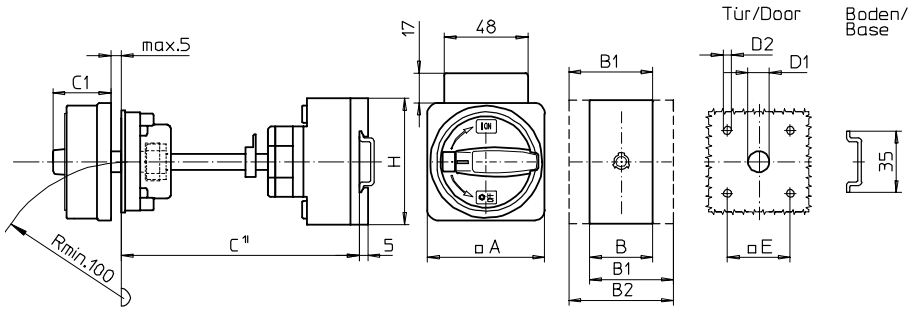

Produktreihen
H200-A/ -B

Bodeneinbauschalter

Türverriegelung
Metallachsverlängerung mit fester Achse, C =100 mm

Vierlochbefestigung
36 x 36 mm frontseitig

486M1 (IP66)
486M4 (IP66)

Komplettschalter	Pole	Produktreihen	Bemessungsdaten (IEC 60947) Betriebsstrom I_e AC-21A A	Betriebsleistung bei 380-440V AC-23A kW	AC-3 kW	Bestellnummer
Hauptschalter Nullstellung verriegelbar bei 09h	3 ... 4	H200-A	20	5,5	3,7	**H216 - 41 ... - 486M1**
			25	7,5	5,5	**H220 - 41 ... - 486M1**
			32	11	7,5	**H226 - 41 ... - 486M1**
			40	15	11	**H233 - 41 ... - 486M1**
		H200-B	63	22	18,5	**H263 - 41 ... - 486M1**
Haupt-/ Notausschalter Nullstellung verriegelbar bei 09h	3 ... 4	H200-A	20	5,5	3,7	**H216 - 41 ... - 486M4**
			25	7,5	5,5	**H220 - 41 ... - 486M4**
			32	11	7,5	**H226 - 41 ... - 486M4**
			40	15	11	**H233 - 41 ... - 486M4**
		H200-B	63	22	18,5	**H263 - 41 ... - 486M4**

SMD-Module zum Grundschaltermodul A02

Bauformmodul für Bauform 486M.	H200-A H200-B	**BFA2 - 486** **BFB2 - 486**
M-Vorhängeschlosssperre 67 x 67 mm für Bauform 486M1 Sperrkranz schwarz, Sperrgriff schwarz	H200-A/ -B	**2CM1**
M-Vorhängeschlosssperre 67 x 67 mm für Bauform 486M4 Sperrkranz gelb, Sperrgriff rot		**2CM4**
Aufsteckbares Zusatzschild		**FAZ2 - 8041**

Abmessungen in mm

Produktreihen	A	B	B1	B2	C	C1	D1	D2	E	H
H200-A	67	36	48	60	100	38	15	4,5	36	70
H200-B	67	50	69	88	100	38	15	4,5	36	72

C1) Einbaumaß Innenseite Tür bis Oberkante Hutschiene.

Bodeneinbauschalter

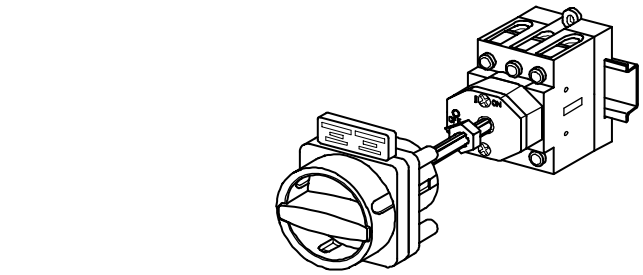

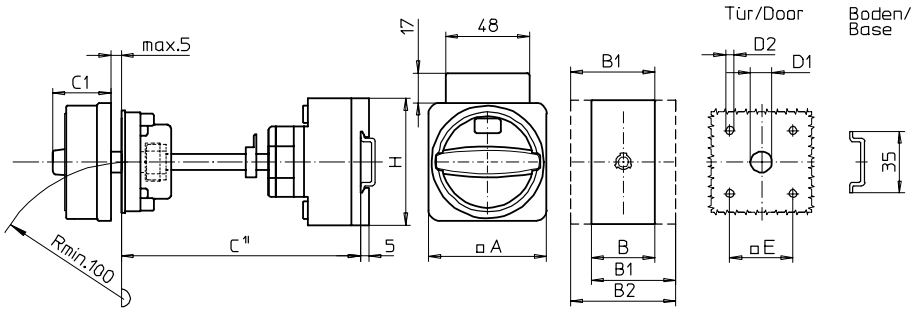

Produktreihen
H200-A/ -B

Bodeneinbauschalter

Türverriegelung
Metallachsverlängerung mit fester Achse, C =100 mm

Vierlochbefestigung
36 x 36 mm frontseitig

486N1 (IP66)
486N4 (IP66)

Komplettschalter	Pole	Produktreihen	Bemessungsdaten (IEC 60947) Betriebsstrom I_e AC-21A A	Betriebsleistung bei 380-440V AC-23A kW	AC-3 kW	Bestellnummer
Hauptschalter Nullstellung verriegelbar bei 09h	3 ... 4	H200-A	20	5,5	3,7	**H216 - 41 ... - 486N1**
			25	7,5	5,5	**H220 - 41 ... - 486N1**
			32	11	7,5	**H226 - 41 ... - 486N1**
			40	15	11	**H233 - 41 ... - 486N1**
		H200-B	63	22	18,5	**H263 - 41 ... - 486N1**
Haupt-/ Notausschalter Nullstellung verriegelbar bei 09h	3 ... 4	H200-A	20	5,5	3,7	**H216 - 41 ... - 486N4**
			25	7,5	5,5	**H220 - 41 ... - 486N4**
			32	11	7,5	**H226 - 41 ... - 486N4**
			40	15	11	**H233 - 41 ... - 486N4**
		H200-B	63	22	18,5	**H263 - 41 ... - 486N4**

SMD-Module zum Grundschaltermodul A02

Bauformmodul für Bauform 486N.	H200-A H200-B	**BFA2 - 486** **BFB2 - 486**
N-Vorhängeschlosssperre 67 x 67 mm für Bauform 486N1 Sperrkranz schwarz, Sperrgriff schwarz	H200-A/ -B	**2CN1**
N-Vorhängeschlosssperre 67 x 67 mm für Bauform 486N4 Sperrkranz gelb, Sperrgriff rot		**2CN4**
Aufsteckbares Zusatzschild		**FAZ2 - 8041**

Abmessungen in mm

Produktreihen	A	B	B1	B2	C	C1	D1	D2	E	H
H200-A	67	36	48	60	100	33	15	4,5	36	70
H200-B	67	50	69	88	100	33	15	4,5	36	72

C1) Einbaumaß Innenseite Tür bis Oberkante Hutschiene.

Bodeneinbauschalter

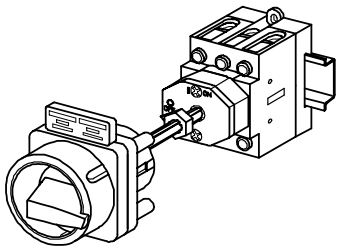

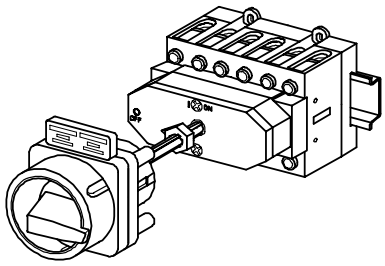

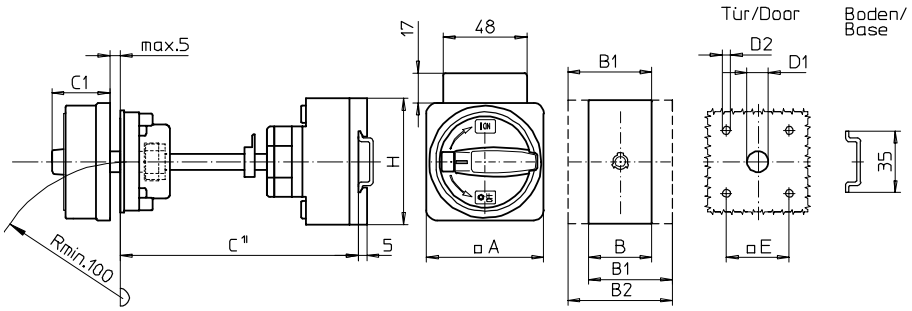

Produktreihen
H200-A/ -B/ -D

Bodeneinbauschalter

Türverriegelung
Metallachsverlängerung mit fester Achse, C =105 mm

Vierlochbefestigung
36 x 36 mm frontseitig

487M1 (IP66)
487M4 (IP66)

Komplettschalter	Pole	Produktreihen	Bemessungsdaten (IEC 60947) Betriebsstrom I_e AC-21A A	Betriebsleistung bei 380-440V AC-23A kW	AC-3 kW	Bestellnummer
Hauptschalter Nullstellung verriegelbar bei 09h	3 ... 8	H200-A/ -D	20	5,5	3,7	**H216 - 41 ... - 487M1**
			25	7,5	5,5	**H220 - 41 ... - 487M1**
			32	11	7,5	**H226 - 41 ... - 487M1**
			40	15	11	**H233 - 41 ... - 487M1**
	3 ... 4	H200-B	63	22	18,5	**H263 - 41 ... - 487M1**
Haupt-/ Notausschalter Nullstellung verriegelbar bei 09h	3 ... 8	H200-A/ -D	20	5,5	3,7	**H216 - 41 ... - 487M4**
			25	7,5	5,5	**H220 - 41 ... - 487M4**
			32	11	7,5	**H226 - 41 ... - 487M4**
			40	15	11	**H233 - 41 ... - 487M4**
	3 ... 4	H200-B	63	22	18,5	**H263 - 41 ... - 487M4**

SMD-Module zum Grundschaltermodul A02

Bauformmodul für Bauform 487M.	H200-A	**BFA2 - 487**
	H200-B	**BFB2 - 487**
	H200-D	**BFC2 - 487**
M-Vorhängeschlosssperre 67 x 67 mm für Bauform 487M1 Sperrkranz schwarz, Sperrgriff schwarz	H200-A/ -B/ -D	**2CM1**
M-Vorhängeschlosssperre 67 x 67 mm für Bauform 487M4 Sperrkranz gelb, Sperrgriff rot		**2CM4**
Aufsteckbares Zusatzschild		**FAZ2 - 8041**

Abmessungen in mm

Produktreihen	A	B	B1	B2	C	C1	D1	D2	E	H
H200-A	67	36	48	60	105	38	15	4,5	36	70
H200-B	67	50	69	88	105	38	15	4,5	36	72
H200-D	67	72	84	96	105	38	15	4,5	36	70

C1) Einbaumaß Innenseite Tür bis Oberkante Hutschiene.

Bodeneinbauschalter

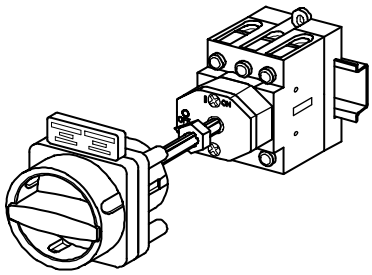

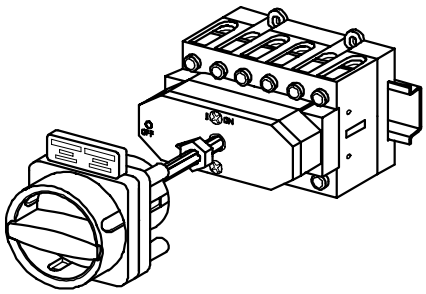

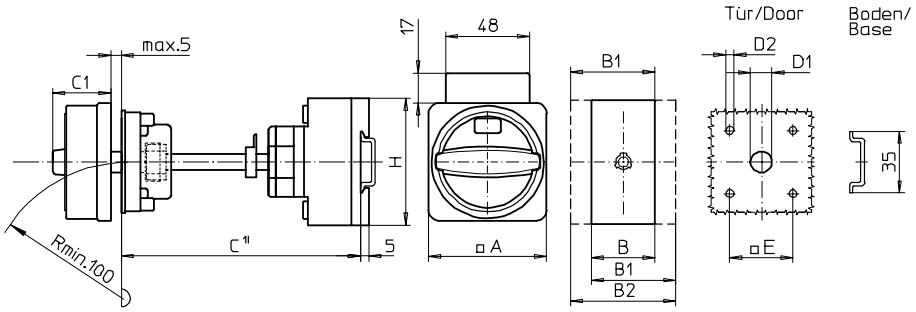

Produktreihen
H200-A/ -B/ -D

Bodeneinbauschalter

Türverriegelung
Metallachsverlängerung mit fester Achse, C =105 mm

Vierlochbefestigung
36 x 36 mm frontseitig

487N1 (IP66)
487N4 (IP66)

Komplettschalter	Pole	Produktreihen	Bemessungsdaten (IEC 60947) Betriebsstrom I_e AC-21A A	Betriebsleistung bei 380-440V AC-23A kW	AC-3 kW	Bestellnummer
Hauptschalter Nullstellung verriegelbar bei 09h	3 ... 8	H200-A/ -D	20	5,5	3,7	**H216 - 41 ... - 487N1**
			25	7,5	5,5	**H220 - 41 ... - 487N1**
			32	11	7,5	**H226 - 41 ... - 487N1**
			40	15	11	**H233 - 41 ... - 487N1**
	3 ... 4	H200-B	63	22	18,5	**H263 - 41 ... - 487N1**
Haupt-/ Notausschalter Nullstellung verriegelbar bei 09h	3 ... 8	H200-A/ -D	20	5,5	3,7	**H216 - 41 ... - 487N4**
			25	7,5	5,5	**H220 - 41 ... - 487N4**
			32	11	7,5	**H226 - 41 ... - 487N4**
			40	15	11	**H233 - 41 ... - 487N4**
	3 ... 4	H200-B	63	22	18,5	**H263 - 41 ... - 487N4**

SMD-Module zum Grundschaltermodul A02

Bauformmodul für Bauform 487N.	H200-A	**BFA2 - 487**
	H200-B	**BFB2 - 487**
	H200-D	**BFC2 - 487**
N-Vorhängeschlosssperre 67 x 67 mm für Bauform 487N1 Sperrkranz schwarz, Sperrgriff schwarz	H200-A/ -B/ -D	**2CN1**
N-Vorhängeschlosssperre 67 x 67 mm für Bauform 487N4 Sperrkranz gelb, Sperrgriff rot		**2CN4**
Aufsteckbares Zusatzschild		**FAZ2 - 8041**

Abmessungen in mm

Produktreihen	A	B	B1	B2	C	C1	D1	D2	E	H
H200-A	67	36	48	60	105	33	15	4,5	36	70
H200-B	67	50	69	88	105	33	15	4,5	36	72
H200-D	67	72	84	96	105	33	15	4,5	36	70

C1) Einbaumaß Innenseite Tür bis Oberkante Hutschiene.

Bodeneinbauschalter

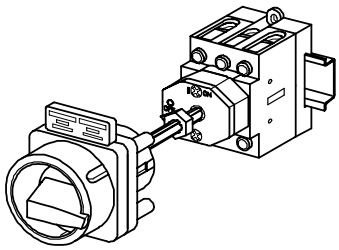

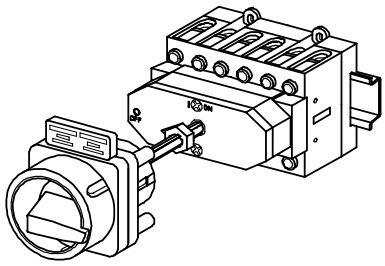

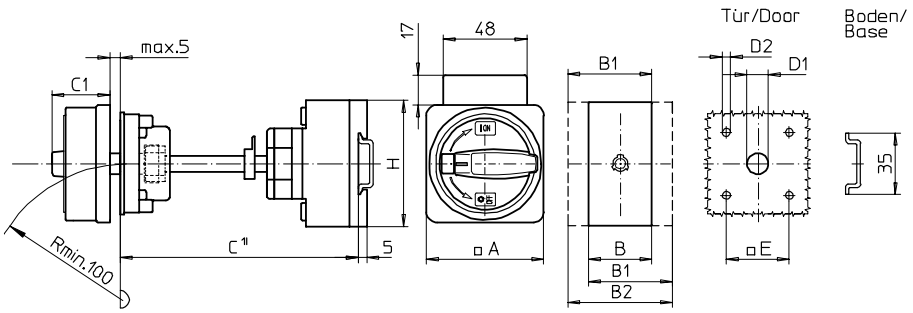

Produktreihen
H200-A/ -B/ -D

Bodeneinbauschalter

Türverriegelung
Metallachsverlängerung mit fester Achse, C =110 mm

Vierlochbefestigung
36 x 36 mm frontseitig

488M1 (IP66)
488M4 (IP66)

Komplettschalter	Pole	Produktreihen	Bemessungsdaten (IEC 60947) Betriebsstrom I_e AC-21A A	Betriebsleistung bei 380-440V AC-23A kW	AC-3 kW	Bestellnummer
Hauptschalter Nullstellung verriegelbar bei 09h	3 ... 8	H200-A/ -D	20	5,5	3,7	**H216 - 41 ... - 488M1**
			25	7,5	5,5	**H220 - 41 ... - 488M1**
			32	11	7,5	**H226 - 41 ... - 488M1**
			40	15	11	**H233 - 41 ... - 488M1**
	3 ... 4	H200-B	63	22	18,5	**H263 - 41 ... - 488M1**
Haupt-/ Notausschalter Nullstellung verriegelbar bei 09h	3 ... 8	H200-A/ -D	20	5,5	3,7	**H216 - 41 ... - 488M4**
			25	7,5	5,5	**H220 - 41 ... - 488M4**
			32	11	7,5	**H226 - 41 ... - 488M4**
			40	15	11	**H233 - 41 ... - 488M4**
	3 ... 4	H200-B	63	22	18,5	**H263 - 41 ... - 488M4**

SMD-Module zum Grundschaltermodul A02

Bauformmodul für Bauform 488M.	H200-A	**BFA2 - 488**
	H200-B	**BFB2 - 488**
	H200-D	**BFC2 - 488**
M-Vorhängeschlosssperre 67 x 67 mm für Bauform 488M1 Sperrkranz schwarz, Sperrgriff schwarz	H200-A/ -B/ -D	**2CM1**
M-Vorhängeschlosssperre 67 x 67 mm für Bauform 488M4 Sperrkranz gelb, Sperrgriff rot		**2CM4**
Aufsteckbares Zusatzschild		**FAZ2 - 8041**

Abmessungen in mm

Produktreihen	A	B	B1	B2	C	C1	D1	D2	E	H
H200-A	67	36	48	60	110	38	15	4,5	36	70
H200-B	67	50	69	88	110	38	15	4,5	36	72
H200-D	67	72	84	96	110	38	15	4,5	36	70

C1) Einbaumaß Innenseite Tür bis Oberkante Hutschiene.

Bodeneinbauschalter

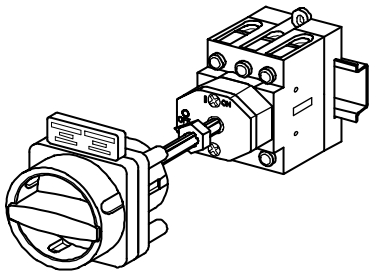

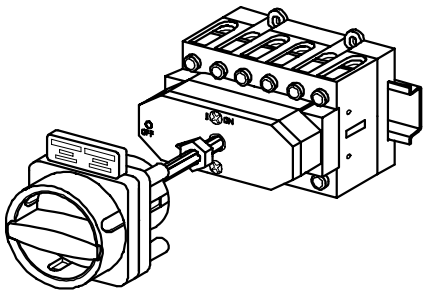

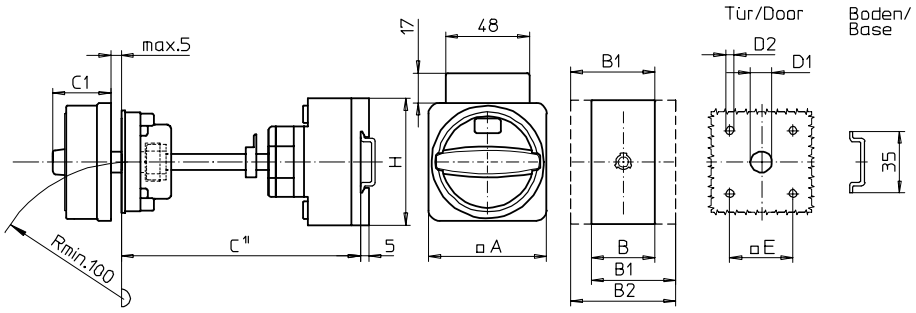

Produktreihen
H200-A/ -B/ -D

Bodeneinbauschalter

Türverriegelung
Metallachsverlängerung mit fester Achse, C =110 mm

Vierlochbefestigung
36 x 36 mm frontseitig

488N1 (IP66)
488N4 (IP66)

Komplettschalter	Pole	Produktreihen	Bemessungsdaten (IEC 60947) Betriebsstrom I_e AC-21A A	Betriebsleistung bei 380-440V AC-23A kW	AC-3 kW	Bestellnummer
Hauptschalter Nullstellung verriegelbar bei 09h	3 ... 8	H200-A/ -D	20	5,5	3,7	**H216 - 41 ... - 488N1**
			25	7,5	5,5	**H220 - 41 ... - 488N1**
			32	11	7,5	**H226 - 41 ... - 488N1**
			40	15	11	**H233 - 41 ... - 488N1**
	3 ... 4	H200-B	63	22	18,5	**H263 - 41 ... - 488N1**
Haupt-/ Notausschalter Nullstellung verriegelbar bei 09h	3 ... 8	H200-A/ -D	20	5,5	3,7	**H216 - 41 ... - 488N4**
			25	7,5	5,5	**H220 - 41 ... - 488N4**
			32	11	7,5	**H226 - 41 ... - 488N4**
			40	15	11	**H233 - 41 ... - 488N4**
	3 ... 4	H200-B	63	22	18,5	**H263 - 41 ... - 488N4**

SMD-Module zum Grundschaltermodul A02

Bauformmodul für Bauform 488N.	H200-A	**BFA2 - 488**
	H200-B	**BFB2 - 488**
	H200-D	**BFC2 - 488**
N-Vorhängeschlosssperre 67 x 67 mm für Bauform 488N1 Sperrkranz schwarz, Sperrgriff schwarz	H200-A/ -B/ -D	**2CN1**
N-Vorhängeschlosssperre 67 x 67 mm für Bauform 488N4 Sperrkranz gelb, Sperrgriff rot		**2CN4**
Aufsteckbares Zusatzschild		**FAZ2 - 8041**

Abmessungen in mm

Produktreihen	A	B	B1	B2	C	C1	D1	D2	E	H
H200-A	67	36	48	60	110	33	15	4,5	36	70
H200-B	67	50	69	88	110	33	15	4,5	36	72
H200-D	67	72	84	96	110	33	15	4,5	36	70

C1) Einbaumaß Innenseite Tür bis Oberkante Hutschiene.

Bodeneinbauschalter

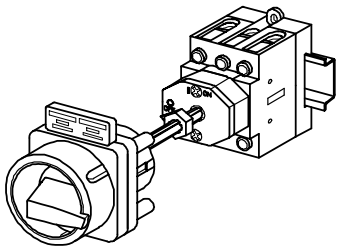

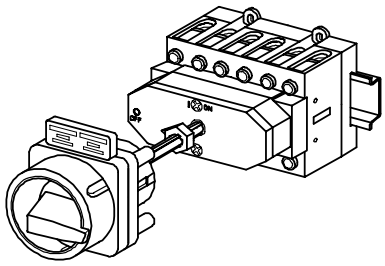

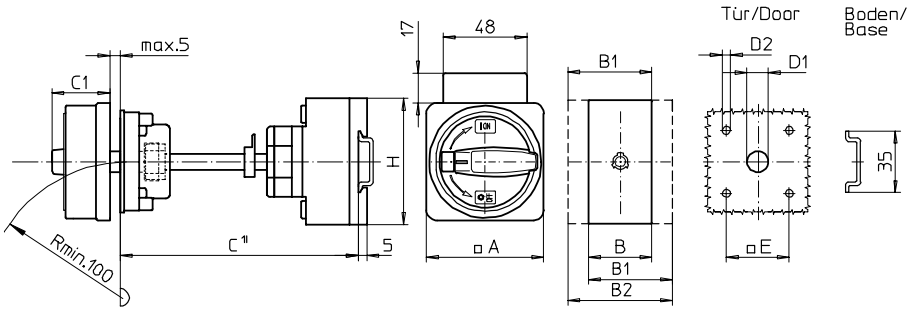

Produktreihen
H200-A/ -B/ -D

Bodeneinbauschalter

Türverriegelung
Metallachsverlängerung mit fester Achse, C =115 mm

Vierlochbefestigung
36 x 36 mm frontseitig

489M1 (IP66)
489M4 (IP66)

Komplettschalter	Pole	Produktreihen	Bemessungsdaten (IEC 60947) Betriebsstrom I_e AC-21A A	Betriebsleistung bei 380-440V AC-23A kW	AC-3 kW	Bestellnummer
Hauptschalter Nullstellung verriegelbar bei 09h	3 ... 8	H200-A/ -D	20	5,5	3,7	**H216 - 41 ... - 489M1**
			25	7,5	5,5	**H220 - 41 ... - 489M1**
			32	11	7,5	**H226 - 41 ... - 489M1**
			40	15	11	**H233 - 41 ... - 489M1**
	3 ... 4	H200-B	63	18,5	15	**H263 - 41 ... - 489M1**
Haupt-/ Notausschalter Nullstellung verriegelbar bei 09h	3 ... 8	H200-A/ -D	20	5,5	3,7	**H216 - 41 ... - 489M4**
			25	7,5	5,5	**H220 - 41 ... - 489M4**
			32	11	7,5	**H226 - 41 ... - 489M4**
			40	15	11	**H233 - 41 ... - 489M4**
	3 ... 4	H200-B	63	22	18,5	**H263 - 41 ... - 489M4**

SMD-Module zum Grundschaltermodul A02

Bauformmodul für Bauform 489M.	H200-A	**BFA2 - 489**
	H200-B	**BFB2 - 489**
	H200-D	**BFC2 - 489**
M-Vorhängeschlosssperre 67 x 67 mm für Bauform 489M1 Sperrkranz schwarz, Sperrgriff schwarz	H200-A/ -B/ -D	**2CM1**
M-Vorhängeschlosssperre 67 x 67 mm für Bauform 489M4 Sperrkranz gelb, Sperrgriff rot		**2CM4**
Aufsteckbares Zusatzschild		**FAZ2 - 8041**

Abmessungen in mm

Produktreihen	A	B	B1	B2	C	C1	D1	D2	E	H
H200-A	67	36	48	60	115	38	15	4,5	36	70
H200-B	67	50	69	88	115	38	15	4,5	36	72
H200-D	67	72	84	96	115	38	15	4,5	36	70

C1) Einbaumaß Innenseite Tür bis Oberkante Hutschiene.

Bodeneinbauschalter

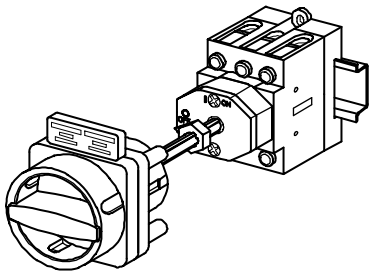

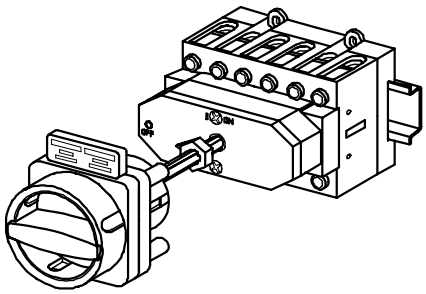

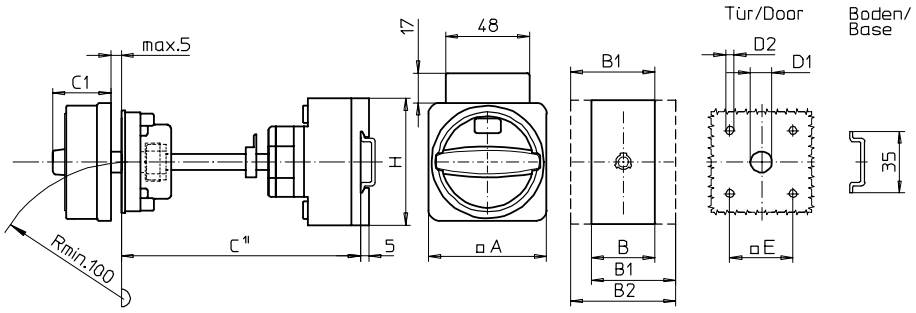

Produktreihen
H200-A/ -B/ -D

Bodeneinbauschalter

Türverriegelung
Metallachsverlängerung mit fester Achse, C =115 mm

Vierlochbefestigung
36 x 36 mm frontseitig

489N1 (IP66)
489N4 (IP66)

Komplettschalter	Pole	Produktreihen	Bemessungsdaten (IEC 60947) Betriebsstrom I_e AC-21A A	Betriebsleistung bei 380-440V AC-23A kW	AC-3 kW	Bestellnummer
Hauptschalter Nullstellung verriegelbar bei 09h	3 ... 8	H200-A/ -D	20	5,5	3,7	**H216 - 41 ... - 489N1**
			25	7,5	5,5	**H220 - 41 ... - 489N1**
			32	11	7,5	**H226 - 41 ... - 489N1**
			40	15	11	**H233 - 41 ... - 489N1**
	3 ... 4	H200-B	63	22	18,5	**H263 - 41 ... - 489N1**
Haupt-/ Notausschalter Nullstellung verriegelbar bei 09h	3 ... 8	H200-A/ -D	20	5,5	3,7	**H216 - 41 ... - 489N4**
			25	7,5	5,5	**H220 - 41 ... - 489N4**
			32	11	7,5	**H226 - 41 ... - 489N4**
			40	15	11	**H233 - 41 ... - 489N4**
	3 ... 4	H200-B	63	22	18,5	**H263 - 41 ... - 489N4**

SMD-Module zum Grundschaltermodul A02

Bauformmodul für Bauform 489N.	H200-A	**BFA2 - 489**
	H200-B	**BFB2 - 489**
	H200-D	**BFC2 - 489**
N-Vorhängeschlosssperre 67 x 67 mm für Bauform 489N1 Sperrkranz schwarz, Sperrgriff schwarz	H200-A/ -B/ -D	**2CN1**
N-Vorhängeschlosssperre 67 x 67 mm für Bauform 489N4 Sperrkranz gelb, Sperrgriff rot		**2CN4**
Aufsteckbares Zusatzschild		**FAZ2 - 8041**

Abmessungen in mm

Produktreihen	A	B	B1	B2	C	C1	D1	D2	E	H
H200-A	67	36	48	60	115	33	15	4,5	36	70
H200-B	67	50	69	88	115	33	15	4,5	36	72
H200-D	67	72	84	96	115	33	15	4,5	36	70

C1) Einbaumaß Innenseite Tür bis Oberkante Hutschiene.

Bodeneinbauschalter

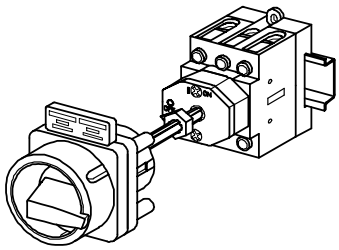

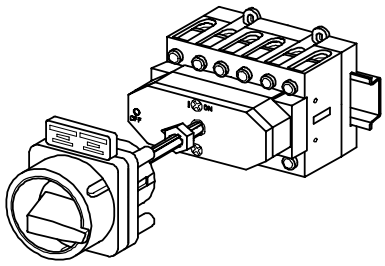

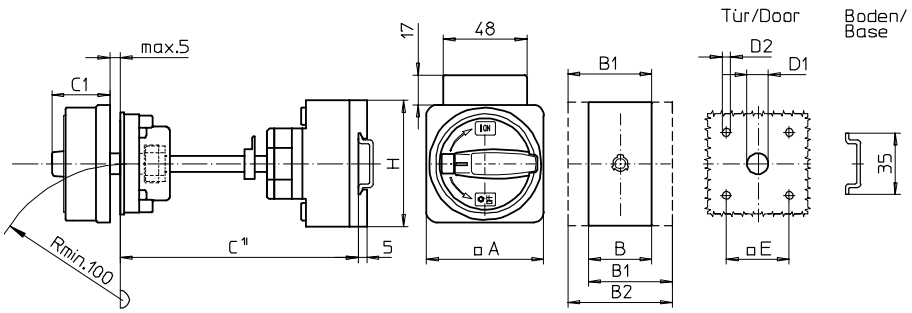

Produktreihen
H200-A/ -B/ -D

Bodeneinbauschalter

Türverriegelung
Metallachsverlängerung mit fester Achse, C =120 mm

Vierlochbefestigung
36 x 36 mm frontseitig

490M1 (IP66)
490M4 (IP66)

Komplettschalter	Pole	Produktreihen	Bemessungsdaten (IEC 60947) Betriebsstrom I_e AC-21A A	Betriebsleistung bei 380-440V AC-23A kW	AC-3 kW	Bestellnummer
Hauptschalter Nullstellung verriegelbar bei 09h	3 ... 8	H200-A/ -D	20	5,5	3,7	**H216 - 41 ... - 490M1**
			25	7,5	5,5	**H220 - 41 ... - 490M1**
			32	11	7,5	**H226 - 41 ... - 490M1**
			40	15	11	**H233 - 41 ... - 490M1**
	3 ... 4	H200-B	63	22	18,5	**H263 - 41 ... - 490M1**
Haupt-/ Notausschalter Nullstellung verriegelbar bei 09h	3 ... 8	H200-A/ -D	20	5,5	3,7	**H216 - 41 ... - 490M4**
			25	7,5	5,5	**H220 - 41 ... - 490M4**
			32	11	7,5	**H226 - 41 ... - 490M4**
			40	15	11	**H233 - 41 ... - 490M4**
	3 ... 4	H200-B	63	22	18,5	**H263 - 41 ... - 490M4**

SMD-Module zum Grundschaltermodul A02

Bauformmodul für Bauform 490M.	H200-A	**BFA2 - 490**
	H200-B	**BFB2 - 490**
	H200-D	**BFC2 - 490**
M-Vorhängeschlosssperre 67 x 67 mm für Bauform 490M1 Sperrkranz schwarz, Sperrgriff schwarz	H200-A/ -B/ -D	**2CM1**
M-Vorhängeschlosssperre 67 x 67 mm für Bauform 490M4 Sperrkranz gelb, Sperrgriff rot		**2CM4**
Aufsteckbares Zusatzschild		**FAZ2 - 8041**

Abmessungen in mm

Produktreihen	A	B	B1	B2	C	C1	D1	D2	E	H
H200-A	67	36	48	60	120	38	15	4,5	36	70
H200-B	67	50	69	88	120	38	15	4,5	36	72
H200-D	67	72	84	96	120	38	15	4,5	36	70

C1) Einbaumaß Innenseite Tür bis Oberkante Hutschiene.

Bodeneinbauschalter

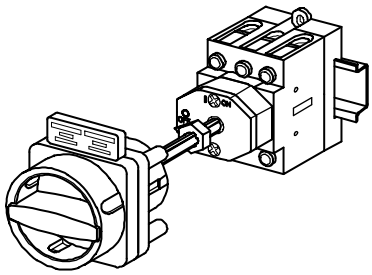

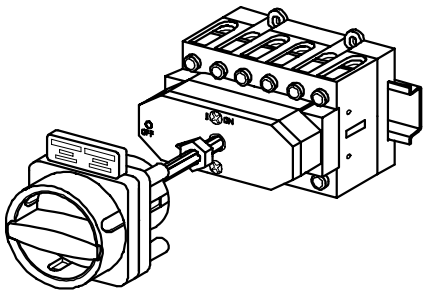

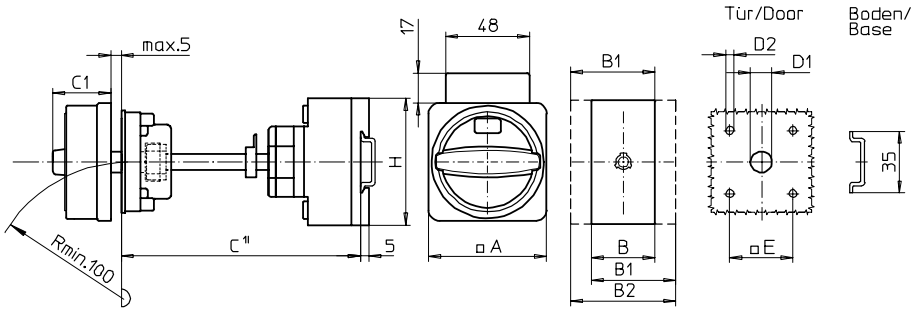

Produktreihen
H200-A/ -B/ -D

Bodeneinbauschalter

Türverriegelung
Metallachsverlängerung mit fester Achse, C =120 mm

Vierlochbefestigung
36 x 36 mm frontseitig

490N1 (IP66)
490N4 (IP66)

Komplettschalter	Pole	Produktreihen	Bemessungsdaten (IEC 60947) Betriebsstrom I_e AC-21A A	Betriebsleistung bei 380-440V AC-23A kW	AC-3 kW	Bestellnummer
Hauptschalter Nullstellung verriegelbar bei 09h	3 ... 8	H200-A/ -D	20	5,5	3,7	**H216 - 41 ... - 490N1**
			25	7,5	5,5	**H220 - 41 ... - 490N1**
			32	11	7,5	**H226 - 41 ... - 490N1**
			40	15	11	**H233 - 41 ... - 490N1**
	3 ... 4	H200-B	63	22	18,5	**H263 - 41 ... - 490N1**
Haupt-/ Notausschalter Nullstellung verriegelbar bei 09h	3 ... 8	H200-A/ -D	20	5,5	3,7	**H216 - 41 ... - 490N4**
			25	7,5	5,5	**H220 - 41 ... - 490N4**
			32	11	7,5	**H226 - 41 ... - 490N4**
			40	15	11	**H233 - 41 ... - 490N4**
	3 ... 4	H200-B	63	22	18,5	**H263 - 41 ... - 490N4**

SMD-Module zum Grundschaltermodul A02

Bauformmodul für Bauform 490N.	H200-A	**BFA2 - 490**
	H200-B	**BFB2 - 490**
	H200-D	**BFC2 - 490**
N-Vorhängeschlosssperre 67 x 67 mm für Bauform 490N1 Sperrkranz schwarz, Sperrgriff schwarz	H200-A/ -B/ -D	**2CN1**
N-Vorhängeschlosssperre 67 x 67 mm für Bauform 490N4 Sperrkranz gelb, Sperrgriff rot		**2CN4**
Aufsteckbares Zusatzschild		**FAZ2 - 8041**

Abmessungen in mm

Produktreihen	A	B	B1	B2	C	C1	D1	D2	E	H
H200-A	67	36	48	60	120	33	15	4,5	36	70
H200-B	67	50	69	88	120	33	15	4,5	36	72
H200-D	67	72	84	96	120	33	15	4,5	36	70

C1) Einbaumaß Innenseite Tür bis Oberkante Hutschiene.

Bodeneinbauschalter

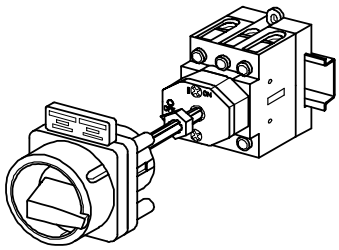

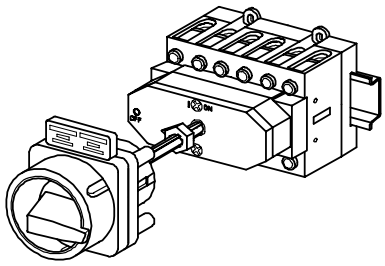

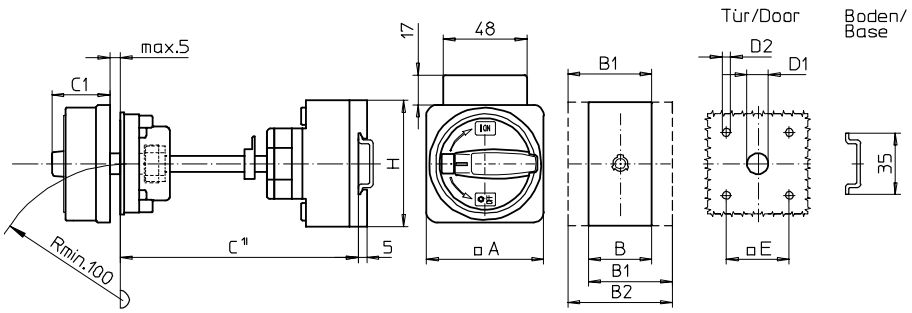

Produktreihen
H200-A/ -B/ -D

Bodeneinbauschalter

Türverriegelung
Metallachsverlängerung mit fester Achse, C =125 mm

Vierlochbefestigung
36 x 36 mm frontseitig

491M1 (IP66)
491M4 (IP66)

Komplettschalter	**Pole**	**Produktreihen**	**Bemessungsdaten** (IEC 60947)			**Bestellnummer**
			Betriebs-strom I_e	Betriebsleistung bei 380-440V		
			AC-21A A	AC-23A kW	AC-3 kW	
Hauptschalter Nullstellung verriegelbar bei 09h	3 ... 8	H200-A/ -D	20	5,5	3,7	**H216 - 41 ... - 491M1**
			25	7,5	5,5	**H220 - 41 ... - 491M1**
			32	11	7,5	**H226 - 41 ... - 491M1**
			40	15	11	**H233 - 41 ... - 491M1**
	3 ... 4	H200-B	63	22	18,5	**H263 - 41 ... - 491M1**
Haupt-/ Notausschalter Nullstellung verriegelbar bei 09h	3 ... 8	H200-A/ -D	20	5,5	3,7	**H216 - 41 ... - 491M4**
			25	7,5	5,5	**H220 - 41 ... - 491M4**
			32	11	7,5	**H226 - 41 ... - 491M4**
			40	15	11	**H233 - 41 ... - 491M4**
	3 ... 4	H200-B	63	22	18,5	**H263 - 41 ... - 491M4**

SMD-Module zum Grundschaltermodul A02

Bauformmodul für Bauform 491M.	H200-A	**BFA2 - 491**
	H200-B	**BFB2 - 491**
	H200-D	**BFC2 - 491**
M-Vorhängeschlosssperre 67 x 67 mm für Bauform 491M1 Sperrkranz schwarz, Sperrgriff schwarz	H200-A/ -B/ -D	**2CM1**
M-Vorhängeschlosssperre 67 x 67 mm für Bauform 491M4 Sperrkranz gelb, Sperrgriff rot		**2CM4**
Aufsteckbares Zusatzschild		**FAZ2 - 8041**

Abmessungen in mm

Produktreihen	**A**	**B**	**B1**	**B2**	**C**	**C1**	**D1**	**D2**	**E**	**H**
H200-A	67	36	48	60	125	38	15	4,5	36	70
H200-B	67	50	69	88	125	38	15	4,5	36	72
H200-D	67	72	84	96	125	38	15	4,5	36	70

C1) Einbaumaß Innenseite Tür bis Oberkante Hutschiene.

Bodeneinbauschalter

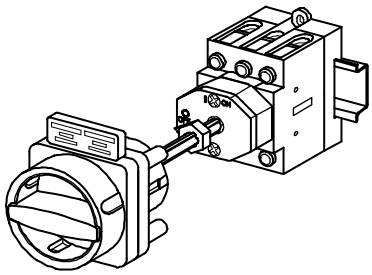

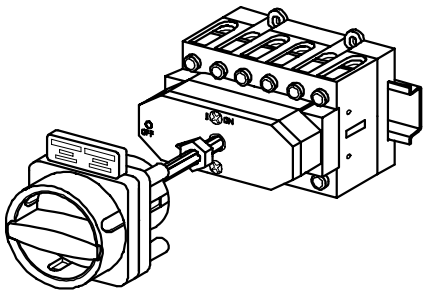

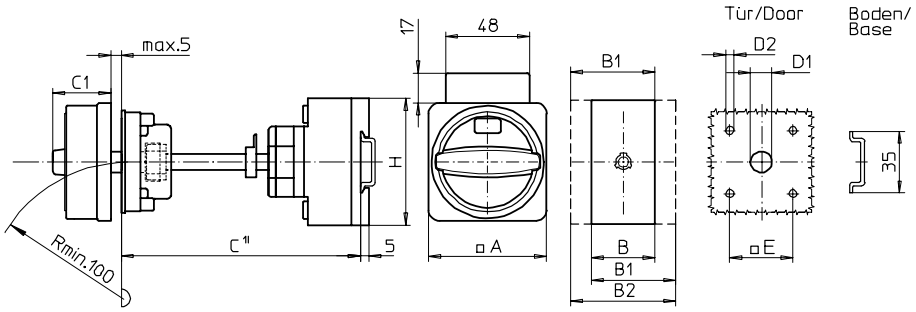

Produktreihen
H200-A/ -B/ -D

Bodeneinbauschalter

Türverriegelung
Metallachsverlängerung mit fester Achse, C =125 mm

Vierlochbefestigung
36 x 36 mm frontseitig

491N1 (IP66)
491N4 (IP66)

Komplettschalter	Pole	Produktreihen	Bemessungsdaten (IEC 60947) Betriebsstrom I_e AC-21A A	Betriebsleistung bei 380-440V AC-23A kW	AC-3 kW	Bestellnummer
Hauptschalter Nullstellung verriegelbar bei 09h	3 ... 8	H200-A/ -D	20	5,5	3,7	**H216 - 41 ... - 491N1**
			25	7,5	5,5	**H220 - 41 ... - 491N1**
			32	11	7,5	**H226 - 41 ... - 491N1**
			40	15	11	**H233 - 41 ... - 491N1**
	3 ... 4	H200-B	63	22	18,5	**H263 - 41 ... - 491N1**
Haupt-/ Notausschalter Nullstellung verriegelbar bei 09h	3 ... 8	H200-A/ -D	20	5,5	3,7	**H216 - 41 ... - 491N4**
			25	7,5	5,5	**H220 - 41 ... - 491N4**
			32	11	7,5	**H226 - 41 ... - 491N4**
			40	15	11	**H233 - 41 ... - 491N4**
	3 ... 4	H200-B	63	22	18,5	**H263 - 41 ... - 491N4**

SMD-Module zum Grundschaltermodul A02

Bauformmodul für Bauform 491N.	H200-A	**BFA2 - 491**
	H200-B	**BFB2 - 491**
	H200-D	**BFC2 - 491**
N-Vorhängeschlosssperre 67 x 67 mm für Bauform 491N1 Sperrkranz schwarz, Sperrgriff schwarz	H200-A/ -B/ -D	**2CN1**
N-Vorhängeschlosssperre 67 x 67 mm für Bauform 491N4 Sperrkranz gelb, Sperrgriff rot		**2CN4**
Aufsteckbares Zusatzschild		**FAZ2 - 8041**

Abmessungen in mm

Produktreihen	A	B	B1	B2	C	C1	D1	D2	E	H
H200-A	67	36	48	60	125	33	15	4,5	36	70
H200-B	67	50	69	88	125	33	15	4,5	36	72
H200-D	67	72	84	96	125	33	15	4,5	36	70

C1) Einbaumaß Innenseite Tür bis Oberkante Hutschiene.

Bodeneinbauschalter

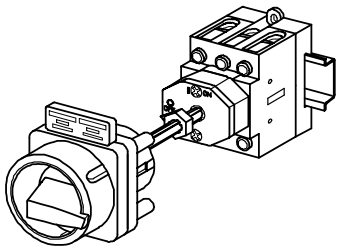

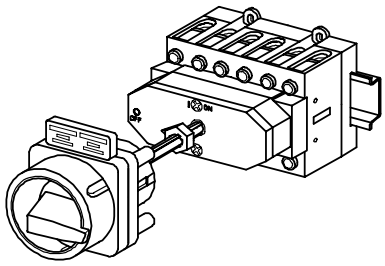

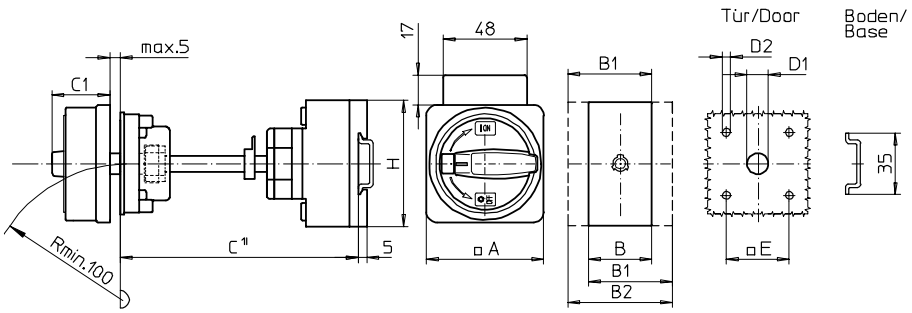

Produktreihen
H200-A/ -B/ -D

Bodeneinbauschalter

Türverriegelung
Metallachsverlängerung mit fester Achse, C =130 mm

Vierlochbefestigung
36 x 36 mm frontseitig

492M1 (IP66)
492M4 (IP66)

Komplettschalter	Pole	Produktreihen	Bemessungsdaten (IEC 60947) Betriebsstrom I_e AC-21A A	Betriebsleistung bei 380-440V AC-23A kW	AC-3 kW	Bestellnummer
Hauptschalter Nullstellung verriegelbar bei 09h	3 ... 8	H200-A/ -D	20	5,5	3,7	**H216 - 41 ... - 492M1**
			25	7,5	5,5	**H220 - 41 ... - 492M1**
			32	11	7,5	**H226 - 41 ... - 492M1**
			40	15	11	**H233 - 41 ... - 492M1**
	3 ... 4	H200-B	63	22	18,5	**H263 - 41 ... - 492M1**
Haupt-/ Notausschalter Nullstellung verriegelbar bei 09h	3 ... 8	H200-A/ -D	20	5,5	3,7	**H216 - 41 ... - 492M4**
			25	7,5	5,5	**H220 - 41 ... - 492M4**
			32	11	7,5	**H226 - 41 ... - 492M4**
			40	15	11	**H233 - 41 ... - 492M4**
	3 ... 4	H200-B	63	22	18,5	**H263 - 41 ... - 492M4**

SMD-Module zum Grundschaltermodul A02

Bauformmodul für Bauform 492M.	H200-A	**BFA2 - 492**
	H200-B	**BFB2 - 492**
	H200-D	**BFC2 - 492**
M-Vorhängeschlosssperre 67 x 67 mm für Bauform 492M1 Sperrkranz schwarz, Sperrgriff schwarz	H200-A/ -B/ -D	**2CM1**
M-Vorhängeschlosssperre 67 x 67 mm für Bauform 492M4 Sperrkranz gelb, Sperrgriff rot		**2CM4**
Aufsteckbares Zusatzschild		**FAZ2 - 8041**

Abmessungen in mm

Produktreihen	A	B	B1	B2	C	C1	D1	D2	E	H
H200-A	67	36	48	60	130	38	15	4,5	36	70
H200-B	67	50	69	88	130	38	15	4,5	36	72
H200-D	67	72	84	96	130	38	15	4,5	36	70

C1) Einbaumaß Innenseite Tür bis Oberkante Hutschiene.

Bodeneinbauschalter

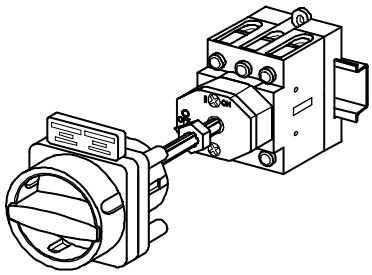

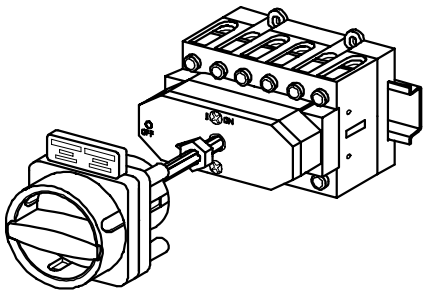

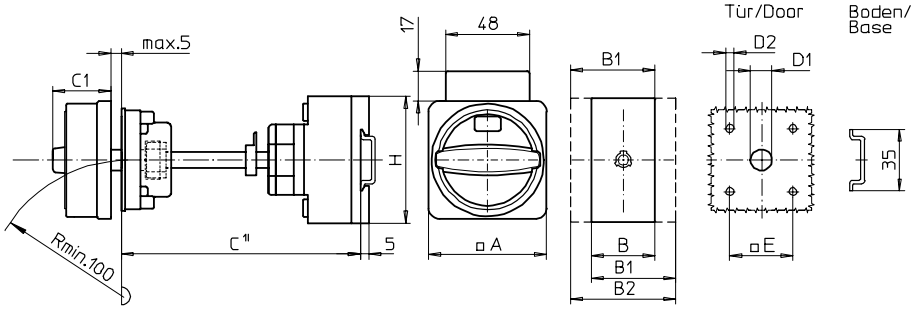

Produktreihen
H200-A/ -B/ -D

Bodeneinbauschalter

Türverriegelung
Metallachsverlängerung mit fester Achse, C =130 mm

Vierlochbefestigung
36 x 36 mm frontseitig

492N1 (IP66)
492N4 (IP66)

Komplettschalter	**Pole**	**Produktreihen**	**Bemessungsdaten** (IEC 60947) Betriebsstrom I_e AC-21A A	Betriebsleistung bei 380-440V AC-23A kW	AC-3 kW	**Bestellnummer**
Hauptschalter Nullstellung verriegelbar bei 09h	3 ... 8	H200-A/ -D	20	5,5	3,7	**H216 - 41 ... - 492N1**
			25	7,5	5,5	**H220 - 41 ... - 492N1**
			32	11	7,5	**H226 - 41 ... - 492N1**
			40	15	11	**H233 - 41 ... - 492N1**
	3 ... 4	H200-B	63	22	18,5	**H263 - 41 ... - 492N1**
Haupt-/ Notausschalter Nullstellung verriegelbar bei 09h	3 ... 8	H200-A/ -D	20	5,5	3,7	**H216 - 41 ... - 492N4**
			25	7,5	5,5	**H220 - 41 ... - 492N4**
			32	11	7,5	**H226 - 41 ... - 492N4**
			40	15	11	**H233 - 41 ... - 492N4**
	3 ... 4	H200-B	63	22	18,5	**H263 - 41 ... - 492N4**

SMD-Module zum Grundschaltermodul A02

Bauformmodul für Bauform 492N.	H200-A	**BFA2 - 492**
	H200-B	**BFB2 - 492**
	H200-D	**BFC2 - 492**
N-Vorhängeschlosssperre 67 x 67 mm für Bauform 492N1 Sperrkranz schwarz, Sperrgriff schwarz	H200-A/ -B/ -D	**2CN1**
N-Vorhängeschlosssperre 67 x 67 mm für Bauform 492N4 Sperrkranz gelb, Sperrgriff rot		**2CN4**
Aufsteckbares Zusatzschild		**FAZ2 - 8041**

Abmessungen in mm

Produktreihen	**A**	**B**	**B1**	**B2**	**C**	**C1**	**D1**	**D2**	**E**	**H**
H200-A	67	36	48	60	130	33	15	4,5	36	70
H200-B	67	50	69	88	130	33	15	4,5	36	72
H200-D	67	72	84	96	130	33	15	4,5	36	70

C1) Einbaumaß Innenseite Tür bis Oberkante Hutschiene.

Bodeneinbauschalter

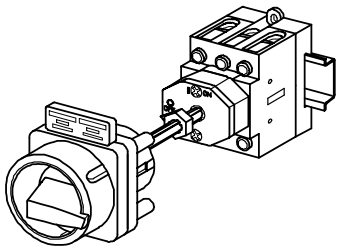

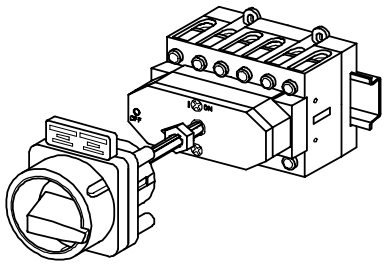

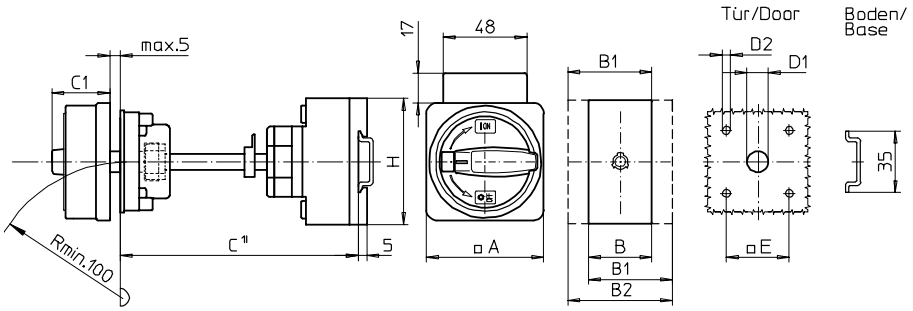

Produktreihen
H200-A/ -B/ -D

Bodeneinbauschalter

Türverriegelung
Metallachsverlängerung mit fester Achse, C =135 mm

Vierlochbefestigung
36 x 36 mm frontseitig

493M1 (IP66)
493M4 (IP66)

Komplettschalter	Pole	Produktreihen	Bemessungsdaten (IEC 60947) Betriebsstrom I_e AC-21A A	Betriebsleistung bei 380-440V AC-23A kW	AC-3 kW	Bestellnummer
Hauptschalter Nullstellung verriegelbar bei 09h	3 ... 8	H200-A/ -D	20	5,5	3,7	**H216 - 41 ... - 493M1**
			25	7,5	5,5	**H220 - 41 ... - 493M1**
			32	11	7,5	**H226 - 41 ... - 493M1**
			40	15	11	**H233 - 41 ... - 493M1**
	3 ... 4	H200-B	63	22	18,5	**H263 - 41 ... - 493M1**
Haupt-/ Notausschalter Nullstellung verriegelbar bei 09h	3 ... 8	H200-A/ -D	20	5,5	3,7	**H216 - 41 ... - 493M4**
			25	7,5	5,5	**H220 - 41 ... - 493M4**
			32	11	7,5	**H226 - 41 ... - 493M4**
			40	15	11	**H233 - 41 ... - 493M4**
	3 ... 4	H200-B	63	22	18,5	**H263 - 41 ... - 493M4**

SMD-Module zum Grundschaltermodul A02

Bauformmodul für Bauform 493M.	H200-A	**BFA2 - 493**
	H200-B	**BFB2 - 493**
	H200-D	**BFC2 - 493**
M-Vorhängeschlosssperre 67 x 67 mm für Bauform 493M1 Sperrkranz schwarz, Sperrgriff schwarz	H200-A/ -B/ -D	**2CM1**
M-Vorhängeschlosssperre 67 x 67 mm für Bauform 493M4 Sperrkranz gelb, Sperrgriff rot		**2CM4**
Aufsteckbares Zusatzschild		**FAZ2 - 8041**

Abmessungen in mm

Produktreihen	A	B	B1	B2	C	C1	D1	D2	E	H
H200-A	67	36	48	60	135	38	15	4,5	36	70
H200-B	67	50	69	88	135	38	15	4,5	36	72
H200-D	67	72	84	96	135	38	15	4,5	36	70

C1) Einbaumaß Innenseite Tür bis Oberkante Hutschiene.

Bodeneinbauschalter

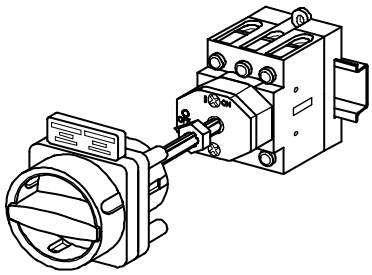

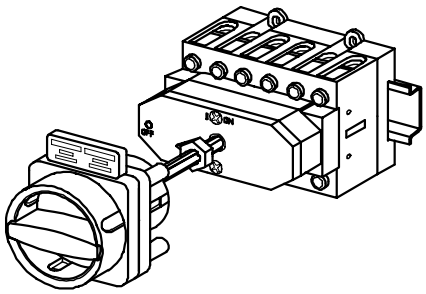

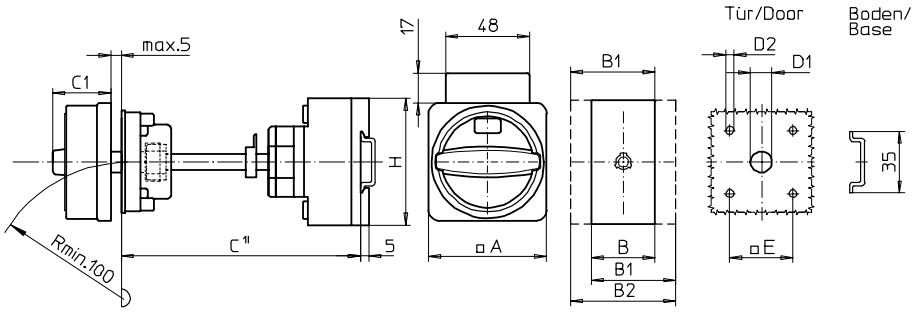

Produktreihen
H200-A/ -B/ -D

Bodeneinbauschalter

Türverriegelung
Metallachsverlängerung mit fester Achse, C =135 mm

Vierlochbefestigung
36 x 36 mm frontseitig

493N1 (IP66)
493N4 (IP66)

Komplettschalter	Pole	Produktreihen	Bemessungsdaten (IEC 60947) Betriebsstrom I_e AC-21A A	Betriebsleistung bei 380-440V AC-23A kW	AC-3 kW	Bestellnummer
Hauptschalter Nullstellung verriegelbar bei 09h	3 ... 8	H200-A/ -D	20	5,5	3,7	**H216 - 41 ... - 493N1**
			25	7,5	5,5	**H220 - 41 ... - 493N1**
			32	11	7,5	**H226 - 41 ... - 493N1**
			40	15	11	**H233 - 41 ... - 493N1**
	3 ... 4	H200-B	63	22	18,5	**H263 - 41 ... - 493N1**
Haupt-/ Notausschalter Nullstellung verriegelbar bei 09h	3 ... 8	H200-A/ -D	20	5,5	3,7	**H216 - 41 ... - 493N4**
			25	7,5	5,5	**H220 - 41 ... - 493N4**
			32	11	7,5	**H226 - 41 ... - 493N4**
			40	15	11	**H233 - 41 ... - 493N4**
	3 ... 4	H200-B	63	22	18,5	**H263 - 41 ... - 493N4**

SMD-Module zum Grundschaltermodul A02

Bauformmodul für Bauform 493N.	H200-A	**BFA2 - 493**
	H200-B	**BFB2 - 493**
	H200-D	**BFC2 - 493**
N-Vorhängeschlosssperre 67 x 67 mm für Bauform 493N1 Sperrkranz schwarz, Sperrgriff schwarz	H200-A/ -B/ -D	**2CN1**
N-Vorhängeschlosssperre 67 x 67 mm für Bauform 493N4 Sperrkranz gelb, Sperrgriff rot		**2CN4**
Aufsteckbares Zusatzschild		**FAZ2 - 8041**

Abmessungen in mm

Produktreihen	A	B	B1	B2	C	C1	D1	D2	E	H
H200-A	67	36	48	60	135	33	15	4,5	36	70
H200-B	67	50	69	88	135	33	15	4,5	36	72
H200-D	67	72	84	96	135	33	15	4,5	36	70

C1) Einbaumaß Innenseite Tür bis Oberkante Hutschiene.

Bodeneinbauschalter

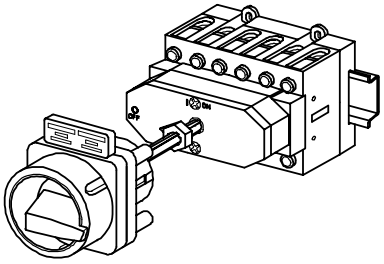

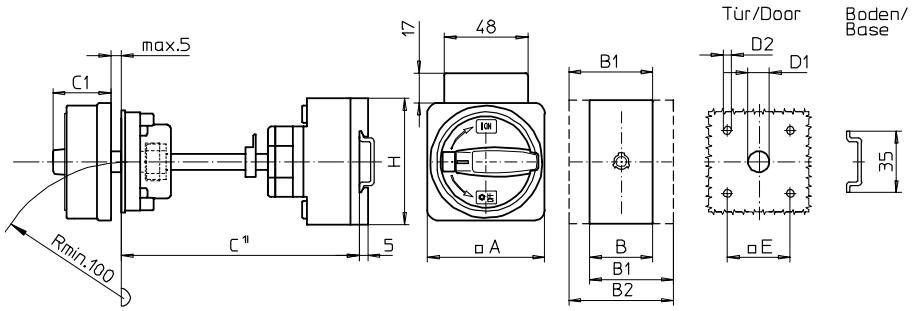

Produktreihen
H200-D

Bodeneinbauschalter

Türverriegelung
Metallachsverlängerung mit fester Achse, C =140 mm

Vierlochbefestigung
36 x 36 mm frontseitig

494M1 (IP66)
494M4 (IP66)

Komplettschalter	Pole	Produktreihen	Bemessungsdaten (IEC 60947) Betriebsstrom I_e AC-21A A	Betriebsleistung bei 380-440V AC-23A kW	AC-3 kW	Bestellnummer
Hauptschalter Nullstellung verriegelbar bei 09h	6 ... 8	H200-D	20 25 32 40	5,5 7,5 11 15	3,7 5,5 7,5 11	**H216 - 41 ... - 494M1** **H220 - 41 ... - 494M1** **H226 - 41 ... - 494M1** **H233 - 41 ... - 494M1**
Haupt-/ Notausschalter Nullstellung verriegelbar bei 09h	6 ... 8	H200-D	20 25 32 40	5,5 7,5 11 15	3,7 5,5 7,5 11	**H216 - 41 ... - 494M4** **H220 - 41 ... - 494M4** **H226 - 41 ... - 494M4** **H233 - 41 ... - 494M4**

SMD-Module zum Grundschaltermodul A02

Bauformmodul für Bauform 494M.	H200-D	**BFC2 - 494**
M-Vorhängeschlosssperre 67 x 67 mm für Bauform 494M1 Sperrkranz schwarz, Sperrgriff schwarz	H200-D	**2CM1**
M-Vorhängeschlosssperre 67 x 67 mm für Bauform 494M4 Sperrkranz gelb, Sperrgriff rot		**2CM4**
Aufsteckbares Zusatzschild		**FAZ2 - 8041**

Abmessungen in mm

Produktreihe	A	B	B1	B2	C	C1	D1	D2	E	H
H200-D	67	72	84	96	140	38	15	4,5	36	70

C1) Einbaumaß Innenseite Tür bis Oberkante Hutschiene.

Bodeneinbauschalter

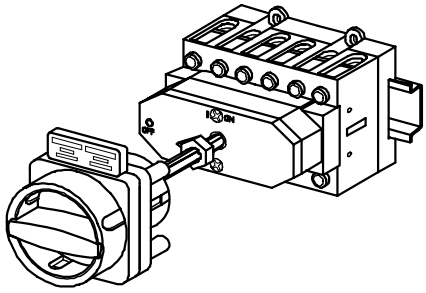

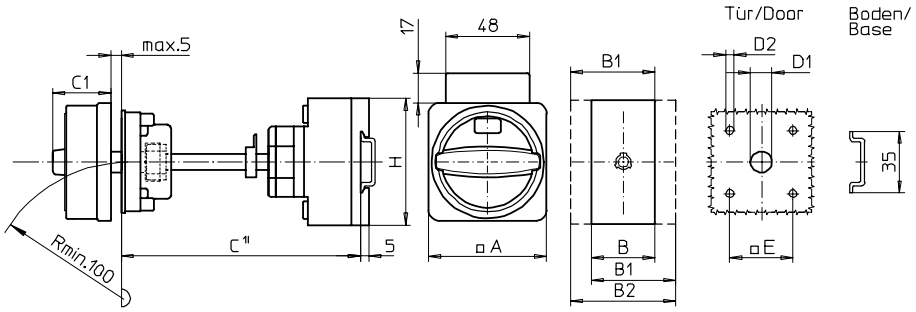

Produktreihen
H200-D

Bodeneinbauschalter

Türverriegelung
Metallachsverlängerung mit fester Achse, C =140 mm

Vierlochbefestigung
36 x 36 mm frontseitig

494N1 (IP66)
494N4 (IP66)

Komplettschalter	Pole	Produktreihen	Bemessungsdaten (IEC 60947) Betriebsstrom I_e AC-21A A	Betriebsleistung bei 380-440V AC-23A kW	AC-3 kW	Bestellnummer
Hauptschalter Nullstellung verriegelbar bei 09h	6 ... 8	H200-D	20 25 32 40	5,5 7,5 11 15	3,7 5,5 7,5 11	**H216 - 41 ... - 494N1** **H220 - 41 ... - 494N1** **H226 - 41 ... - 494N1** **H233 - 41 ... - 494N1**
Haupt-/ Notausschalter Nullstellung verriegelbar bei 09h	6 ... 8	H200-D	20 25 32 40	5,5 7,5 11 15	3,7 5,5 7,5 11	**H216 - 41 ... - 494N4** **H220 - 41 ... - 494N4** **H226 - 41 ... - 494N4** **H233 - 41 ... - 494N4**

SMD-Module zum Grundschaltermodul A02

Bauformmodul für Bauform 494N.	H200-D	**BFC2 - 494**
N-Vorhängeschlosssperre 67 x 67 mm für Bauform 494N1 Sperrkranz schwarz, Sperrgriff schwarz	H200-D	**2CN1**
N-Vorhängeschlosssperre 67 x 67 mm für Bauform 494N4 Sperrkranz gelb, Sperrgriff rot		**2CN4**
Aufsteckbares Zusatzschild		**FAZ2 - 8041**

Abmessungen in mm

Produktreihe	A	B	B1	B2	C	C1	D1	D2	E	H
H200-D	67	72	84	96	140	33	15	4,5	36	70

C1) Einbaumaß Innenseite Tür bis Oberkante Hutschiene.

Bodeneinbauschalter

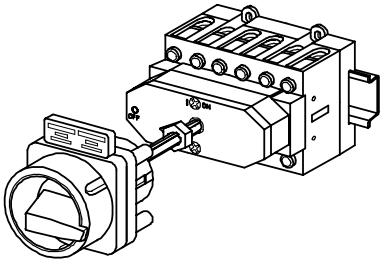

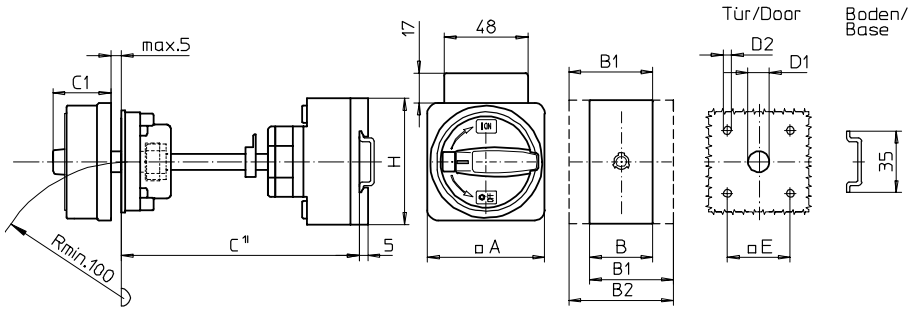

Produktreihen
H200-D

Bodeneinbauschalter

Türverriegelung
Metallachsverlängerung mit fester Achse, C =145 mm

Vierlochbefestigung
36 x 36 mm frontseitig

495M1 (IP66)
495M4 (IP66)

Komplettschalter	Pole	Produktreihen	Bemessungsdaten (IEC 60947) Betriebsstrom I_e AC-21A A	Betriebsleistung bei 380-440V AC-23A kW	AC-3 kW	Bestellnummer
Hauptschalter Nullstellung verriegelbar bei 09h	6 ... 8	H200-D	20 25 32 40	5,5 7,5 11 15	3,7 5,5 7,5 11	**H216 - 41 ... - 495M1** **H220 - 41 ... - 495M1** **H226 - 41 ... - 495M1** **H233 - 41 ... - 495M1**
Haupt-/ Notausschalter Nullstellung verriegelbar bei 09h	6 ... 8	H200-D	20 25 32 40	5,5 7,5 11 15	3,7 5,5 7,5 11	**H216 - 41 ... - 495M4** **H220 - 41 ... - 495M4** **H226 - 41 ... - 495M4** **H233 - 41 ... - 495M4**

SMD-Module zum Grundschaltermodul A02

Bauformmodul für Bauform 495M.	H200-D	**BFC2 - 495**
M-Vorhängeschlosssperre 67 x 67 mm für Bauform 495M1 Sperrkranz schwarz, Sperrgriff schwarz	H200-D	**2CM1**
M-Vorhängeschlosssperre 67 x 67 mm für Bauform 495M4 Sperrkranz gelb, Sperrgriff rot		**2CM4**
Aufsteckbares Zusatzschild		**FAZ2 - 8041**

Abmessungen in mm

Produktreihe	A	B	B1	B2	C	C1	D1	D2	E	H
H200-D	67	72	84	96	145	38	15	4,5	36	70

C1) Einbaumaß Innenseite Tür bis Oberkante Hutschiene.

Bodeneinbauschalter

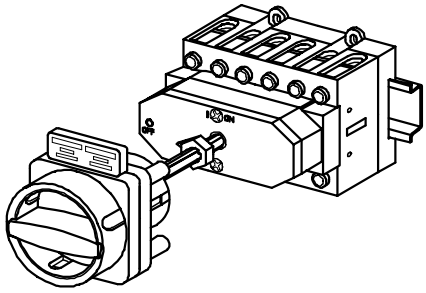

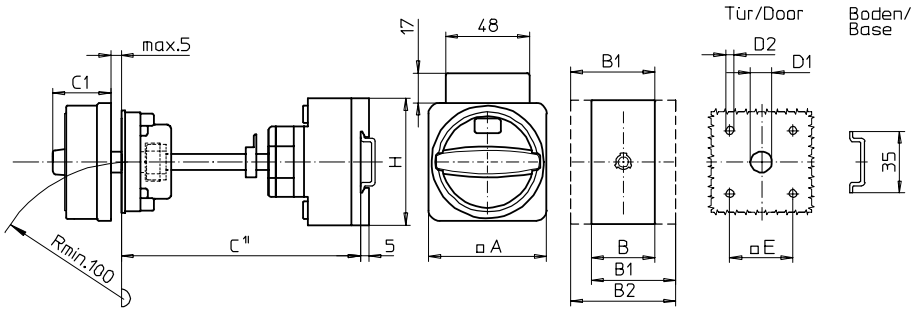

Produktreihen
H200-D

Bodeneinbauschalter

Türverriegelung
Metallachsverlängerung mit fester Achse, C =145 mm

Vierlochbefestigung
36 x 36 mm frontseitig

495N1 (IP66)
495N4 (IP66)

Komplettschalter	Pole	Produktreihen	Bemessungsdaten (IEC 60947) Betriebsstrom I_e AC-21A A	Betriebsleistung bei 380-440V AC-23A kW	AC-3 kW	Bestellnummer
Hauptschalter Nullstellung verriegelbar bei 09h	6 ... 8	H200-D	20 25 32 40	5,5 7,5 11 15	3,7 5,5 7,5 11	**H216 - 41 ... - 495N1** **H220 - 41 ... - 495N1** **H226 - 41 ... - 495N1** **H233 - 41 ... - 495N1**
Haupt-/ Notausschalter Nullstellung verriegelbar bei 09h	6 ... 8	H200-D	20 25 32 40	5,5 7,5 11 15	3,7 5,5 7,5 11	**H216 - 41 ... - 495N4** **H220 - 41 ... - 495N4** **H226 - 41 ... - 495N4** **H233 - 41 ... - 495N4**

SMD-Module zum Grundschaltermodul A02

Bauformmodul für Bauform 495N.	H200-D	**BFC2 - 495**
N-Vorhängeschlosssperre 67 x 67 mm für Bauform 495N1 Sperrkranz schwarz, Sperrgriff schwarz	H200-D	**2CN1**
N-Vorhängeschlosssperre 67 x 67 mm für Bauform 495N4 Sperrkranz gelb, Sperrgriff rot		**2CN4**
Aufsteckbares Zusatzschild		**FAZ2 - 8041**

Abmessungen in mm

Produktreihe	A	B	B1	B2	C	C1	D1	D2	E	H
H200-D	67	72	84	96	145	33	15	4,5	36	70

C1) Einbaumaß Innenseite Tür bis Oberkante Hutschiene.

SMD Sälzer Modular Design

Teil C

	Seite von	bis
Isolierstoffgehäuse	**C1-1**	**C1-48**
Stahlgehäuse	**C2-1**	**C2-10**
Edelstahlgehäuse	**C3-1**	**C3-10**
Schaltermodule	**C4-1**	**C4-3**

Herausgeber: Sälzer Electric GmbH · Produktdatenmanagement (PDM) · 09306 Rochlitz (Germany)
Dieses Dokument ist Eigentum der Sälzer Electric GmbH und ersetzt alle in diesem Bereich bisher erschienenen Publikationen. Gültig bis zum Erscheinen der neuen Ausgabe. Änderungen und Revisionen vorbehalten.

Gekapselte Schalter

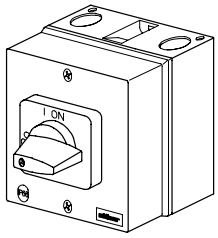

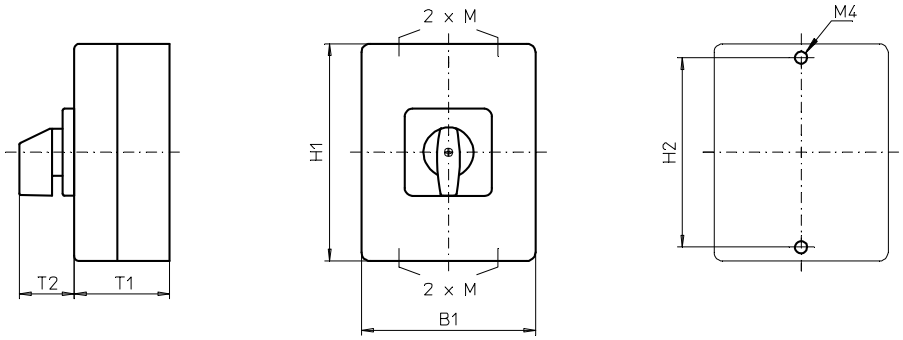

Produktreihe
H200-C

Gekapselte Schalter

Isolierstoffgehäuse
100 x 80 x 65 mm

Kabeleinführungen
4 x M20

076M1 (IP66)

Komplettschalter	Pole	Produktreihen	Bemessungsdaten (IEC 60947)			Bestellnummer
			Betriebs-strom I_e	Betriebsleistung bei 380-440V		
			AC-21A A	AC-23A kW	AC-3 kW	
Ein-/ Ausschalter	3	H200-C	20	5,5	3,7	**H212 - 41300 - 076M1**
90° Schaltwinkel	4	H200-C	20	5,5	3,7	**H212 - 41400 - 076M1**

SMD-Module zum Grundschaltermodul EA

Gehäusemodul für Bauform 076M1	H200-C	**PAX2 - 076M1**
Schrifteinlage silber für Gehäusemodul 076M1	H200-C	**FAS2 - 9...** (FA-Nummer)

Abmessungen in mm

Produktreihe	H1	B1	T1	T2	2xM	H2
H200-C	100	80	65	32	20	90

Gekapselte Schalter

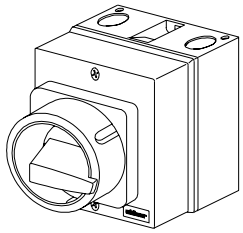

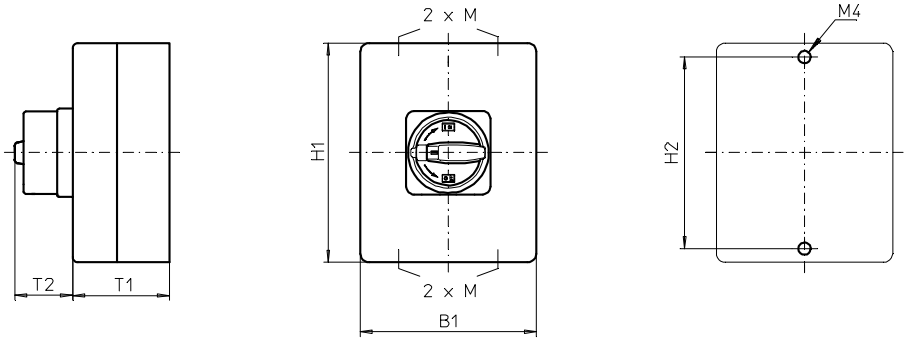

Produktreihe
H200-C

Gekapselte Schalter

Isolierstoffgehäuse
100 x 80 x 65 mm

Kabeleinführungen
4 x M20

077M1 (IP66)
077M4 (IP66)

Komplettschalter	Pole	Produktreihen	Bemessungsdaten (IEC 60947)			Bestellnummer
			Betriebs-strom I_e	Betriebsleistung bei 380-440V		
			AC-21A A	AC-23A kW	AC-3 kW	
Hauptschalter	3	H200-C	20	5,5	3,7	**H212 - 41300 - 077M1**
Nullstellung verriegelbar bei 09h	4	H200-C	20	5,5	3,7	**H212 - 41400 - 077M1**
Haupt-/ Notausschalter	3	H200-C	20	5,5	3,7	**H212 - 41300 - 077M4**
Nullstellung verriegelbar bei 09h	4	H200-C	20	5,5	3,7	**H212 - 41400 - 077M4**

SMD-Module zum Grundschaltermodul EA

Gehäusemodul für Bauform 077M1	H200-C	**PAX2 - 077M1**
Gehäusemodul für Bauform 077M4	H200-C	**PAX2 - 077M4**

Abmessungen in mm

Produktreihe	H1	B1	T1	T2	2xM	H2
H200-C	100	80	65	38	20	90

Gekapselte Schalter

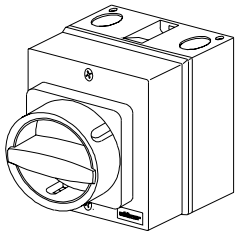

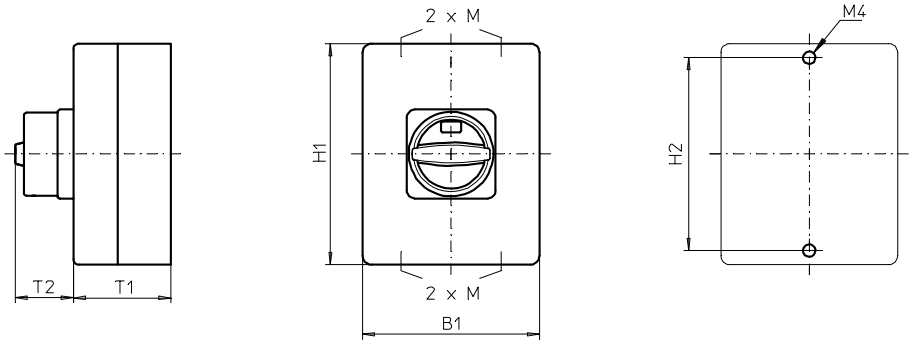

Produktreihe
H200-C

Gekapselte Schalter

Isolierstoffgehäuse
100 x 80 x 65 mm

Kabeleinführungen
4 x M20

077N1 (IP66)
077N4 (IP66)

Komplettschalter	Pole	Produktreihen	Bemessungsdaten (IEC 60947)			Bestellnummer
			Betriebs-strom I_e	Betriebsleistung bei 380-440V		
			AC-21A A	AC-23A kW	AC-3 kW	
Hauptschalter	3	H200-C	20	5,5	3,7	**H212 - 41300 - 077N1**
Nullstellung verriegelbar bei 09h	4	H200-C	20	5,5	3,7	**H212 - 41400 - 077N1**
Haupt-/ Notausschalter	3	H200-C	20	5,5	3,7	**H212 - 41300 - 077N4**
Nullstellung verriegelbar bei 09h	4	H200-C	20	5,5	3,7	**H212 - 41400 - 077N4**

SMD-Module zum Grundschaltermodul EA

Gehäusemodul für Bauform 077N1	H200-C	**PAX2 - 077N1**
Gehäusemodul für Bauform 077N4	H200-C	**PAX2 - 077N4**

Abmessungen in mm

Produktreihe	H1	B1	T1	T2	2xM	H2
H200-C	100	80	65	33	20	90

Gekapselte Schalter

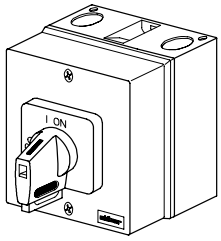

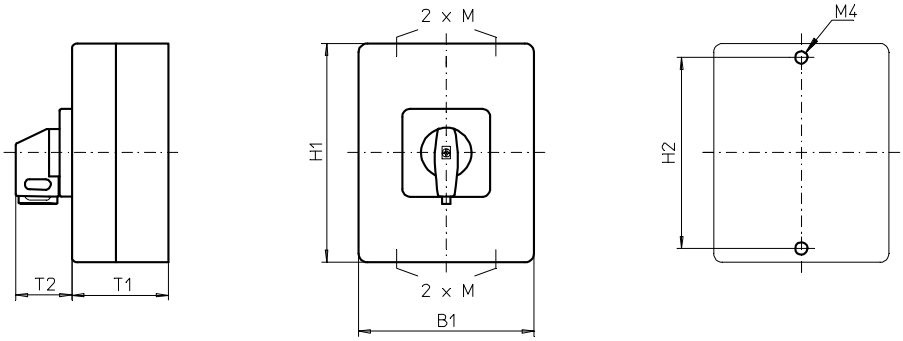

Produktreihe
H200-C

Gekapselte Schalter

Isolierstoffgehäuse
100 x 80 x 65 mm

Kabeleinführungen
4 x M20

077V1 (IP66)
077V4 (IP66)

Komplettschalter	**Pole**	**Produktreihen**	**Bemessungsdaten** (IEC 60947)			**Bestellnummer**
			Betriebs-strom I_e	Betriebsleistung bei 380-440V		
			AC-21A A	AC-23A kW	AC-3 kW	
Hauptschalter	3	H200-C	20	5,5	3,7	**H212 - 41300 - 077V1**
Nullstellung verriegelbar bei 09h	4	H200-C	20	5,5	3,7	**H212 - 41400 - 077V1**
Haupt-/ Notausschalter	3	H200-C	20	5,5	3,7	**H212 - 41300 - 077V4**
Nullstellung verriegelbar bei 09h	4	H200-C	20	5,5	3,7	**H212 - 41400 - 077V4**

SMD-Module zum Grundschaltermodul EA

Gehäusemodul für Bauform 077V1	H200-C	**PAM2 - 077V1**
Gehäusemodul für Bauform 077V4	H200-C	**PAM2 - 077V4**
Schrifteinlage silber für Gehäusemodul 077V1	H200-C	**FAS2 - 9...** (FA-Nummer)
Schrifteinlage gelb für Gehäusemodul 077V4	H200-C	**FBS2 - 9...** (FA-Nummer)

Abmessungen in mm

Produktreihe	**H1**	**B1**	**T1**	**T2**	**2xM**	**H2**
H200-C	100	80	65	32	20	90

Gekapselte Schalter

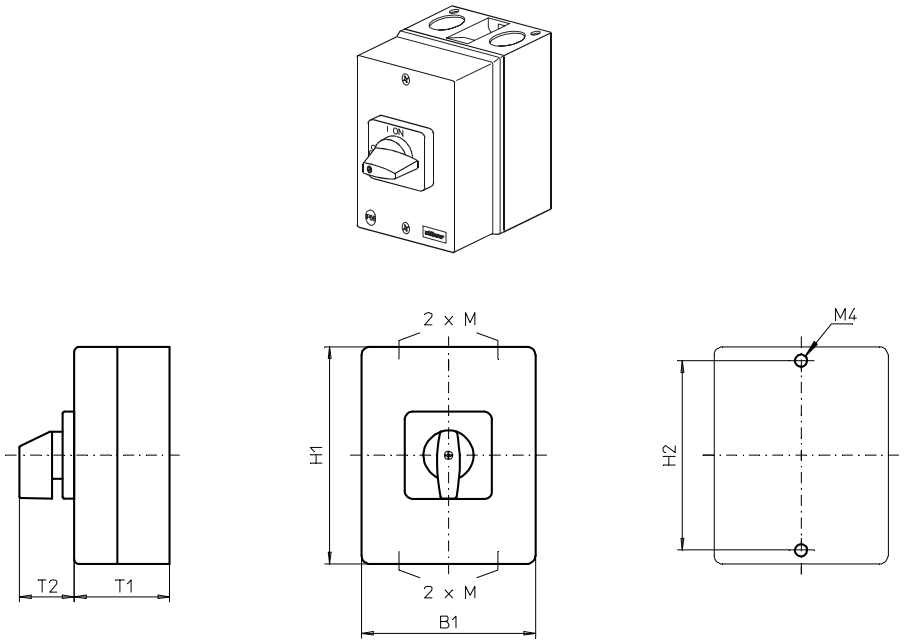

Produktreihe H200-A

Gekapselte Schalter

Isolierstoffgehäuse
125 x 100 x 85 mm

mit Deckelverriegelung
in EIN-Stellung

Kabeleinführungen
4 x M20/ M25

701M1 (IP66)

Komplettschalter	**Pole**	**Produktreihen**	**Bemessungsdaten** (IEC 60947)			**Bestellnummer**
			Betriebs-strom I_e	Betriebsleistung bei 380-440V		
			AC-21A A	AC-23A kW	AC-3 kW	
Ein-/ Ausschalter 90° Schaltwinkel	3 ... 4	H200-A	20	5,5	3,7	**H216 - 41 ... - 701M1**
			25	7,5	5,5	**H220 - 41 ... - 701M1**
			32	11	7,5	**H226 - 41 ... - 701M1**

SMD-Module zum Grundschaltermodul A02

Bauformmodul für Bauform 701M1	H200-A	**BFA2 - E7**
Gehäusemodul für Bauform 701M1	H200-A	**PAH2 - 701M1**
Schrifteinlage silber für Gehäusemodul 701M1	H200-A	**FAS2 - 9...** (FA-Nummer)

Abmessungen in mm

Produktreihe	**H1**	**B1**	**T1**	**T2**	**2xM**	**H2**
H200-A	125	100	85	32	20/25	115

Gekapselte Schalter

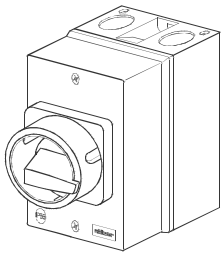

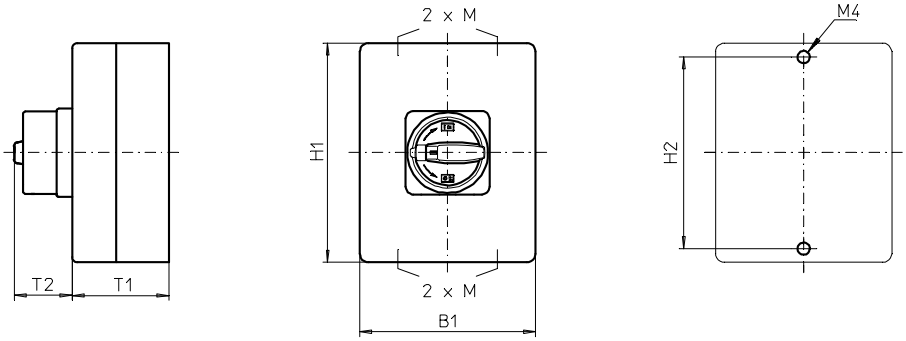

Produktreihe
H200-A

Gekapselte Schalter

Isolierstoffgehäuse
125 x 100 x 85 mm

mit Deckelverriegelung
in EIN-Stellung

Kabeleinführungen
4 x M20/ M25

700M1 (IP66)
700M4 (IP66)

Komplettschalter	Pole	Produktreihen	Bemessungsdaten (IEC 60947) Betriebsstrom I_e AC-21A A	Betriebsleistung bei 380-440V AC-23A kW	AC-3 kW	Bestellnummer
Hauptschalter Nullstellung verriegelbar bei 09h	3 ... 4	H200-A	20 25 32	5,5 7,5 11	3,7 5,5 7,5	**H216 - 41 ... - 700M1** **H220 - 41 ... - 700M1** **H226 - 41 ... - 700M1**
Haupt-/ Notausschalter Nullstellung verriegelbar bei 09h	3 ... 4	H200-A	20 25 32	5,5 7,5 11	3,7 5,5 7,5	**H216 - 41 ... - 700M4** **H220 - 41 ... - 700M4** **H226 - 41 ... - 700M4**

SMD-Module zum Grundschaltermodul A02

Bauformmodul für Bauformen 700M1/ 700M4	H200-A	**BFA2 - E7**
Gehäusemodul für Bauform 700M1	H200-A	**PAH2 - 700M1**
Gehäusemodul für Bauform 700M4	H200-A	**PAH2 - 700M4**

Abmessungen in mm

Produktreihe	H1	B1	T1	T2	2xM	H2
H200-A	125	100	85	38	20/25	115

Gekapselte Schalter

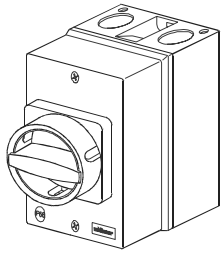

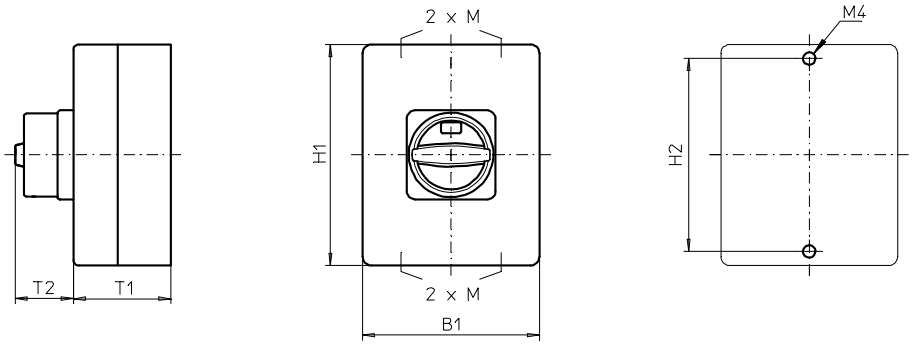

Produktreihe
H200-A

Gekapselte Schalter

Isolierstoffgehäuse
125 x 100 x 85 mm

mit Deckelverriegelung
in EIN-Stellung

Kabeleinführungen
4 x M20/ M25

700N1 (IP66)
700N4 (IP66)

Komplettschalter	**Pole**	**Produktreihen**	**Bemessungsdaten** (IEC 60947) Betriebsstrom I_e AC-21A A	Betriebsleistung bei 380-440V AC-23A kW	AC-3 kW	**Bestellnummer**
Hauptschalter Nullstellung verriegelbar bei 09h	3 ... 4	H200-A	20 25 32	5,5 7,5 11	3,7 5,5 7,5	**H216 - 41 ... - 700N1** **H220 - 41 ... - 700N1** **H226 - 41 ... - 700N1**
Haupt-/ Notausschalter Nullstellung verriegelbar bei 09h	3 ... 4	H200-A	20 25 32	5,5 7,5 11	3,7 5,5 7,5	**H216 - 41 ... - 700N4** **H220 - 41 ... - 700N4** **H226 - 41 ... - 700N4**

SMD-Module zum Grundschaltermodul A02

Bauformmodul für Bauformen 700N1/ 700N4	H200-A	**BFA2 - E7**
Gehäusemodul für Bauform 700N1	H200-A	**PAH2 - 700N1**
Gehäusemodul für Bauform 700N4	H200-A	**PAH2 - 700N4**

Abmessungen in mm

Produktreihe	**H1**	**B1**	**T1**	**T2**	**2xM**	**H2**
H200-A	125	100	85	33	20/25	115

Gekapselte Schalter

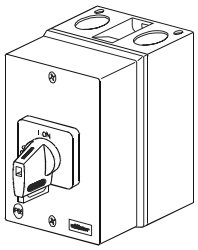

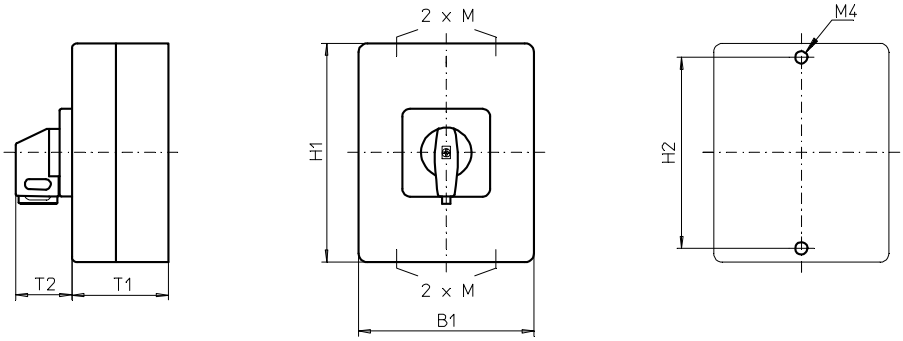

Produktreihe
H200-A

Gekapselte Schalter

Isolierstoffgehäuse
125 x 100 x 85 mm

mit Deckelverriegelung
in EIN-Stellung

Kabeleinführungen
4 x M20/ M25

700V1 (IP66)
700V4 (IP66)

Komplettschalter	Pole	Produktreihen	Bemessungsdaten (IEC 60947) Betriebsstrom I_e AC-21A A	Betriebsleistung bei 380-440V AC-23A kW	AC-3 kW	Bestellnummer
Hauptschalter Nullstellung verriegelbar bei 09h	3 ... 4	H200-A	20 25 32	5,5 7,5 11	3,7 5,5 7,5	**H216 - 41 ... - 700V1** **H220 - 41 ... - 700V1** **H226 - 41 ... - 700V1**
Haupt-/ Notausschalter Nullstellung verriegelbar bei 09h	3 ... 4	H200-A	20 25 32	5,5 7,5 11	3,7 5,5 7,5	**H216 - 41 ... - 700V4** **H220 - 41 ... - 700V4** **H226 - 41 ... - 700V4**

SMD-Module zum Grundschaltermodul A02

Bauformmodul für Bauformen 700M1/ 700M4	H200-A	**BFA2 - E7**
Gehäusemodul für Bauform 700V1	H200-A	**PAH2 - 700V1**
Gehäusemodul für Bauform 700V4	H200-A	**PAH2 - 700V4**
Schrifteinlage silber für Gehäusemodul 700V1	H200-A	**FAS2 - 9...** (FA-Nummer)
Schrifteinlage gelb für Gehäusemodul 700V4	H200-A	**FBS2 - 9...** (FA-Nummer)

Abmessungen in mm

Produktreihe	H1	B1	T1	T2	2xM	H2
H200-A	125	100	85	32	20/25	115

Gekapselte Schalter

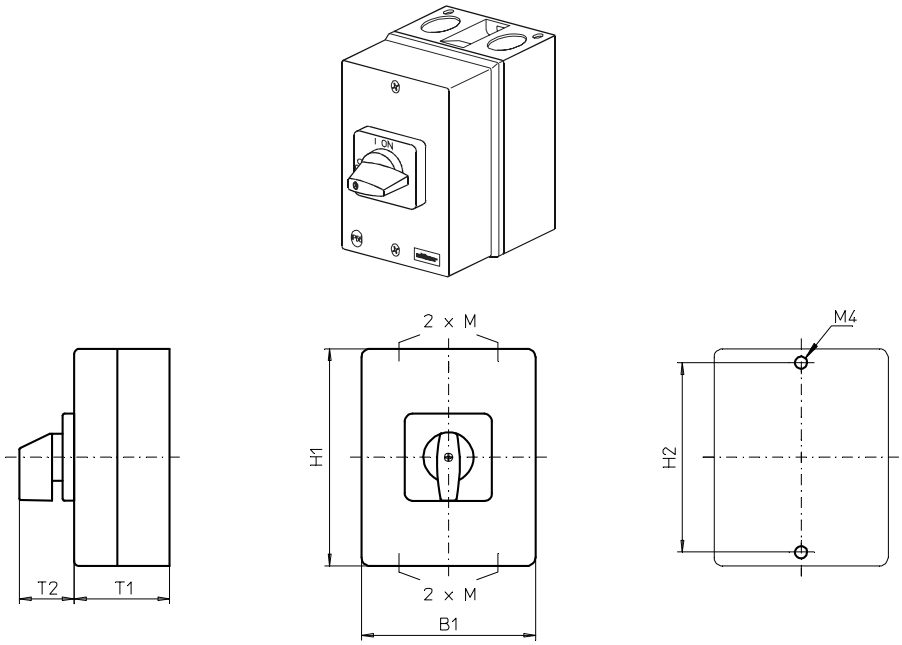

Produktreihe
H200-A/ -B

Gekapselte Schalter

Isolierstoffgehäuse
175 x 115 x 100 mm

mit Deckelverriegelung
in EIN-Stellung

Kabeleinführungen
4 x M20/ M25

711M1 (IP66)

Komplettschalter	**Pole**	**Produktreihen**	**Bemessungsdaten** (IEC 60947) Betriebsstrom I_e AC-21A A	Betriebsleistung bei 380-440V AC-23A kW	AC-3 kW	**Bestellnummer**
Ein-/ Ausschalter 90° Schaltwinkel	3 ... 4	H200-A	20	5,5	3,7	**H216 - 41 ... - 711M1**
			25	7,5	5,5	**H220 - 41 ... - 711M1**
			32	11	7,5	**H226 - 41 ... - 711M1**
			40	15	11	**H233 - 41 ... - 711M1**
	3 ... 4	H200-B	63	22	18,5	**H263 - 41 ... - 711M1**

SMD-Module zum Grundschaltermodul A02

Bauformmodul für Bauform 711M1	H200-A	**BFA2 - E7**
Bauformmodul für Bauform 711M1	H200-B	**BFB2 - E7**
Gehäusemodul für Bauform 711M1	H200-A/ -B	**PAH2 - 711M1**
Schrifteinlage silber für Gehäusemodul 711M1	H200-A/ -B	**FAS4 - 9...** (FA-Nummer)

Abmessungen in mm

Produktreihen	**H1**	**B1**	**T1**	**T2**	**2xM**	**H2**
H200-A	175	115	100	39	20/25	165
H200-B	175	115	100	39	20/25	165

Gekapselte Schalter

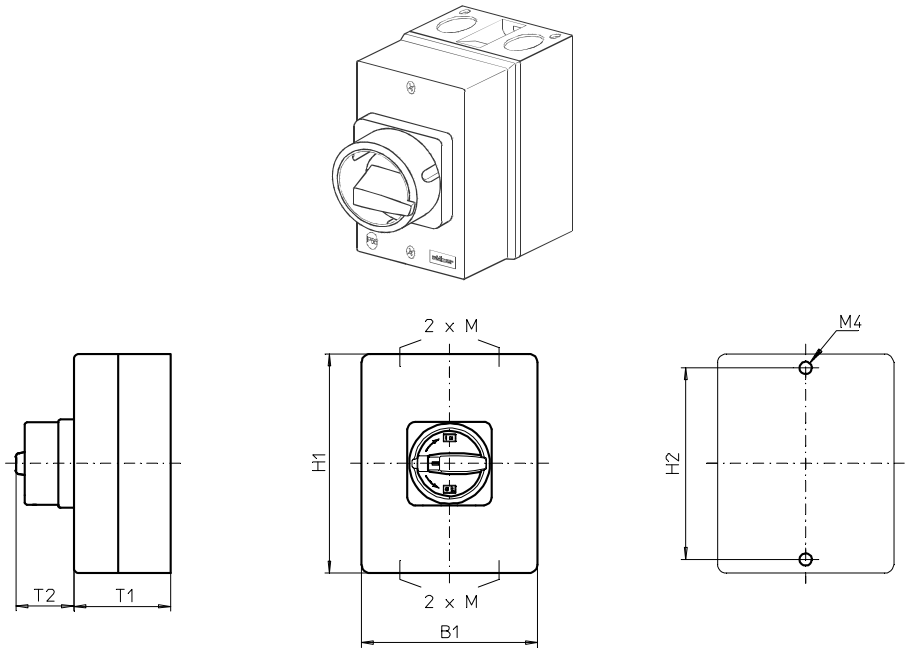

Produktreihe
H200-A/ -B

Gekapselte Schalter

Isolierstoffgehäuse
175 x 115 x 100 mm

mit Deckelverriegelung
in EIN-Stellung

Kabeleinführungen
4 x M20/ M25

710M1 (IP66)
710M4 (IP66)

Komplettschalter	Pole	Produktreihen	Bemessungsdaten (IEC 60947) Betriebsstrom I_e AC-21A A	Betriebsleistung bei 380-440V AC-23A kW	AC-3 kW	Bestellnummer
Hauptschalter Nullstellung verriegelbar bei 09h	3 ... 4	H200-A	20	5,5	3,7	**H216 - 41 ... - 710M1**
			25	7,5	5,5	**H220 - 41 ... - 710M1**
			32	11	7,5	**H226 - 41 ... - 710M1**
			40	15	11	**H233 - 41 ... - 710M1**
	3 ... 4	H200-B	63	22	18,5	**H263 - 41 ... - 710M1**
Haupt-/ Notausschalter Nullstellung verriegelbar bei 09h	3 ... 4	H200-A	20	5,5	3,7	**H216 - 41 ... - 710M4**
			25	7,5	5,5	**H220 - 41 ... - 710M4**
			32	11	7,5	**H226 - 41 ... - 710M4**
			40	15	11	**H233 - 41 ... - 710M4**
	3 ... 4	H200-B	63	22	18,5	**H263 - 41 ... - 710M4**

SMD-Module zum Grundschaltermodul A02

Bauformmodul für Bauformen 710M1/ 710M4	H200-A	**BFA2 - E7**
Bauformmodul für Bauformen 710M1/ 710M4	H200-B	**BFB2 - E7**
Gehäusemodul für Bauform 710M1	H200-A/ -B	**PAH2 - 710M1**
Gehäusemodul für Bauform 710M4	H200-A/ -B	**PAH2 - 710M4**

Abmessungen in mm

Produktreihen	H1	B1	T1	T2	2xM	H2
H200-A	175	115	100	38	20/25	165
H200-B	175	115	100	38	20/25	165

Gekapselte Schalter

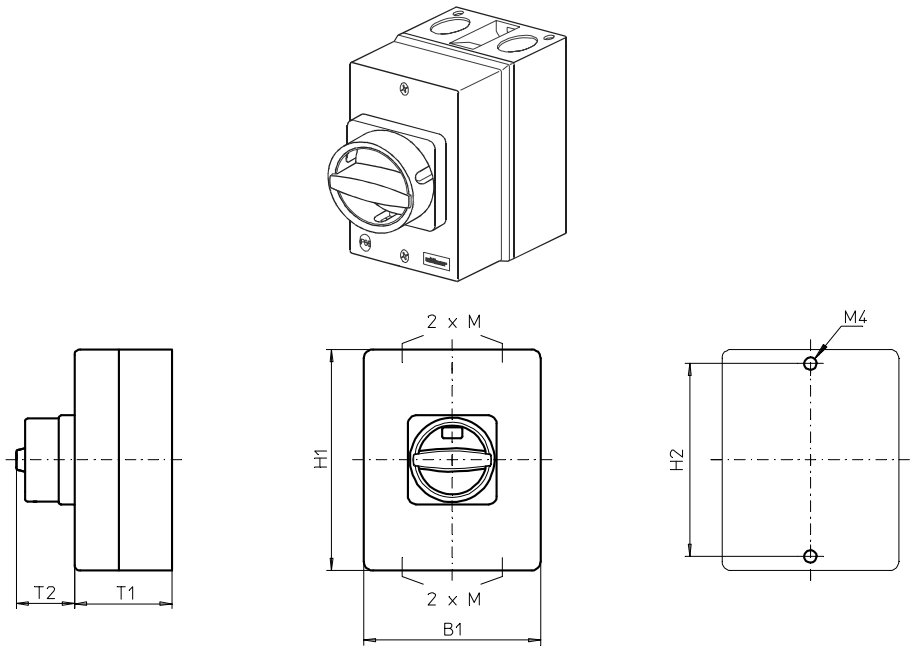

Produktreihe
H200-A/ -B

Gekapselte Schalter

Isolierstoffgehäuse
175 x 115 x 100 mm

mit Deckelverriegelung
in EIN-Stellung

Kabeleinführungen
4 x M20/ M25

710N1 (IP66)
710N4 (IP66)

Komplettschalter	Pole	Produktreihen	Bemessungsdaten (IEC 60947) Betriebsstrom I_e AC-21A A	Betriebsleistung bei 380-440V AC-23A kW	AC-3 kW	Bestellnummer
Hauptschalter Nullstellung verriegelbar bei 09h	3 ... 4	H200-A	20	5,5	3,7	**H216 - 41 ... - 710N1**
			25	7,5	5,5	**H220 - 41 ... - 710N1**
			32	11	7,5	**H226 - 41 ... - 710N1**
			40	15	11	**H233 - 41 ... - 710N1**
	3 ... 4	H200-B	63	22	18,5	**H263 - 41 ... - 710N1**
Haupt-/ Notausschalter Nullstellung verriegelbar bei 09h	3 ... 4	H200-A	20	5,5	3,7	**H216 - 41 ... - 710N4**
			25	7,5	5,5	**H220 - 41 ... - 710N4**
			32	11	7,5	**H226 - 41 ... - 710N4**
			40	15	11	**H233 - 41 ... - 710N4**
	3 ... 4	H200-B	63	22	18,5	**H263 - 41 ... - 710N4**

SMD-Module zum Grundschaltermodul A02

Bauformmodul für Bauformen 710N1/ 710N4	H200-A	**BFA2 - E7**
Bauformmodul für Bauformen 710N1/ 710N4	H200-B	**BFB2 - E7**
Gehäusemodul für Bauform 710N1	H200-A/ -B	**PAH2 - 710N1**
Gehäusemodul für Bauform 710N4	H200-A/ -B	**PAH2 - 710N4**

Abmessungen in mm

Produktreihen	H1	B1	T1	T2	2xM	H2
H200-A	175	115	100	33	20/25	165
H200-B	175	115	100	33	20/25	165

Gekapselte Schalter

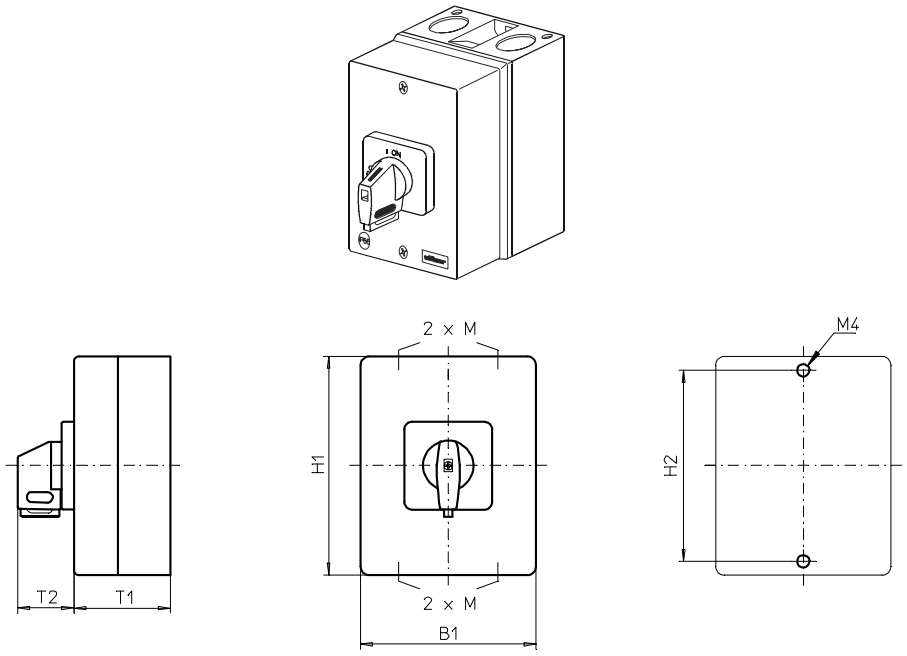

Produktreihe
H200-A/ -B

Gekapselte Schalter

Isolierstoffgehäuse
175 x 115 x 100 mm

mit Deckelverriegelung
in EIN-Stellung

Kabeleinführungen
4 x M20/ M25

710V1 (IP66)
710V4 (IP66)

Komplettschalter	Pole	Produktreihen	Bemessungsdaten (IEC 60947) Betriebsstrom I_e AC-21A A	Betriebsleistung bei 380-440V AC-23A kW	AC-3 kW	Bestellnummer
Hauptschalter Nullstellung verriegelbar bei 09h	3 ... 4	H200-A	20	5,5	3,7	**H216 - 41 ... - 710V1**
			25	7,5	5,5	**H220 - 41 ... - 710V1**
			32	11	7,5	**H226 - 41 ... - 710V1**
			40	15	11	**H233 - 41 ... - 710V1**
	3 ... 4	H200-B	63	22	18,5	**H263 - 41 ... - 710V1**
Haupt-/ Notausschalter Nullstellung verriegelbar bei 09h	3 ... 4	H200-A	20	5,5	3,7	**H216 - 41 ... - 710V4**
			25	7,5	5,5	**H220 - 41 ... - 710V4**
			32	11	7,5	**H226 - 41 ... - 710V4**
			40	15	11	**H233 - 41 ... - 710V4**
	3 ... 4	H200-B	63	22	18,5	**H263 - 41 ... - 710V4**

SMD-Module zum Grundschaltermodul A02

Bauformmodul für Bauformen 710V1/ 710V4	H200-A	**BFA2 - E7**
Bauformmodul für Bauformen 710V1/ 710V4	H200-B	**BFB2 - E7**
Gehäusemodul für Bauform 710V1	H200-A/ -B	**PAH2 - 710V1**
Gehäusemodul für Bauform 710V4	H200-A/ -B	**PAH2 - 710V4**
Schrifteinlage silber für Gehäusemodul 710V1	H200-A/ -B	**FAS4 - 9...** (FA-Nummer)
Schrifteinlage gelb für Gehäusemodul 710V4	H200-A/ -B	**FBS4 - 9...** (FA-Nummer)

Abmessungen in mm

Produktreihen	H1	B1	T1	T2	2xM	H2
H200-A	175	115	100	39	20/25	165
H200-B	175	115	100	39	20/25	165

Gekapselte Schalter

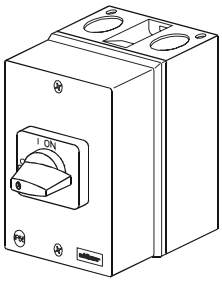

Gehäusegrundplatte

bestückt mit 4 Schirmklammern zur unterbrechungsfreien Durchführung abgeschirmter Kabel.

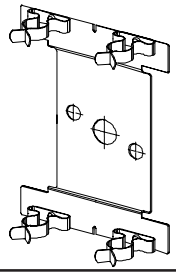

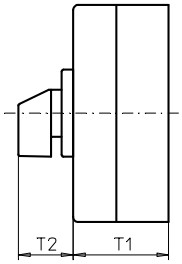

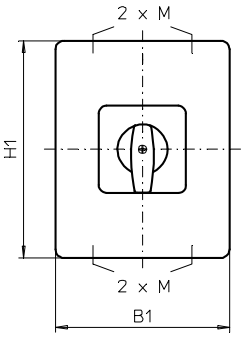

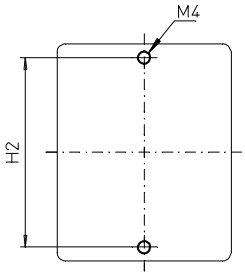

Produktreihen H200-A/ -B

Isolierstoffgehäuse
175 x 115 x 100 mm

mit Deckelverriegelung in EIN-Stellung

Unterbrechungsfreie Durchführung abgeschirmter Kabel

Kabeleinführungen
4 x M20/ M25
4 x SKL Schirmklammer
für Schirmdurchmesser 12-16 mm

716M1 (IP66)

Komplettschalter	Pole	Produktreihen	Bemessungsdaten (IEC 60947) Betriebsstrom I_e AC-21A A	Betriebsleistung bei 380-440V AC-23A kW	AC-3 kW	Bestellnummer
Ein-/ Ausschalter 90° Schaltwinkel	3 ... 4	H200-A	20	5,5	3,7	**H216 - 41 ... - 716M1**
			25	7,5	5,5	**H220 - 41 ... - 716M1**
			32	11	7,5	**H226 - 41 ... - 716M1**
			40	15	11	**H233 - 41 ... - 716M1**
	3 ... 4	H200-B	63	22	18,5	**H263 - 41 ... - 716M1**

SMD-Module zum Grundschaltermodul A02

Bauformmodul für Bauform 716M1	H200-A	**BFA2 - E7**
Bauformmodul für Bauform 716M1	H200-B	**BFB2 - E7**
Gehäusemodul für Bauform 716M1	H200-A/ -B	**PAH2 - 716M1**
Schrifteinlage silber für Gehäusemodul 716M1	H200-A/ -B	**FAS4 - 9...** (FA-Nummer)

Abmessungen in mm

Produktreihen	H1	B1	T1	T2	2xM	H2
H200-A	175	115	100	39	20/25	165
H200-B	175	115	100	39	20/25	165

Gekapselte Schalter

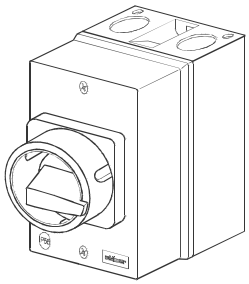

Gehäusegrundplatte

bestückt mit 4 Schirmklammern zur unterbrechungsfreien Durchführung abgeschirmter Kabel.

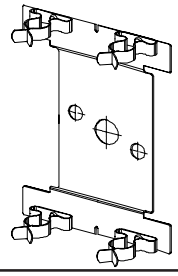

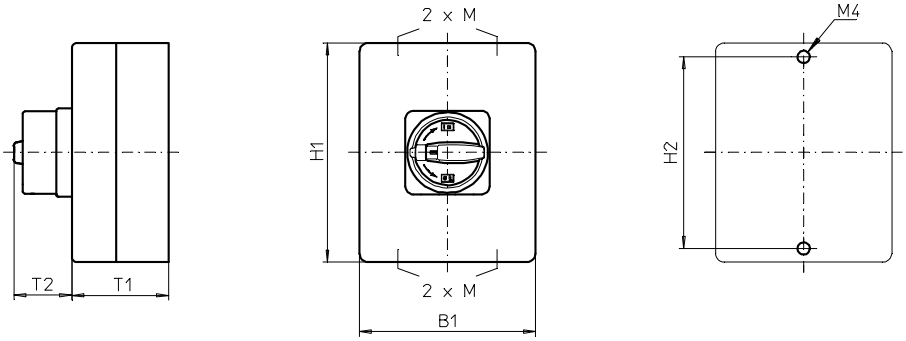

Produktreihen H200-A/ -B

Isolierstoffgehäuse
175 x 115 x 100 mm

mit Deckelverriegelung in EIN-Stellung

Unterbrechungsfreie Durchführung abgeschirmter Kabel

Kabeleinführungen
4 x M20/ M25
4 x SKL Schirmklammer
für Schirmdurchmesser 12-16 mm

715M1 (IP66)
715M4 (IP66)

Komplettschalter	Pole	Produktreihen	Bemessungsdaten (IEC 60947) Betriebsstrom I_e AC-21A A	Betriebsleistung bei 380-440V AC-23A kW	AC-3 kW	Bestellnummer
Hauptschalter Nullstellung verriegelbar bei 09h	3 ... 4	H200-A	20	5,5	3,7	**H216 - 41 ... - 715M1**
			25	7,5	5,5	**H220 - 41 ... - 715M1**
			32	11	7,5	**H226 - 41 ... - 715M1**
			40	15	11	**H233 - 41 ... - 715M1**
	3 ... 4	H200-B	63	22	18,5	**H263 - 41 ... - 715M1**
Haupt-/ Notausschalter Nullstellung verriegelbar bei 09h	3 ... 4	H200-A	20	5,5	3,7	**H216 - 41 ... - 715M4**
			25	7,5	5,5	**H220 - 41 ... - 715M4**
			32	11	7,5	**H226 - 41 ... - 715M4**
			40	15	11	**H233 - 41 ... - 715M4**
	3 ... 4	H200-B	63	22	18,5	**H263 - 41 ... - 715M4**

SMD-Module zum Grundschaltermodul A02

Bauformmodul für Bauformen 715M1/ 715M4	H200-A	**BFA2 - E7**
Bauformmodul für Bauformen 715M1/ 715M4	H200-B	**BFB2 - E7**
Gehäusemodul für Bauform 715M1	H200-A/ -B	**PAH2 - 715M1**
Gehäusemodul für Bauform 715M4	H200-A/ -B	**PAH2 - 715M4**

Abmessungen in mm

Produktreihen	H1	B1	T1	T2	2xM	H2
H200-A	175	115	100	38	20/25	165
H200-B	175	115	100	38	20/25	165

Gekapselte Schalter

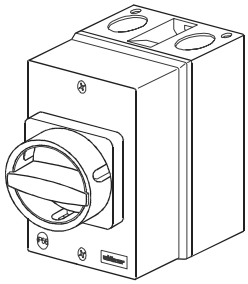

Gehäusegrundplatte

bestückt mit 4 Schirmklammern zur unterbrechungsfreien Durchführung abgeschirmter Kabel.

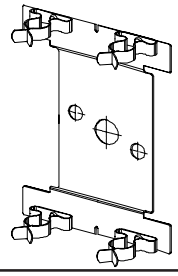

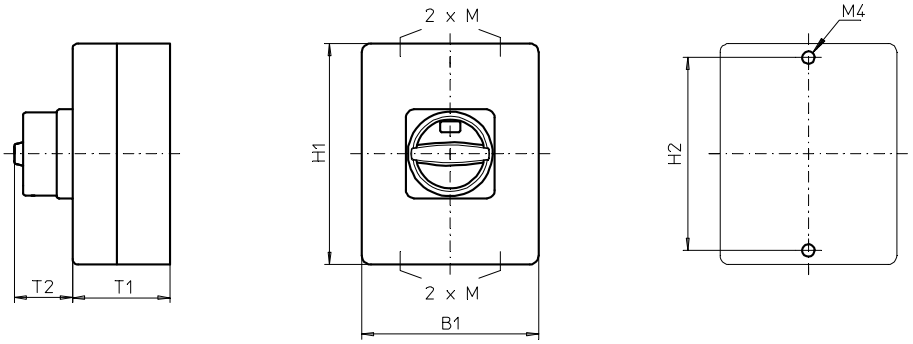

Produktreihen H200-A/ -B

Isolierstoffgehäuse
175 x 115 x 100 mm

mit Deckelverriegelung in EIN-Stellung

Unterbrechungsfreie Durchführung abgeschirmter Kabel

Kabeleinführungen
4 x M20/ M25
4 x SKL Schirmklammer
für Schirmdurchmesser 12-16 mm

715N1 (IP66)
715N4 (IP66)

Komplettschalter	Pole	Produktreihen	Bemessungsdaten (IEC 60947) Betriebsstrom I_e AC-21A A	Betriebsleistung bei 380-440V AC-23A kW	AC-3 kW	Bestellnummer
Hauptschalter Nullstellung verriegelbar bei 09h	3 ... 4	H200-A	20	5,5	3,7	**H216 - 41 ... - 715N1**
			25	7,5	5,5	**H220 - 41 ... - 715N1**
			32	11	7,5	**H226 - 41 ... - 715N1**
			40	15	11	**H233 - 41 ... - 715N1**
	3 ... 4	H200-B	63	22	18,5	**H263 - 41 ... - 715N1**
Haupt-/ Notausschalter Nullstellung verriegelbar bei 09h	3 ... 4	H200-A	20	5,5	3,7	**H216 - 41 ... - 715N4**
			25	7,5	5,5	**H220 - 41 ... - 715N4**
			32	11	7,5	**H226 - 41 ... - 715N4**
			40	15	11	**H233 - 41 ... - 715N4**
	3 ... 4	H200-B	63	22	18,5	**H263 - 41 ... - 715N4**

SMD-Module zum Grundschaltermodul A02

Bauformmodul für Bauformen 715N1/ 715N4	H200-A	**BFA2 - E7**
Bauformmodul für Bauformen 715N1/ 715N4	H200-B	**BFB2 - E7**
Gehäusemodul für Bauform 715N1	H200-A/ -B	**PAH2 - 715N1**
Gehäusemodul für Bauform 715N4	H200-A/ -B	**PAH2 - 715N4**

Abmessungen in mm

Produktreihen	H1	B1	T1	T2	2xM	H2
H200-A	175	115	100	33	20/25	165
H200-B	175	115	100	33	20/25	165

Gekapselte Schalter

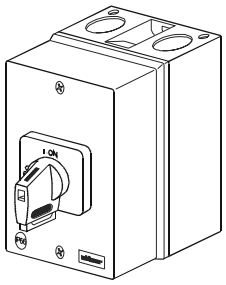

Gehäusegrundplatte

bestückt mit 4 Schirmklammern zur unterbrechungsfreien Durchführung abgeschirmter Kabel.

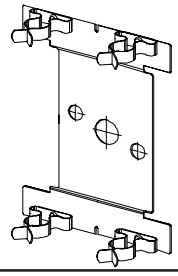

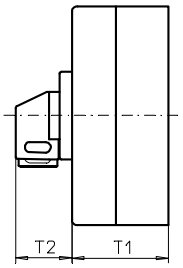

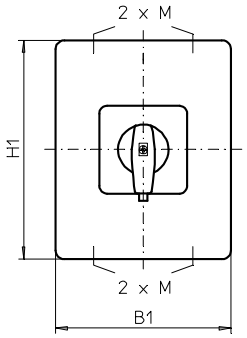

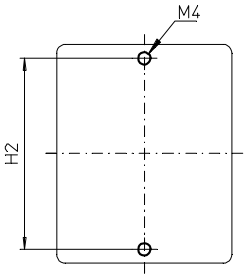

Produktreihen H200-A/ -B

Isolierstoffgehäuse
175 x 115 x 100 mm

mit Deckelverriegelung in EIN-Stellung

Unterbrechungsfreie Durchführung abgeschirmter Kabel

Kabeleinführungen
4 x M20/ M25
4 x SKL Schirmklammer
für Schirmdurchmesser 12-16 mm

715V1 (IP66)
715V4 (IP66)

Komplettschalter	Pole	Produktreihen	Bemessungsdaten (IEC 60947) Betriebsstrom I_e AC-21A A	Betriebsleistung bei 380-440V AC-23A kW	AC-3 kW	Bestellnummer
Hauptschalter Nullstellung verriegelbar bei 09h	3 ... 4	H200-A	20	5,5	3,7	**H216 - 41 ... - 715V1**
			25	7,5	5,5	**H220 - 41 ... - 715V1**
			32	11	7,5	**H226 - 41 ... - 715V1**
			40	15	11	**H233 - 41 ... - 715V1**
	3 ... 4	H200-B	63	22	18,5	**H263 - 41 ... - 715V1**
Haupt-/ Notausschalter Nullstellung verriegelbar bei 09h	3 ... 4	H200-A	20	5,5	3,7	**H216 - 41 ... - 715V4**
			25	7,5	5,5	**H220 - 41 ... - 715V4**
			32	11	7,5	**H226 - 41 ... - 715V4**
			40	15	11	**H233 - 41 ... - 715V4**
	3 ... 4	H200-B	63	22	18,5	**H263 - 41 ... - 715V4**

SMD-Module zum Grundschaltermodul A02

Bauformmodul für Bauformen 715V1/ 715V4	H200-A	**BFA2 - E7**
Bauformmodul für Bauformen 715V1/ 715V4	H200-B	**BFB2 - E7**
Gehäusemodul für Bauform 715V1	H200-A/ -B	**PAH2 - 715V1**
Gehäusemodul für Bauform 715V4	H200-A/ -B	**PAH2 - 715V4**
Schrifteinlage silber für Gehäusemodul 715V1	H200-A/ -B	**FAS4 - 9...** (FA-Nummer)
Schrifteinlage gelb für Gehäusemodul 715V4	H200-A/ -B	**FBS4 - 9...** (FA-Nummer)

Abmessungen in mm

Produktreihen	H1	B1	T1	T2	2xM	H2
H200-A	175	115	100	39	20/25	165
H200-B	175	115	100	39	20/25	165

Gekapselte Schalter

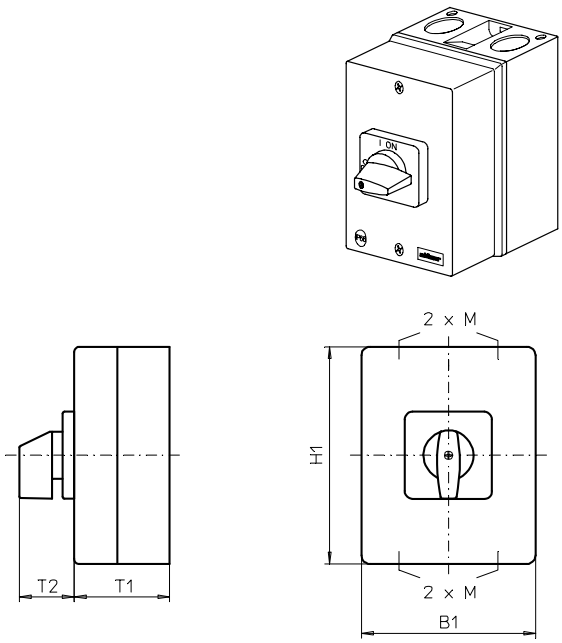

Produktreihe H200-D

Gekapselte Schalter

Isolierstoffgehäuse
175 x 115 x 100 mm

mit Deckelverriegelung in EIN-Stellung

Kabeleinführungen
4 x M20/ M25

721M1 (IP66)

Komplettschalter	Pole	Produktreihen	Bemessungsdaten (IEC 60947) Betriebsstrom I_e AC-21A A	Betriebsleistung bei 380-440V AC-23A kW	AC-3 kW	Bestellnummer
Ein-/ Ausschalter 90° Schaltwinkel	6	H200-D	20	5,5	3,7	**H216 - 41600 - 721M1**
			25	7,5	5,5	**H220 - 41600 - 721M1**
			32	11	7,5	**H226 - 41600 - 721M1**
			40	15	11	**H233 - 41600 - 721M1**

SMD-Module zum Grundschaltermodul A02

Bauformmodul für Bauform 721M.	H200-D	**BFB2 - E7**
Gehäusemodul für Bauform 721M1	H200-D	**PAH2 - 721M1**
Schrifteinlage silber für Gehäusemodul 721M1	H200-D	**FAS4 - 9...** (FA-Nummer)

Abmessungen in mm

Produktreihe	H1	B1	T1	T2	2xM	H2
H200-D	175	115	100	39	20/25	165

Gekapselte Schalter

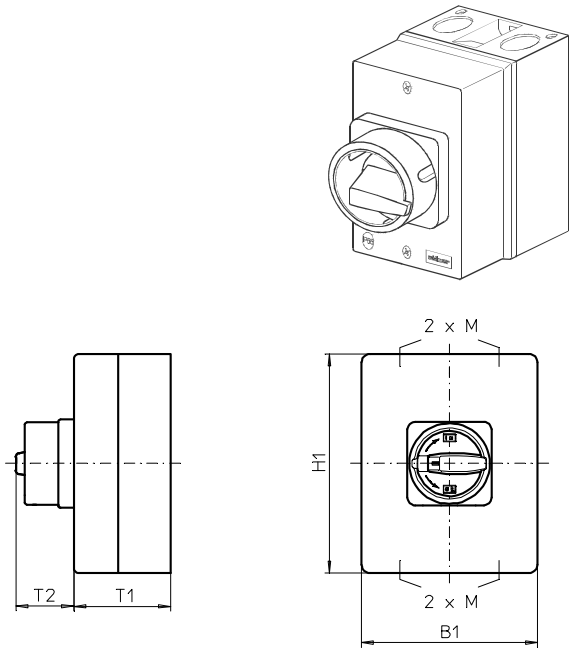

Produktreihe
H200-D

Gekapselte Schalter

Isolierstoffgehäuse
175 x 115 x 100 mm

mit Deckelverriegelung
in EIN-Stellung

Kabeleinführungen
4 x M20/ M25

720M1 (IP66)
720M4 (IP66)

Komplettschalter	**Pole**	**Produktreihen**	**Bemessungsdaten** (IEC 60947)			**Bestellnummer**
			Betriebs-strom I_e	Betriebsleistung bei 380-440V		
			AC-21A A	AC-23A kW	AC-3 kW	
Hauptschalter	6	H200-D	20	5,5	3,7	**H216 - 41600 - 720M1**
Nullstellung verriegelbar bei 09h			25	7,5	5,5	**H220 - 41600 - 720M1**
			32	11	7,5	**H226 - 41600 - 720M1**
			40	15	11	**H233 - 41600 - 720M1**
Haupt-/ Notausschalter	6	H200-D	20	5,5	3,7	**H216 - 41600 - 720M4**
Nullstellung verriegelbar bei 09h			25	7,5	5,5	**H220 - 41600 - 720M4**
			32	11	7,5	**H226 - 41600 - 720M4**
			40	15	11	**H233 - 41600 - 720M4**

SMD-Module zum Grundschaltermodul A02

Bauformmodul für Bauform 720M.	H200-D	**BFB2 - E7**
Gehäusemodul für Bauform 720M1	H200-D	**PAH2 - 720M1**
Gehäusemodul für Bauform 720M4	H200-D	**PAH2 - 720M4**

Abmessungen in mm

Produktreihe	**H1**	**B1**	**T1**	**T2**	**2xM**	**H2**
H200-D	175	115	100	38	20/25	165

Gekapselte Schalter

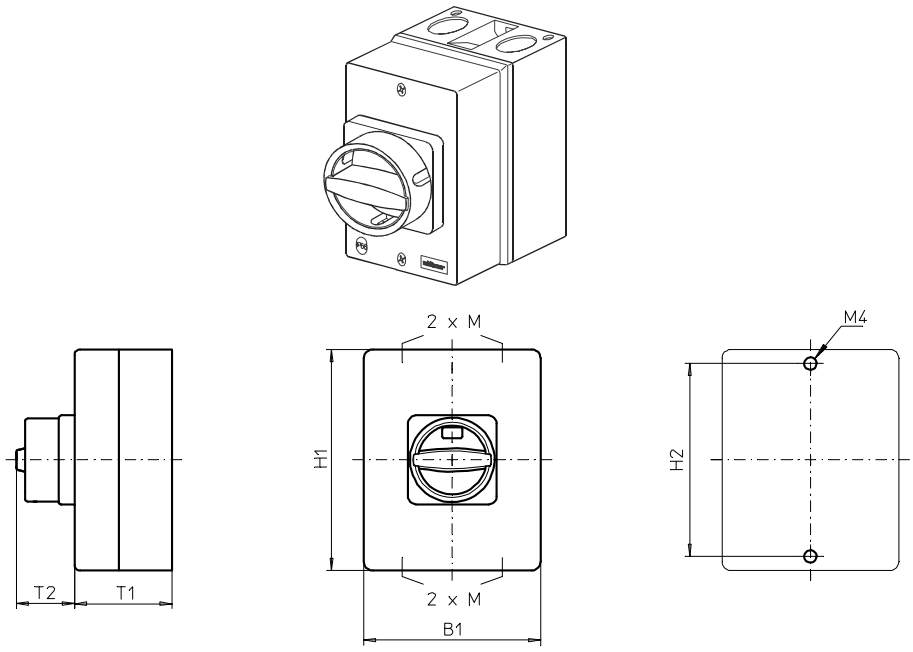

Produktreihe
H200-D

Gekapselte Schalter

Isolierstoffgehäuse
175 x 115 x 100 mm

mit Deckelverriegelung
in EIN-Stellung

Kabeleinführungen
4 x M20/ M25

720N1 (IP66)
720N4 (IP66)

Komplettschalter	**Pole**	**Produktreihen**	**Bemessungsdaten** (IEC 60947) Betriebsstrom I_e AC-21A A	Betriebsleistung bei 380-440V AC-23A kW	AC-3 kW	**Bestellnummer**
Hauptschalter Nullstellung verriegelbar bei 09h	6	H200-D	20 25 32 40	5,5 7,5 11 15	3,7 5,5 7,5 11	**H216 - 41600 - 720N1** **H220 - 41600 - 720N1** **H226 - 41600 - 720N1** **H233 - 41600 - 720N1**
Haupt-/ Notausschalter Nullstellung verriegelbar bei 09h	6	H200-D	20 25 32 40	5,5 7,5 11 15	3,7 5,5 7,5 11	**H216 - 41600 - 720N4** **H220 - 41600 - 720N4** **H226 - 41600 - 720N4** **H233 - 41600 - 720N4**

SMD-Module zum Grundschaltermodul A02

Bauformmodul für Bauform 720N.	H200-D	**BFB2 - E7**
Gehäusemodul für Bauform 720N1	H200-D	**PAH2 - 720N1**
Gehäusemodul für Bauform 720N4	H200-D	**PAH2 - 720N4**

Abmessungen in mm

Produktreihe	**H1**	**B1**	**T1**	**T2**	**2xM**	**H2**
H200-D	175	115	100	33	20/25	165

Gekapselte Schalter

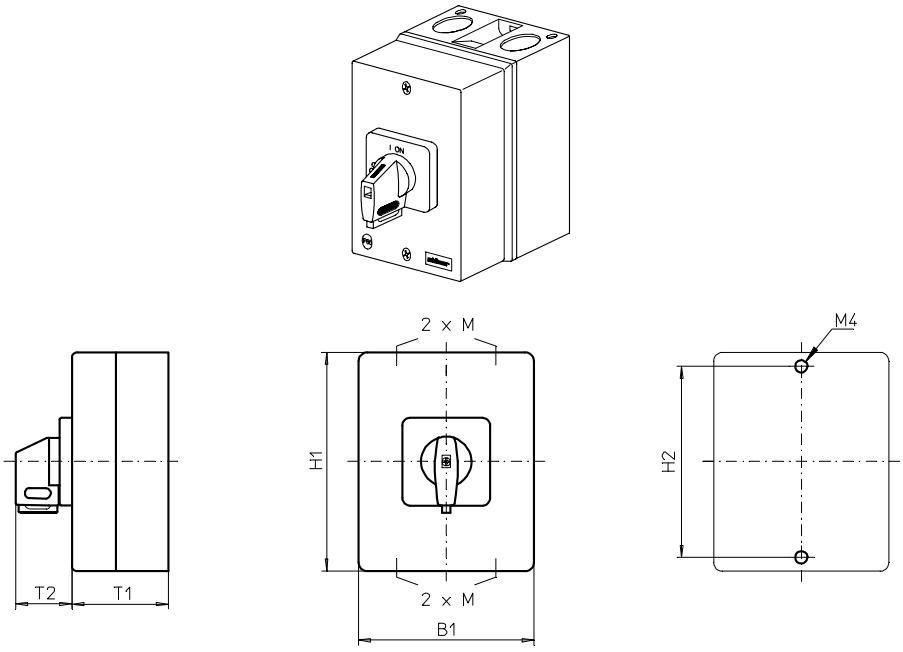

Produktreihe
H200-D

Gekapselte Schalter

Isolierstoffgehäuse
175 x 115 x 100 mm

mit Deckelverriegelung
in EIN-Stellung

Kabeleinführungen
4 x M20/ M25

720V1 (IP66)
720V4 (IP66)

Komplettschalter	Pole	Produktreihen	Bemessungsdaten (IEC 60947) Betriebsstrom I_e AC-21A A	Betriebsleistung bei 380-440V AC-23A kW	AC-3 kW	Bestellnummer
Hauptschalter Nullstellung verriegelbar bei 09h	6	H200-D	20 25 32 40	5,5 7,5 11 15	3,7 5,5 7,5 11	**H216 - 41600 - 720V1** **H220 - 41600 - 720V1** **H226 - 41600 - 720V1** **H233 - 41600 - 720V1**
Haupt-/ Notausschalter Nullstellung verriegelbar bei 09h	6	H200-D	20 25 32 40	5,5 7,5 11 15	3,7 5,5 7,5 11	**H216 - 41600 - 720V4** **H220 - 41600 - 720V4** **H226 - 41600 - 720V4** **H233 - 41600 - 720V4**

SMD-Module zum Grundschaltermodul A02

Bauformmodul für Bauform 720V.	H200-D	**BFB2 - E7**
Gehäusemodul für Bauform 720V1	H200-D	**PAH2 - 720V1**
Gehäusemodul für Bauform 720V4	H200-D	**PAH2 - 720V4**
Schrifteinlage silber für Gehäusemodul 720V1	H200-D	**FAS4 - 9...** (FA-Nummer)
Schrifteinlage gelb für Gehäusemodul 720V4	H200-D	**FBS4 - 9...** (FA-Nummer)

Abmessungen in mm

Produktreihe	H1	B1	T1	T2	2xM	H2
H200-D	175	115	100	39	20/25	165

Gekapselte Schalter

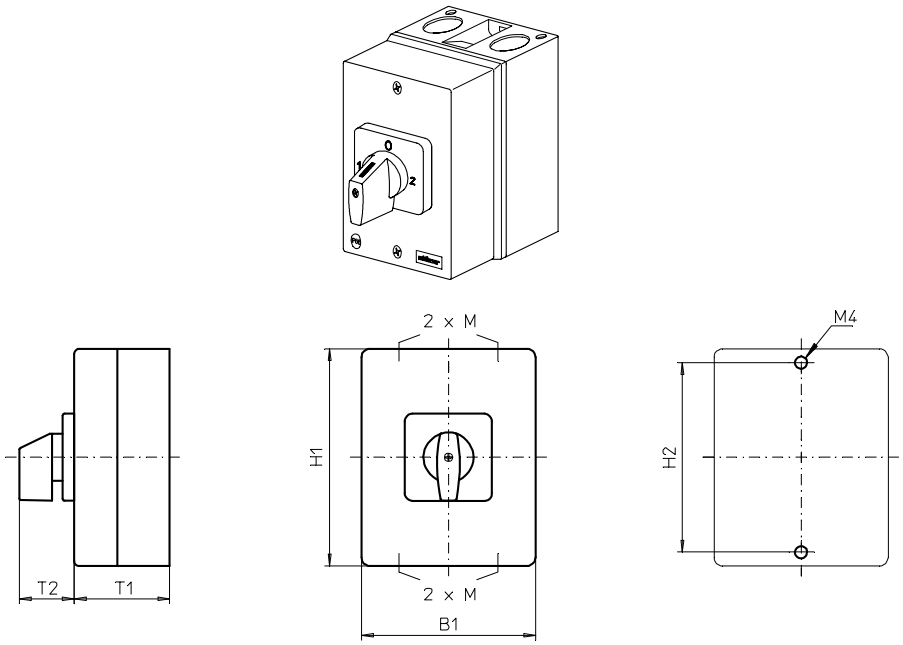

Produktreihe H200-E

Gekapselte Schalter

Isolierstoffgehäuse
175 x 115 x 100 mm

mit Deckelverriegelung in EIN-Stellungen

Kabeleinführungen
4 x M20/ M25

722M1 (IP66)

Komplettschalter	**Pole**	**Produktreihen**	**Bemessungsdaten** (IEC 60947)			**Bestellnummer**
			Betriebs-strom I_e	Betriebsleistung bei 380-440V		
			AC-21A A	AC-23A kW	AC-3 kW	
Umschalter mit Nullstellung 90° Schaltwinkel	3	H200-E	20	5,5	3,7	**H216 - 71300 - 722M1**
			25	7,5	5,5	**H220 - 71300 - 722M1**
			32	11	7,5	**H226 - 71300 - 722M1**
			40	15	11	**H233 - 71300 - 722M1**

SMD-Module zum Grundschaltermodul A02

Bauformmodul für Bauform 722M1	H200-E	**BFB2 - E7**
Gehäusemodul für Bauform 722M1	H200-E	**PAH2 - 722M1**
Schrifteinlage silber für Gehäusemodul 722M1	H200-E	**FAS4 - 9...** (FA-Nummer)

Abmessungen in mm

Produktreihe	**H1**	**B1**	**T1**	**T2**	**2xM**	**H2**
H200-E	175	115	100	39	20/25	165

Gekapselte Schalter

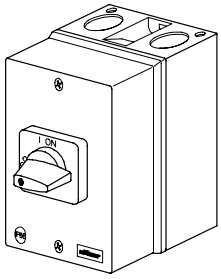

Gehäusegrundplatte

bestückt mit 4 Schirmklammern zur unterbrechungsfreien Durchführung abgeschirmter Kabel.

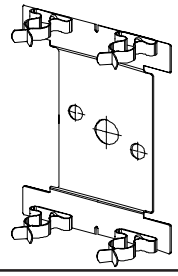

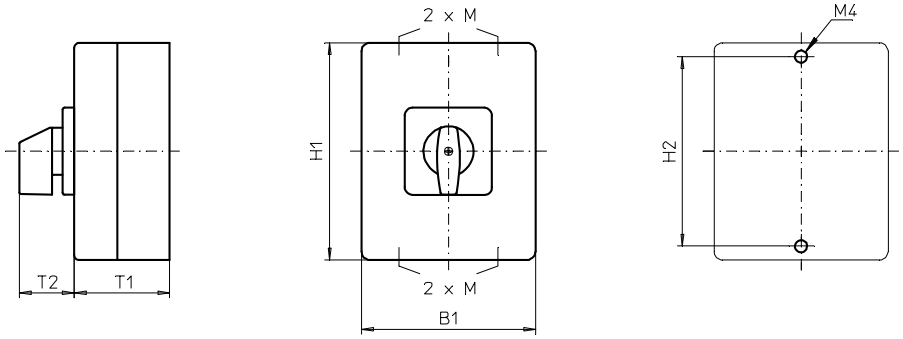

Produktreihe H200-D

Isolierstoffgehäuse
175 x 115 x 100 mm

mit Deckelverriegelung in EIN-Stellung

Unterbrechungsfreie Durchführung abgeschirmter Kabel

Kabeleinführungen
4 x M20/ M25
4 x SKL Schirmklammer
für Schirmdurchmesser 12-16 mm

726M1 (IP66)

Komplettschalter	Pole	Produktreihen	Bemessungsdaten (IEC 60947)			Bestellnummer
			Betriebsstrom I_e	Betriebsleistung bei 380-440V		
			AC-21A A	AC-23A kW	AC-3 kW	
Ein-/ Ausschalter 90° Schaltwinkel	6	H200-D	20	5,5	3,7	**H216 - 41600 - 726M1**
			25	7,5	5,5	**H220 - 41600 - 726M1**
			32	11	7,5	**H226 - 41600 - 726M1**
			40	15	11	**H233 - 41600 - 726M1**

SMD-Module zum Grundschaltermodul A02

Bauformmodul für Bauform 726M.	H200-D	**BFB2 - E7**
Gehäusemodul für Bauform 726M1	H200-D	**PAH2 - 726M1**
Schrifteinlage silber für Gehäusemodul 726M1	H200-D	**FAS4 - 9...** (FA-Nummer)

Abmessungen in mm

Produktreihe	H1	B1	T1	T2	2xM	H2
H200-D	175	115	100	39	20/25	165

Gekapselte Schalter

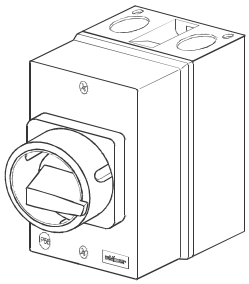

Gehäusegrundplatte

bestückt mit 4 Schirmklammern zur unterbrechungsfreien Durchführung abgeschirmter Kabel.

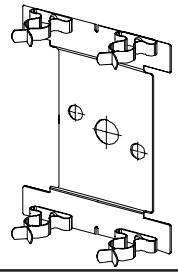

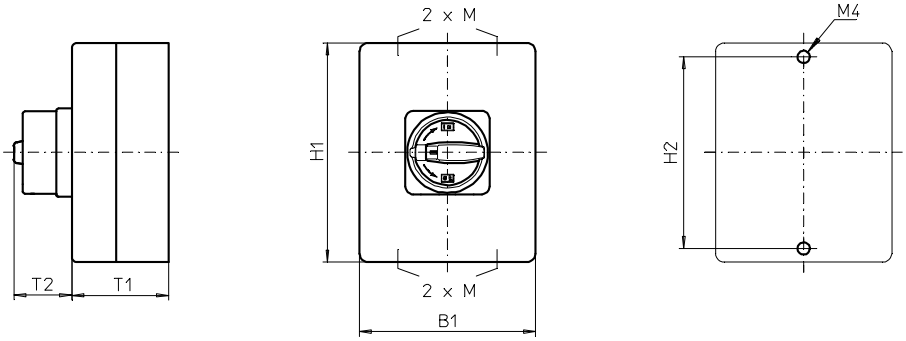

Produktreihe H200-D

Isolierstoffgehäuse
175 x 115 x 100 mm

mit Deckelverriegelung in EIN-Stellung

Unterbrechungsfreie Durchführung abgeschirmter Kabel

Kabeleinführungen
4 x M20/ M25
4 x SKL Schirmklammer
für Schirmdurchmesser 12-16 mm

725M1 (IP66)
725M4 (IP66)

Komplettschalter	Pole	Produktreihen	Bemessungsdaten (IEC 60947) Betriebsstrom I_e AC-21A A	Betriebsleistung bei 380-440V AC-23A kW	AC-3 kW	Bestellnummer
Hauptschalter Nullstellung verriegelbar bei 09h	6	H200-D	20	5,5	3,7	**H216 - 41600 - 725M1**
			25	7,5	5,5	**H220 - 41600 - 725M1**
			32	11	7,5	**H226 - 41600 - 725M1**
			40	15	11	**H233 - 41600 - 725M1**
Haupt-/ Notausschalter Nullstellung verriegelbar bei 09h	6	H200-D	20	5,5	3,7	**H216 - 41600 - 725M4**
			25	7,5	5,5	**H220 - 41600 - 725M4**
			32	11	7,5	**H226 - 41600 - 725M4**
			40	15	11	**H233 - 41600 - 725M4**

SMD-Module zum Grundschaltermodul A02

Bauformmodul für Bauform 725M.	H200-D	**BFB2 - E7**
Gehäusemodul für Bauform 725M1	H200-D	**PAH2 - 725M1**
Gehäusemodul für Bauform 725M4	H200-D	**PAH2 - 725M4**

Abmessungen in mm

Produktreihe	H1	B1	T1	T2	2xM	H2
H200-D	175	115	100	38	20/25	165

Gekapselte Schalter

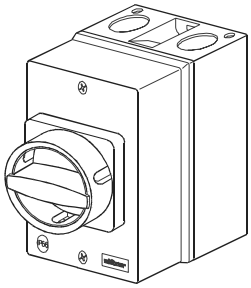

Gehäusegrundplatte

bestückt mit 4 Schirmklammern zur unterbrechungsfreien Durchführung abgeschirmter Kabel.

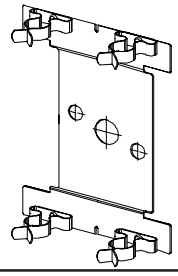

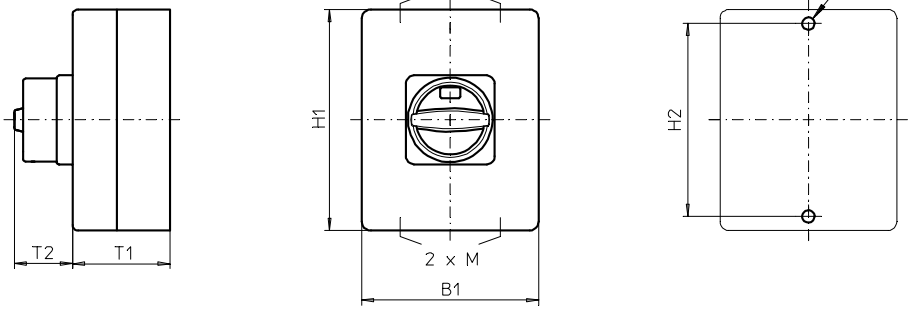

Produktreihe H200-D

Isolierstoffgehäuse
175 x 115 x 100 mm

mit Deckelverriegelung in EIN-Stellung

Unterbrechungsfreie Durchführung abgeschirmter Kabel

Kabeleinführungen
4 x M20/ M25
4 x SKL Schirmklammer
für Schirmdurchmesser 12-16 mm

725N1 (IP66)
725N4 (IP66)

Komplettschalter	Pole	Produktreihen	Bemessungsdaten (IEC 60947) Betriebsstrom I_e AC-21A A	Betriebsleistung bei 380-440V AC-23A kW	AC-3 kW	Bestellnummer
Hauptschalter Nullstellung verriegelbar bei 09h	6	H200-D	20	5,5	3,7	**H216 - 41600 - 725N1**
			25	7,5	5,5	**H220 - 41600 - 725N1**
			32	11	7,5	**H226 - 41600 - 725N1**
			40	15	11	**H233 - 41600 - 725N1**
Haupt-/ Notausschalter Nullstellung verriegelbar bei 09h	6	H200-D	20	5,5	3,7	**H216 - 41600 - 725N4**
			25	7,5	5,5	**H220 - 41600 - 725N4**
			32	11	7,5	**H226 - 41600 - 725N4**
			40	15	11	**H233 - 41600 - 725N4**

SMD-Module zum Grundschaltermodul A02

Bauformmodul für Bauform 725N.	H200-D	**BFB2 - E7**
Gehäusemodul für Bauform 725N1	H200-D	**PAH2 - 725N1**
Gehäusemodul für Bauform 725N4	H200-D	**PAH2 - 725N4**

Abmessungen in mm

Produktreihe	H1	B1	T1	T2	2xM	H2
H200-D	175	115	100	33	20/25	165

Gekapselte Schalter

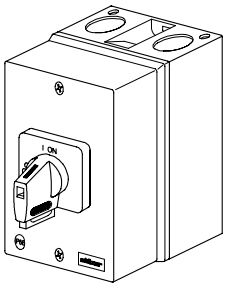

Gehäusegrundplatte

bestückt mit 4 Schirmklammern zur unterbrechungsfreien Durchführung abgeschirmter Kabel.

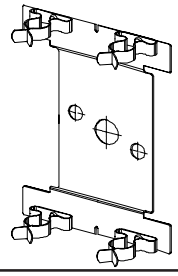

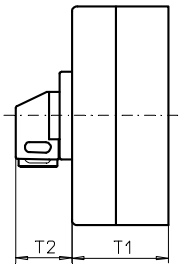

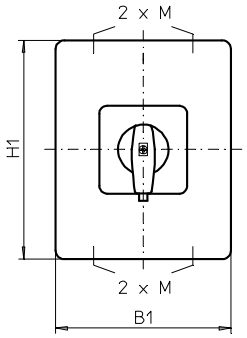

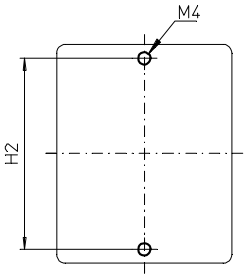

Produktreihe H200-D

Isolierstoffgehäuse
175 x 115 x 100 mm

mit Deckelverriegelung in EIN-Stellung

Unterbrechungsfreie Durchführung abgeschirmter Kabel

Kabeleinführungen
4 x M20/ M25
4 x SKL Schirmklammer
für Schirmdurchmesser 12-16 mm

725V1 (IP66)
725V4 (IP66)

Komplettschalter	Pole	Produktreihen	Bemessungsdaten (IEC 60947) Betriebsstrom I_e AC-21A A	Betriebsleistung bei 380-440V AC-23A kW	AC-3 kW	Bestellnummer
Hauptschalter Nullstellung verriegelbar bei 09h	6	H200-D	20 25 32 40	5,5 7,5 11 15	3,7 5,5 7,5 11	**H216 - 41600 - 725V1** **H220 - 41600 - 725V1** **H226 - 41600 - 725V1** **H233 - 41600 - 725V1**
Haupt-/ Notausschalter Nullstellung verriegelbar bei 09h	6	H200-D	20 25 32 40	5,5 7,5 11 15	3,7 5,5 7,5 11	**H216 - 41600 - 725V4** **H220 - 41600 - 725V4** **H226 - 41600 - 725V4** **H233 - 41600 - 725V4**

SMD-Module zum Grundschaltermodul A02

Bauformmodul für Bauform 725V.	H200-D	**BFB2 - E7**
Gehäusemodul für Bauform 725V1	H200-D	**PAH2 - 725V1**
Gehäusemodul für Bauform 725V4	H200-D	**PAH2 - 725V4**
Schrifteinlage silber für Gehäusemodul 725V1	H200-D	**FAS4 - 9...** (FA-Nummer)
Schrifteinlage gelb für Gehäusemodul 725V4	H200-D	**FBS4 - 9...** (FA-Nummer)

Abmessungen in mm

Produktreihe	H1	B1	T1	T2	2xM	H2
H200-D	175	115	100	39	20/25	165

Gekapselte Schalter

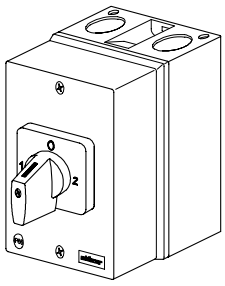

Gehäusegrundplatte

bestückt mit 4 Schirmklammern zur unterbrechungsfreien Durchführung abgeschirmter Kabel.

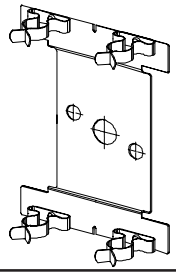

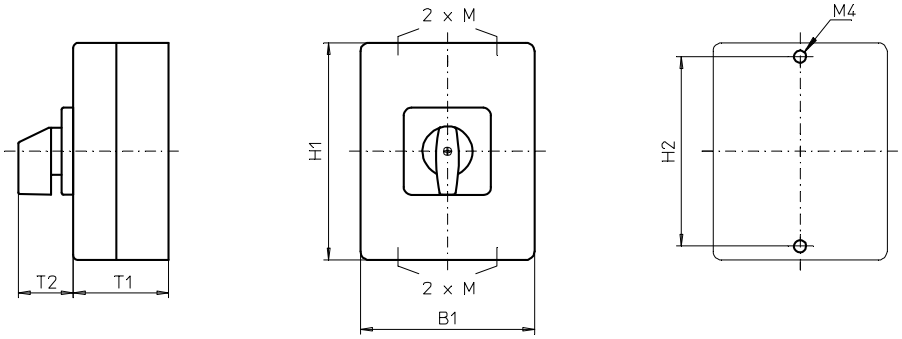

Produktreihe H200-E

Isolierstoffgehäuse
175 x 115 x 100 mm

mit Deckelverriegelung in EIN-Stellung

Unterbrechungsfreie Durchführung abgeschirmter Kabel

Kabeleinführungen
4 x M20/ M25
4 x SKL Schirmklammer
für Schirmdurchmesser 12-16 mm

727M1 (IP66)

Komplettschalter	Pole	Produktreihen	Bemessungsdaten (IEC 60947) Betriebsstrom I_e AC-21A A	Betriebsleistung bei 380-440V AC-23A kW	AC-3 kW	Bestellnummer
Umschalter mit Nullstellung 90° Schaltwinkel	3	H200-E	20	5,5	3,7	**H216 - 71300 - 727M1**
			25	7,5	5,5	**H220 - 71300 - 727M1**
			32	11	7,5	**H226 - 71300 - 727M1**
			40	15	11	**H233 - 71300 - 727M1**

SMD-Module zum Grundschaltermodul A02

Bauformmodul für Bauform 727M1	H200-E	**BFB2 - E7**
Gehäusemodul für Bauform 727M1	H200-E	**PAH2 - 727M1**
Schrifteinlage silber für Gehäusemodul 727M1	H200-E	**FAS4 - 9...** (FA-Nummer)

Abmessungen in mm

Produktreihe	H1	B1	T1	T2	2xM	H2
H200-E	175	115	100	39	20/25	165

Gekapselte Schalter

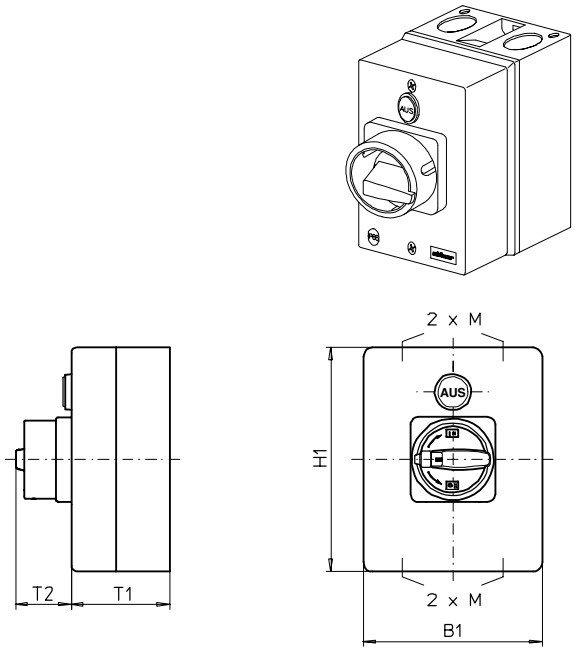

Produktreihe
H200-A/ -B

Gekapselte Schalter

Isolierstoffgehäuse
175 x 115 x 100 mm
mit Deckelverriegelung
in EIN-Stellung

LED-Meldeleuchte weiß
“AUS“, LED für 230 VAC

Kabeleinführungen
4 x M20/ M25

750M1 (IP66)
750M4 (IP66)

Komplettschalter	Pole	Produktreihen	Bemessungsdaten (IEC 60947) Betriebsstrom I_e AC-21A A	Betriebsleistung bei 380-440V AC-23A kW	AC-3 kW	Bestellnummer
Hauptschalter Nullstellung verriegelbar bei 09h	3 ... 4	H200-A	20	5,5	3,7	**H216 - 41 ... - 750M1**
			25	7,5	5,5	**H220 - 41 ... - 750M1**
			32	11	7,5	**H226 - 41 ... - 750M1**
			40	15	11	**H233 - 41 ... - 750M1**
	3 ... 4	H200-B	63	22	18,5	**H263 - 41 ... - 750M1**
Haupt-/ Notausschalter Nullstellung verriegelbar bei 09h	3 ... 4	H200-A	20	5,5	3,7	**H216 - 41 ... - 750M4**
			25	7,5	5,5	**H220 - 41 ... - 750M4**
			32	11	7,5	**H226 - 41 ... - 750M4**
			40	15	11	**H233 - 41 ... - 750M4**
	3 ... 4	H200-B	63	22	18,5	**H263 - 41 ... - 750M4**

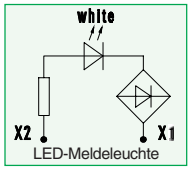

Hinweis: Bei 3-poligen Schaltern werden die Schaltprogramme 41311, 41322 und 41331 genutzt, bei den 4-poligen Schaltern kommt das Schaltprogramm 41411 zur Anwendung. Der Hilfskontakt 21-22 (1 Öffner) ist für die LED-Meldeleuchte reserviert, die den ausgeschaltenen Zustand der Hauptkontakte signalisiert.

SMD-Module zum Grundschaltermodul A02

Bauformmodul für Bauformen 750M1/ 750M4	H200-A	**BFA2 - E7**
Bauformmodul für Bauformen 750M1/ 750M4	H200-B	**BFB2 - E7**
Gehäusemodul für Bauform 750M1	H200-A/ -B	**PAH2 - 750M1**
Gehäusemodul für Bauform 750M4	H200-A/ -B	**PAH2 - 750M4**

Abmessungen in mm

Produktreihen	H1	B1	T1	T2	2xM	H2
H200-A	175	115	100	38	20/25	165
H200-B	175	115	100	38	20/25	165

Gekapselte Schalter

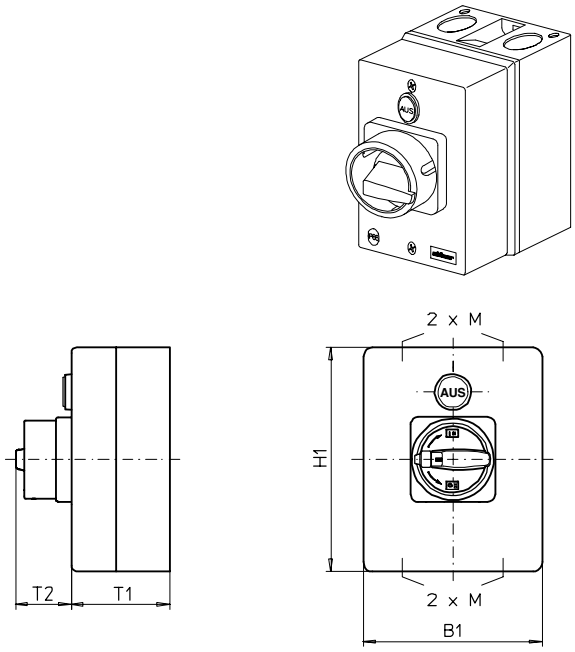

Produktreihe H200-A/ -B

Gekapselte Schalter

Isolierstoffgehäuse
175 x 115 x 100 mm
mit Deckelverriegelung
in EIN-Stellung

LED-Meldeleuchte weiß
“AUS“, LED für 230 VAC

Kabeleinführungen
4 x M20/ M25

750M6 (IP66)

Komplettschalter	Pole	Produktreihen	Bemessungsdaten (IEC 60947) Betriebsstrom I_e AC-21A A	Betriebsleistung bei 380-440V AC-23A kW	AC-3 kW	Bestellnummer
Hauptschalter Nullstellung verriegelbar bei 09h	3 ... 4	H200-A	20	5,5	3,7	**H216 - 41 ... - 750M6**
			25	7,5	5,5	**H220 - 41 ... - 750M6**
			32	11	7,5	**H226 - 41 ... - 750M6**
			40	15	11	**H233 - 41 ... - 750M6**
	3 ... 4	H200-B	63	22	18,5	**H263 - 41 ... - 750M6**

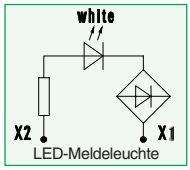

Hinweis: Bei 3-poligen Schaltern werden die Schaltprogramme 41311, 41322 und 41331 genutzt, bei den 4-poligen Schaltern kommt das Schaltprogramm 41411 zur Anwendung. Der Hilfskontakt 21-22 (1 Öffner) ist für die LED-Meldeleuchte reserviert, die den ausgeschaltenen Zustand der Hauptkontakte signalisiert.

SMD-Module zum Grundschaltermodul A02

Bauformmodul für Bauformen 750M6	H200-A	**BFA2 - E7**
Bauformmodul für Bauformen 750M6	H200-B	**BFB2 - E7**
Gehäusemodul für Bauform 750M6 Sperrkranz grau, Sperrgriff schwarz	H200-A/ -B	**PAH2 - 750M6**

Abmessungen in mm

Produktreihen	H1	B1	T1	T2	2xM	H2
H200-A	175	115	100	38	20/25	165
H200-B	175	115	100	38	20/25	165

Gekapselte Schalter

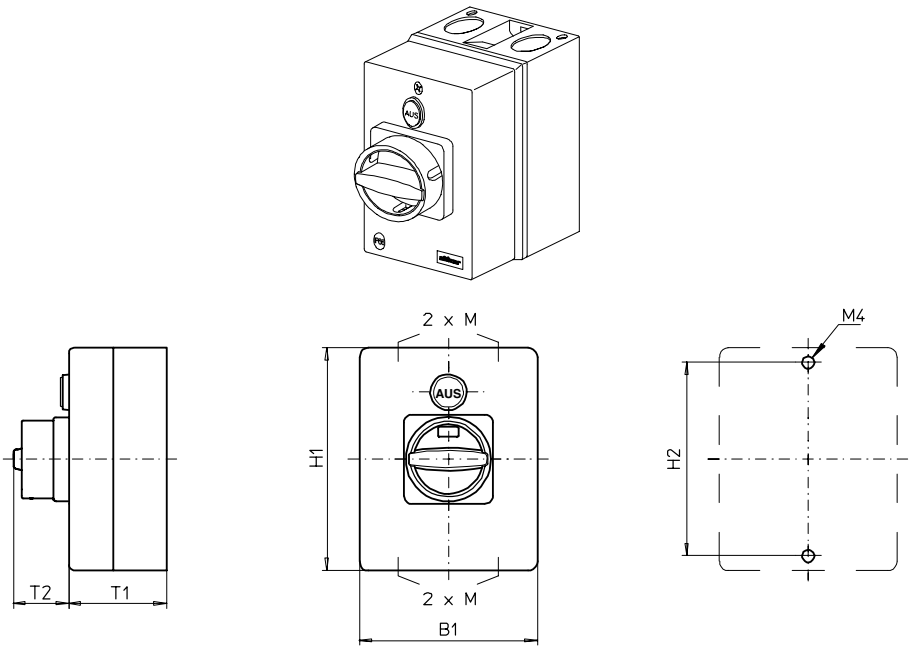

Produktreihe H200-A/ -B

Gekapselte Schalter

Isolierstoffgehäuse
175 x 115 x 100 mm
mit Deckelverriegelung
in EIN-Stellung

LED-Meldeleuchte weiß
“AUS“, LED für 230 VAC

Kabeleinführungen
4 x M20/ M25

750N1 (IP66)
750N4 (IP66)

Komplettschalter	Pole	Produktreihen	Bemessungsdaten (IEC 60947) Betriebsstrom I_e AC-21A A	Betriebsleistung bei 380-440V AC-23A kW	AC-3 kW	Bestellnummer
Hauptschalter Nullstellung verriegelbar bei 09h	3 ... 4	H200-A	20	5,5	3,7	**H216 - 41 ... - 750N1**
			25	7,5	5,5	**H220 - 41 ... - 750N1**
			32	11	7,5	**H226 - 41 ... - 750N1**
			40	15	11	**H233 - 41 ... - 750N1**
	3 ... 4	H200-B	63	22	18,5	**H263 - 41 ... - 750N1**
Haupt-/ Notausschalter Nullstellung verriegelbar bei 09h	3 ... 4	H200-A	20	5,5	3,7	**H216 - 41 ... - 750N4**
			25	7,5	5,5	**H220 - 41 ... - 750N4**
			32	11	7,5	**H226 - 41 ... - 750N4**
			40	15	11	**H233 - 41 ... - 750N4**
	3 ... 4	H200-B	63	22	18,5	**H263 - 41 ... - 750N4**

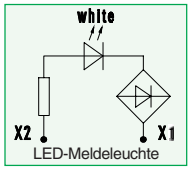

Hinweis: Bei 3-poligen Schaltern werden die Schaltprogramme 41311, 41322 und 41331 genutzt, bei den 4-poligen Schaltern kommt das Schaltprogramm 41411 zur Anwendung. Der Hilfskontakt 21-22 (1 Öffner) ist für die LED-Meldeleuchte reserviert, die den ausgeschaltenen Zustand der Hauptkontakte signalisiert.

SMD-Module zum Grundschaltermodul A02

Bauformmodul für Bauformen 750N1/ 750N4	H200-A	**BFA2 - E7**
Bauformmodul für Bauformen 750N1/ 750N4	H200-B	**BFB2 - E7**
Gehäusemodul für Bauform 750N1	H200-A/ -B	**PAH2 - 750N1**
Gehäusemodul für Bauform 750N4	H200-A/ -B	**PAH2 - 750N4**

Abmessungen in mm

Produktreihen	H1	B1	T1	T2	2xM	H2
H200-A	175	115	100	33	20/25	165
H200-B	175	115	100	33	20/25	165

Gekapselte Schalter

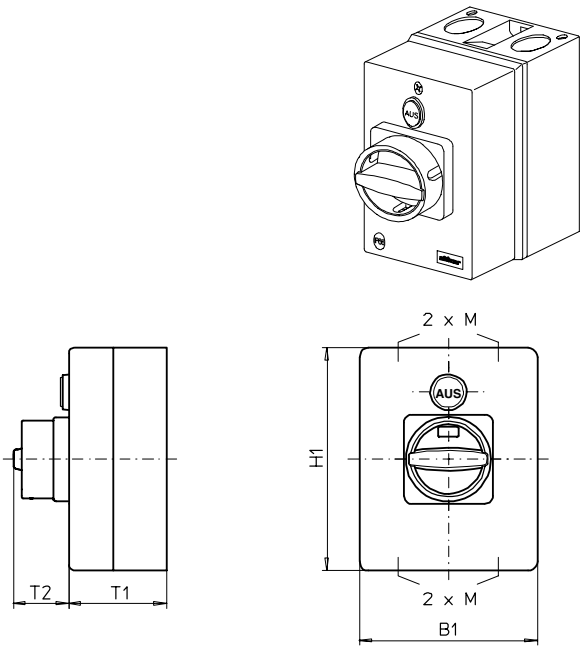

Produktreihe
H200-A/ -B

Gekapselte Schalter

Isolierstoffgehäuse
175 x 115 x 100 mm
mit Deckelverriegelung
in EIN-Stellung

LED-Meldeleuchte weiß
“AUS“, LED für 230 VAC

Kabeleinführungen
4 x M20/ M25

750N6 (IP66)

Komplettschalter	Pole	Produktreihen	Bemessungsdaten (IEC 60947) Betriebsstrom I_e AC-21A A	Betriebsleistung bei 380-440V AC-23A kW	AC-3 kW	Bestellnummer
Hauptschalter Nullstellung verriegelbar bei 09h	3 ... 4	H200-A	20	5,5	3,7	**H216 - 41 ... - 750N6**
			25	7,5	5,5	**H220 - 41 ... - 750N6**
			32	11	7,5	**H226 - 41 ... - 750N6**
			40	15	11	**H233 - 41 ... - 750N6**
	3 ... 4	H200-B	63	22	18,5	**H263 - 41 ... - 750N6**

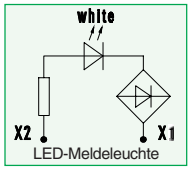

Hinweis: Bei 3-poligen Schaltern werden die Schaltprogramme 41311, 41322 und 41331 genutzt, bei den 4-poligen Schaltern kommt das Schaltprogramm 41411 zur Anwendung. Der Hilfskontakt 21-22 (1 Öffner) ist für die LED-Meldeleuchte reserviert, die den ausgeschaltenen Zustand der Hauptkontakte signalisiert.

SMD-Module zum Grundschaltermodul A02

Bauformmodul für Bauformen 750N6	H200-A	**BFA2 - E7**
Bauformmodul für Bauformen 750N6	H200-B	**BFB2 - E7**
Gehäusemodul für Bauform 750N6 Sperrkranz grau, Sperrgriff schwarz	H200-A/ -B	**PAH2 - 750N6**

Abmessungen in mm

Produktreihen	H1	B1	T1	T2	2xM	H2
H200-A	175	115	100	33	20/25	165
H200-B	175	115	100	33	20/25	165

Gekapselte Schalter

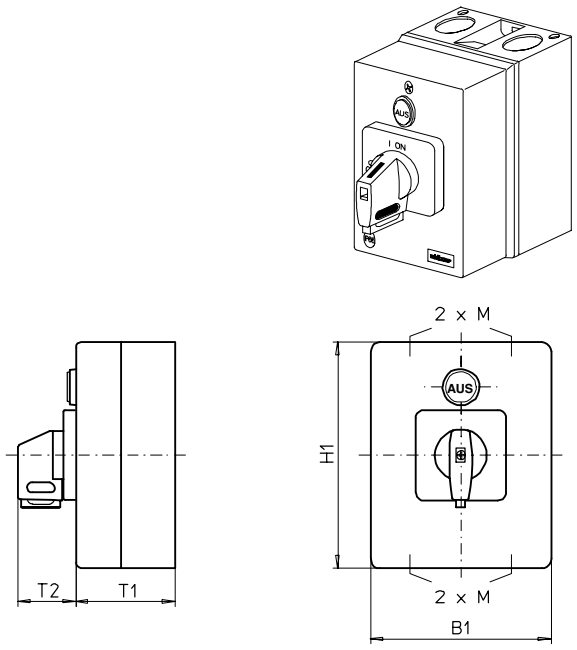

Produktreihe H200-A/ -B

Gekapselte Schalter

Isolierstoffgehäuse
175 x 115 x 100 mm
mit Deckelverriegelung
in EIN-Stellung

LED-Meldeleuchte weiß
“AUS“, LED für 230 VAC

Kabeleinführungen
4 x M20/ M25

750V1 (IP66)
750V4 (IP66)

Komplettschalter	Pole	Produktreihen	Bemessungsdaten (IEC 60947) Betriebsstrom I_e AC-21A A	Betriebsleistung bei 380-440V AC-23A kW	AC-3 kW	Bestellnummer
Hauptschalter Nullstellung verriegelbar bei 09h	3 ... 4	H200-A	20	5,5	3,7	**H216 - 41 ... - 750V1**
			25	7,5	5,5	**H220 - 41 ... - 750V1**
			32	11	7,5	**H226 - 41 ... - 750V1**
			40	15	11	**H233 - 41 ... - 750V1**
	3 ... 4	H200-B	63	22	18,5	**H263 - 41 ... - 750V1**
Haupt-/ Notausschalter Nullstellung verriegelbar bei 09h	3 ... 4	H200-A	20	5,5	3,7	**H216 - 41 ... - 750V4**
			25	7,5	5,5	**H220 - 41 ... - 750V4**
			32	11	7,5	**H226 - 41 ... - 750V4**
			40	15	11	**H233 - 41 ... - 750V4**
	3 ... 4	H200-B	63	22	18,5	**H263 - 41 ... - 750V4**

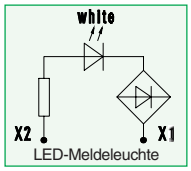

Hinweis: Bei 3-poligen Schaltern werden die Schaltprogramme 41311, 41322 und 41331 genutzt, bei den 4-poligen Schaltern kommt das Schaltprogramm 41411 zur Anwendung. Der Hilfskontakt 21-22 (1 Öffner) ist für die LED-Meldeleuchte reserviert, die den ausgeschaltenen Zustand der Hauptkontakte signalisiert.

SMD-Module zum Grundschaltermodul A02

Bauformmodul für Bauformen 750V1/ 750V4	H200-A	**BFA2 - E7**
Bauformmodul für Bauformen 750V1/ 750V4	H200-B	**BFB2 - E7**
Gehäusemodul für Bauform 750V1	H200-A/ -B	**PAH2 - 750V1**
Gehäusemodul für Bauform 750V4	H200-A/ -B	**PAH2 - 750V4**
Schrifteinlage silber für Gehäusemodul 750V1	H200-A/ -B	**FAS4 - 9...** (FA-Nummer)
Schrifteinlage gelb für Gehäusemodul 750V4	H200-A/ -B	**FBS4 - 9...** (FA-Nummer)

Abmessungen in mm

Produktreihen	H1	B1	T1	T2	2xM	H2
H200-A	175	115	100	39	20/25	165
H200-B	175	115	100	39	20/25	165

Gekapselte Schalter

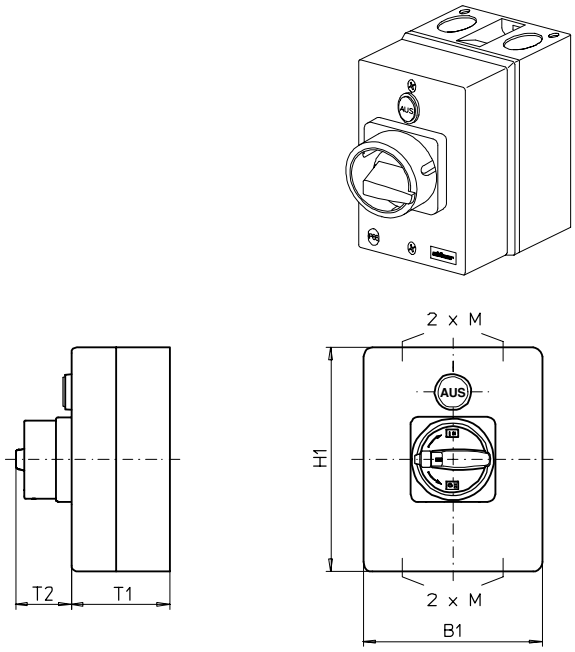

Produktreihe H200-A/ -B

Gekapselte Schalter

Isolierstoffgehäuse
175 x 115 x 100 mm
mit Deckelverriegelung
in EIN-Stellung

LED-Meldeleuchte weiß
“AUS“, LED für 24 VDC

Kabeleinführungen
4 x M20/ M25

755M1 (IP66)
755M4 (IP66)

Komplettschalter	Pole	Produktreihen	Bemessungsdaten (IEC 60947) Betriebsstrom I_e AC-21A A	Betriebsleistung bei 380-440V AC-23A kW	AC-3 kW	Bestellnummer
Hauptschalter Nullstellung verriegelbar bei 09h	3 ... 4	H200-A	20	5,5	3,7	**H216 - 41 ... - 755M1**
			25	7,5	5,5	**H220 - 41 ... - 755M1**
			32	11	7,5	**H226 - 41 ... - 755M1**
			40	15	11	**H233 - 41 ... - 755M1**
	3 ... 4	H200-B	63	22	18,5	**H263 - 41 ... - 755M1**
Haupt-/ Notausschalter Nullstellung verriegelbar bei 09h	3 ... 4	H200-A	20	5,5	3,7	**H216 - 41 ... - 755M4**
			25	7,5	5,5	**H220 - 41 ... - 755M4**
			32	11	7,5	**H226 - 41 ... - 755M4**
			40	15	11	**H233 - 41 ... - 755M4**
	3 ... 4	H200-B	63	22	18,5	**H263 - 41 ... - 750M4**

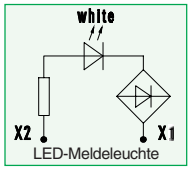

Hinweis: Bei 3-poligen Schaltern werden die Schaltprogramme 41311, 41322 und 41331 genutzt, bei den 4-poligen Schaltern kommt das Schaltprogramm 41411 zur Anwendung. Der Hilfskontakt 21-22 (1 Öffner) ist für die LED-Meldeleuchte reserviert, die den ausgeschaltenen Zustand der Hauptkontakte signalisiert.

SMD-Module zum Grundschaltermodul A02

Bauformmodul für Bauformen 755M1/ 755M4	H200-A	**BFA2 - E7**
Bauformmodul für Bauformen 755M1/ 755M4	H200-B	**BFB2 - E7**
Gehäusemodul für Bauform 755M1	H200-A/ -B	**PAH2 - 755M1**
Gehäusemodul für Bauform 755M4	H200-A/ -B	**PAH2 - 755M4**

Abmessungen in mm

Produktreihen	H1	B1	T1	T2	2xM	H2
H200-A	175	115	100	38	20/25	165
H200-B	175	115	100	38	20/25	165

Gekapselte Schalter

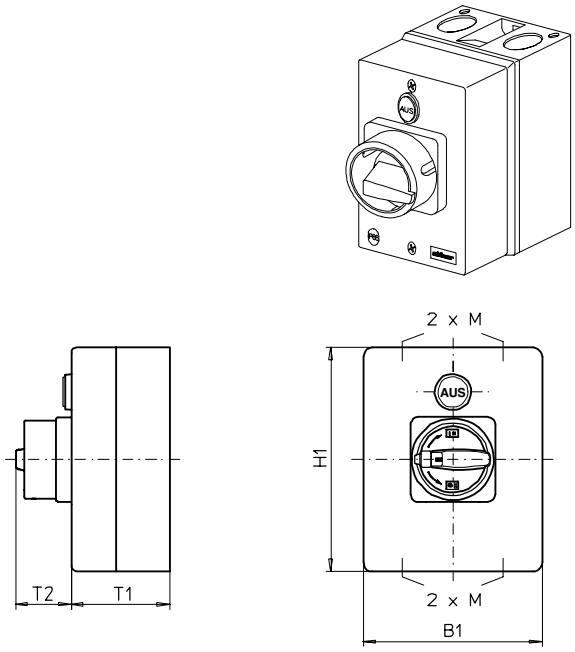

Produktreihe H200-A/ -B

Gekapselte Schalter

Isolierstoffgehäuse
175 x 115 x 100 mm
mit Deckelverriegelung
in EIN-Stellung

LED-Meldeleuchte weiß
“AUS“, LED für 24 VDC

Kabeleinführungen
4 x M20/ M25

755M6 (IP66)

Komplettschalter	Pole	Produktreihen	Bemessungsdaten (IEC 60947) Betriebsstrom I_e AC-21A A	Betriebsleistung bei 380-440V AC-23A kW	AC-3 kW	Bestellnummer
Hauptschalter Nullstellung verriegelbar bei 09h	3 ... 4	H200-A	20	5,5	3,7	**H216 - 41 ... - 755M6**
			25	7,5	5,5	**H220 - 41 ... - 755M6**
			32	11	7,5	**H226 - 41 ... - 755M6**
			40	15	11	**H233 - 41 ... - 755M6**
	3 ... 4	H200-B	63	22	18,5	**H263 - 41 ... - 755M6**

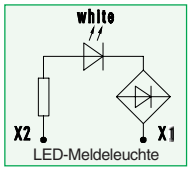

Hinweis: Bei 3-poligen Schaltern werden die Schaltprogramme 41311, 41322 und 41331 genutzt, bei den 4-poligen Schaltern kommt das Schaltprogramm 41411 zur Anwendung. Der Hilfskontakt 21-22 (1 Öffner) ist für die LED-Meldeleuchte reserviert, die den ausgeschaltenen Zustand der Hauptkontakte signalisiert.

SMD-Module zum Grundschaltermodul A02

Bauformmodul für Bauformen 755M6	H200-A	**BFA2 - E7**
Bauformmodul für Bauformen 755M6	H200-B	**BFB2 - E7**
Gehäusemodul für Bauform 755M6 Sperrkranz grau, Sperrgriff schwarz	H200-A/ -B	**PAH2 - 755M6**

Abmessungen in mm

Produktreihen	H1	B1	T1	T2	2xM	H2
H200-A	175	115	100	38	20/25	165
H200-B	175	115	100	38	20/25	165

Gekapselte Schalter

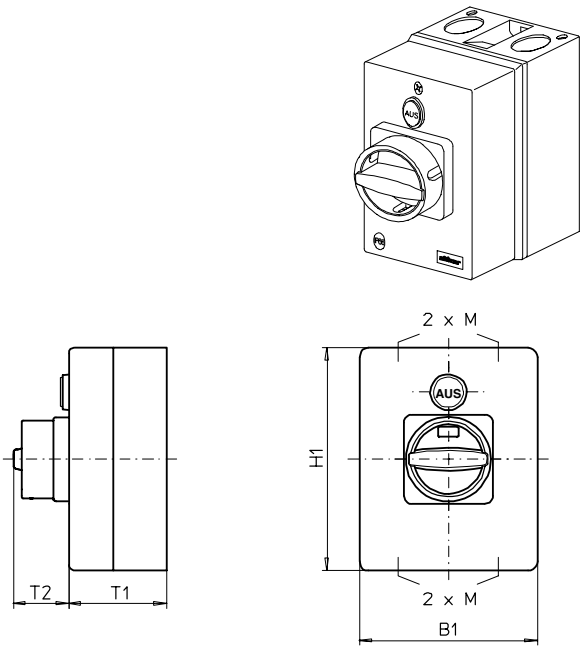

Produktreihe
H200-A/ -B

Gekapselte Schalter

Isolierstoffgehäuse
175 x 115 x 100 mm
mit Deckelverriegelung
in EIN-Stellung

LED-Meldeleuchte weiß
“AUS“, LED für 24 VDC

Kabeleinführungen
4 x M20/ M25

755N1 (IP66)
755N4 (IP66)

Komplettschalter	Pole	Produktreihen	Bemessungsdaten (IEC 60947) Betriebsstrom I_e AC-21A A	Betriebsleistung bei 380-440V AC-23A kW	AC-3 kW	Bestellnummer
Hauptschalter Nullstellung verriegelbar bei 09h	3 ... 4	H200-A	20	5,5	3,7	**H216 - 41 ... - 755N1**
			25	7,5	5,5	**H220 - 41 ... - 755N1**
			32	11	7,5	**H226 - 41 ... - 755N1**
			40	15	11	**H233 - 41 ... - 755N1**
	3 ... 4	H200-B	63	22	18,5	**H263 - 41 ... - 755N1**
Haupt-/ Notausschalter Nullstellung verriegelbar bei 09h	3 ... 4	H200-A	20	5,5	3,7	**H216 - 41 ... - 755N4**
			25	7,5	5,5	**H220 - 41 ... - 755N4**
			32	11	7,5	**H226 - 41 ... - 755N4**
			40	15	11	**H233 - 41 ... - 755N4**
	3 ... 4	H200-B	63	22	18,5	**H263 - 41 ... - 755N4**

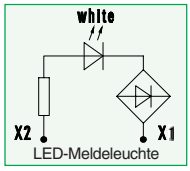

Hinweis: Bei 3-poligen Schaltern werden die Schaltprogramme 41311, 41322 und 41331 genutzt, bei den 4-poligen Schaltern kommt das Schaltprogramm 41411 zur Anwendung. Der Hilfskontakt 21-22 (1 Öffner) ist für die LED-Meldeleuchte reserviert, die den ausgeschaltenen Zustand der Hauptkontakte signalisiert.

SMD-Module zum Grundschaltermodul A02

Bauformmodul für Bauformen 755N1/ 755N4	H200-A	**BFA2 - E7**
Bauformmodul für Bauformen 755N1/ 755N4	H200-B	**BFB2 - E7**
Gehäusemodul für Bauform 755N1	H200-A/ -B	**PAH2 - 755N1**
Gehäusemodul für Bauform 755N4	H200-A/ -B	**PAH2 - 755N4**

Abmessungen in mm

Produktreihen	H1	B1	T1	T2	2xM	H2
H200-A	175	115	100	33	20/25	165
H200-B	175	115	100	33	20/25	165

Gekapselte Schalter

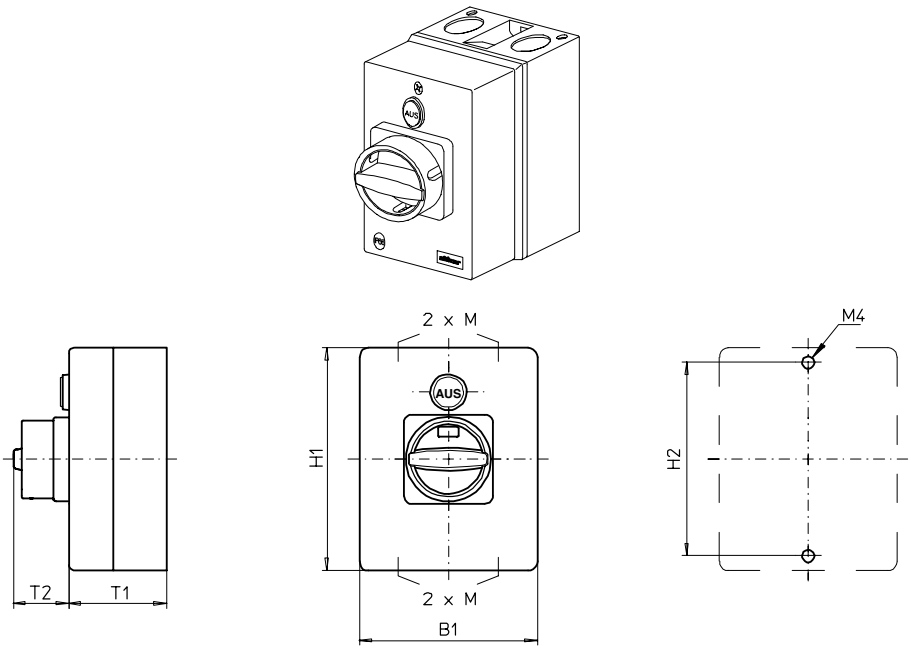

Produktreihe
H200-A/ -B

Gekapselte Schalter

Isolierstoffgehäuse
175 x 115 x 100 mm
mit Deckelverriegelung
in EIN-Stellung

LED-Meldeleuchte weiß
“AUS“, LED für 24 VDC

Kabeleinführungen
4 x M20/ M25

755N6 (IP66)

Komplettschalter	Pole	Produktreihen	Bemessungsdaten (IEC 60947) Betriebsstrom I_e AC-21A A	Betriebsleistung bei 380-440V AC-23A kW	AC-3 kW	Bestellnummer
Hauptschalter Nullstellung verriegelbar bei 09h	3 ... 4	H200-A	20	5,5	3,7	**H216 - 41 ... - 755N6**
			25	7,5	5,5	**H220 - 41 ... - 755N6**
			32	11	7,5	**H226 - 41 ... - 755N6**
			40	15	11	**H233 - 41 ... - 755N6**
	3 ... 4	H200-B	63	22	18,5	**H263 - 41 ... - 755N6**

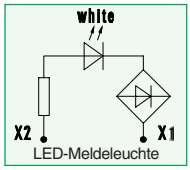

Hinweis: Bei 3-poligen Schaltern werden die Schaltprogramme 41311, 41322 und 41331 genutzt, bei den 4-poligen Schaltern kommt das Schaltprogramm 41411 zur Anwendung. Der Hilfskontakt 21-22 (1 Öffner) ist für die LED-Meldeleuchte reserviert, die den ausgeschaltenen Zustand der Hauptkontakte signalisiert.

SMD-Module zum Grundschaltermodul A02

Bauformmodul für Bauformen 755N6	H200-A	**BFA2 - E7**
Bauformmodul für Bauformen 755N6	H200-B	**BFB2 - E7**
Gehäusemodul für Bauform 755N6 Sperrkranz grau, Sperrgriff schwarz	H200-A/ -B	**PAH2 - 755N6**

Abmessungen in mm

Produktreihen	H1	B1	T1	T2	2xM	H2
H200-A	175	115	100	33	20/25	165
H200-B	175	115	100	33	20/25	165

Gekapselte Schalter

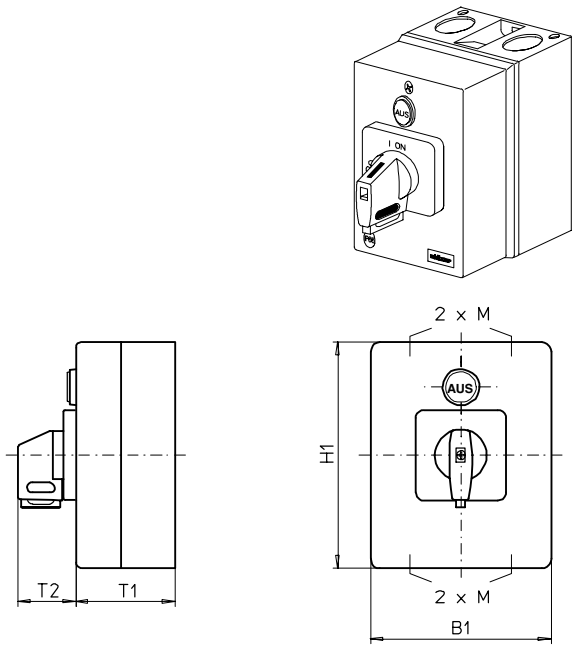

Produktreihe H200-A/ -B

Gekapselte Schalter

Isolierstoffgehäuse
175 x 115 x 100 mm
mit Deckelverriegelung
in EIN-Stellung

LED-Meldeleuchte weiß
“AUS“, LED für 24 VDC

Kabeleinführungen
4 x M20/ M25

755V1 (IP66)
755V4 (IP66)

Komplettschalter	Pole	Produktreihen	Bemessungsdaten (IEC 60947) Betriebsstrom I_e AC-21A A	Betriebsleistung bei 380-440V AC-23A kW	AC-3 kW	Bestellnummer
Hauptschalter Nullstellung verriegelbar bei 09h	3 ... 4	H200-A	20	5,5	3,7	**H216 - 41 ... - 755V1**
			25	7,5	5,5	**H220 - 41 ... - 755V1**
			32	11	7,5	**H226 - 41 ... - 755V1**
			40	15	11	**H233 - 41 ... - 755V1**
	3 ... 4	H200-B	63	22	18,5	**H263 - 41 ... - 755V1**
Haupt-/ Notausschalter Nullstellung verriegelbar bei 09h	3 ... 4	H200-A	20	5,5	3,7	**H216 - 41 ... - 755V4**
			25	7,5	5,5	**H220 - 41 ... - 755V4**
			32	11	7,5	**H226 - 41 ... - 755V4**
			40	15	11	**H233 - 41 ... - 755V4**
	3 ... 4	H200-B	63	22	18,5	**H263 - 41 ... - 755V4**

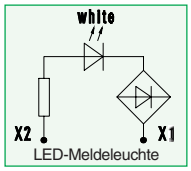

Hinweis: Bei 3-poligen Schaltern werden die Schaltprogramme 41311, 41322 und 41331 genutzt, bei den 4-poligen Schaltern kommt das Schaltprogramm 41411 zur Anwendung. Der Hilfskontakt 21-22 (1 Öffner) ist für die LED-Meldeleuchte reserviert, die den ausgeschaltenen Zustand der Hauptkontakte signalisiert.

SMD-Module zum Grundschaltermodul A02

Bauformmodul für Bauformen 755V1/ 755V4	H200-A	**BFA2 - E7**
Bauformmodul für Bauformen 755V1/ 755V4	H200-B	**BFB2 - E7**
Gehäusemodul für Bauform 755V1	H200-A/ -B	**PAH2 - 755V1**
Gehäusemodul für Bauform 755V4	H200-A/ -B	**PAH2 - 755V4**
Schrifteinlage silber für Gehäusemodul 755V1	H200-A/ -B	**FAS4 - 9...** (FA-Nummer)
Schrifteinlage gelb für Gehäusemodul 755V4	H200-A/ -B	**FBS4 - 9...** (FA-Nummer)

Abmessungen in mm

Produktreihen	H1	B1	T1	T2	2xM	H2
H200-A	175	115	100	39	20/25	165
H200-B	175	115	100	39	20/25	165

Gekapselte Schalter

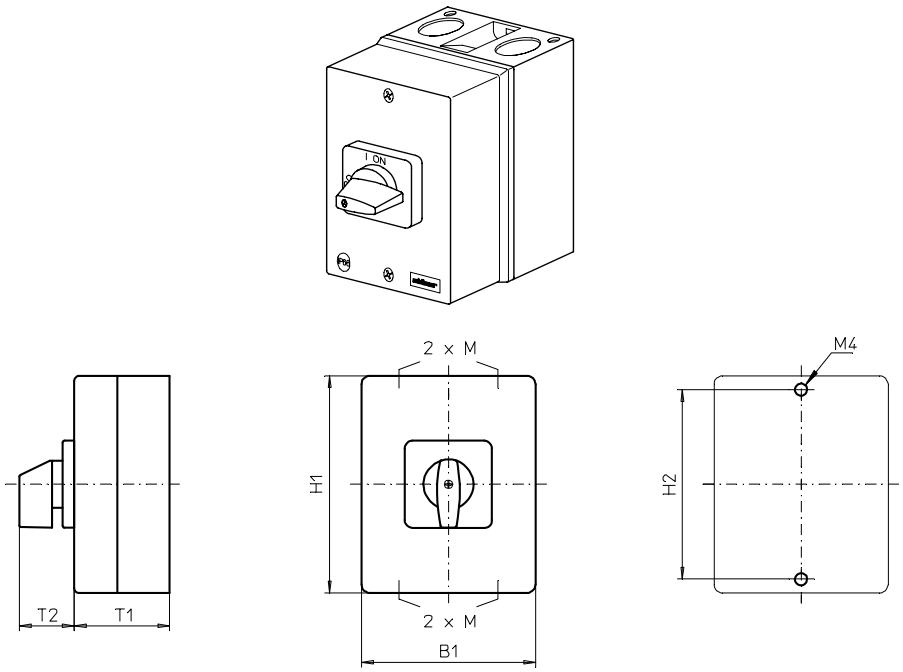

Produktreihe
H200-D

Gekapselte Schalter

Isolierstoffgehäuse
250 x 160 x 95 mm

Kabeleinführungen
4 x M25/ M32

476M1 (IP66)

Komplettschalter	**Pole**	**Produktreihen**	**Bemessungsdaten** (IEC 60947)			**Bestellnummer**
			Betriebs-strom I_e	Betriebsleistung bei 380-440V		
			AC-21A A	AC-23A kW	AC-3 kW	
Ein-/ Ausschalter 90° Schaltwinkel	6 ... 8	H200-D	20	5,5	3,7	**H216 - 41 ... - 476M1**
			25	7,5	5,5	**H220 - 41 ... - 476M1**
			32	11	7,5	**H226 - 41 ... - 476M1**
			40	15	11	**H233 - 41 ... - 476M1**

SMD-Module zum Grundschaltermodul A02

Bauformmodul (Schaltermodul EA)	H200-D	**BFB2 - EA**
Gehäusemodul für Bauform 476M1	H200-D	**PAH2 - 476M1**
Schrifteinlage silber für Gehäusemodul 476M1	H200-D	**FAS4 - 9...** (FA-Nummer)

Abmessungen in mm

Produktreihe	**H1**	**B1**	**T1**	**T2**	**2xM**	**H2**
H200-D	250	160	95	39	25/32	240

Gekapselte Schalter

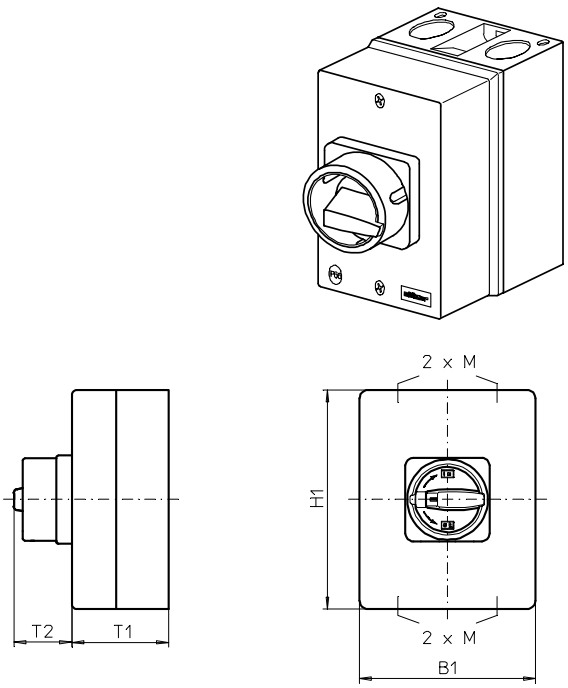

Produktreihe
H200-D

Gekapselte Schalter

Isolierstoffgehäuse
250 x 160 x 95 mm

Kabeleinführungen
4 x M25/ M32

477M1 (IP66)
477M4 (IP66)

Komplettschalter	**Pole**	**Produktreihen**	**Bemessungsdaten** (IEC 60947)			**Bestellnummer**
			Betriebs-strom I_e	Betriebsleistung bei 380-440V		
			AC-21A A	AC-23A kW	AC-3 kW	
Hauptschalter Nullstellung verriegelbar bei 09h	6 ... 8	H200-D	20	5,5	3,7	**H216 - 41 ... - 477M1**
			25	7,5	5,5	**H220 - 41 ... - 477M1**
			32	11	7,5	**H226 - 41 ... - 477M1**
			40	15	11	**H233 - 41 ... - 477M1**
Haupt-/ Notausschalter Nullstellung verriegelbar bei 09h	6 ... 8	H200-D	20	5,5	3,7	**H216 - 41 ... - 477M4**
			25	7,5	5,5	**H220 - 41 ... - 477M4**
			32	11	7,5	**H226 - 41 ... - 477M4**
			40	15	11	**H233 - 41 ... - 477M4**

SMD-Module zum Grundschaltermodul A02

Bauformmodul (Schaltermodul EA)	H200-D	**BFB2 - EA**
Gehäusemodul für Bauform 477M1	H200-D	**PAH2 - 477M1**
Gehäusemodul für Bauform 477M4	H200-D	**PAH2 - 477M4**

Abmessungen in mm

Produktreihe	**H1**	**B1**	**T1**	**T2**	**2xM**	**H2**
H200-D	250	160	95	38	25/32	240

Gekapselte Schalter

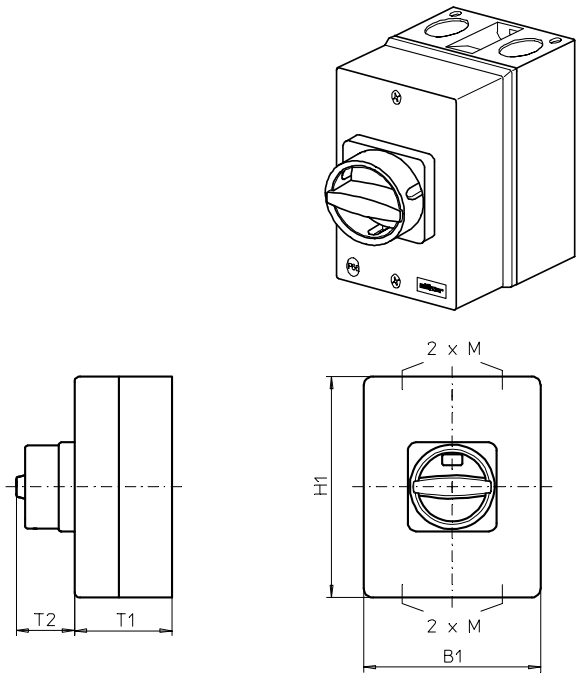

Produktreihe
H200-D

Gekapselte Schalter

Isolierstoffgehäuse
250 x 160 x 95 mm

Kabeleinführungen
4 x M25/ M32

477N1 (IP66)
477N4 (IP66)

Komplettschalter	Pole	Produktreihen	Bemessungsdaten (IEC 60947) Betriebsstrom I_e AC-21A A	Betriebsleistung bei 380-440V AC-23A kW	AC-3 kW	Bestellnummer
Hauptschalter Nullstellung verriegelbar bei 09h	6 ... 8	H200-D	20	5,5	3,7	**H216 - 41 ... - 477N1**
			25	7,5	5,5	**H220 - 41 ... - 477N1**
			32	11	7,5	**H226 - 41 ... - 477N1**
			40	15	11	**H233 - 41 ... - 477N1**
Haupt-/ Notausschalter Nullstellung verriegelbar bei 09h	6 ... 8	H200-D	20	5,5	3,7	**H216 - 41 ... - 477N4**
			25	7,5	5,5	**H220 - 41 ... - 477N4**
			32	11	7,5	**H226 - 41 ... - 477N4**
			40	15	11	**H233 - 41 ... - 477N4**

SMD-Module zum Grundschaltermodul A02

Bauformmodul (Schaltermodul EA)	H200-D	**BFB2 - EA**
Gehäusemodul für Bauform 477N1	H200-D	**PAH2 - 477N1**
Gehäusemodul für Bauform 477N4	H200-D	**PAH2 - 477N4**

Abmessungen in mm

Produktreihe	H1	B1	T1	T2	2xM	H2
H200-D	250	160	95	33	25/32	240

Gekapselte Schalter

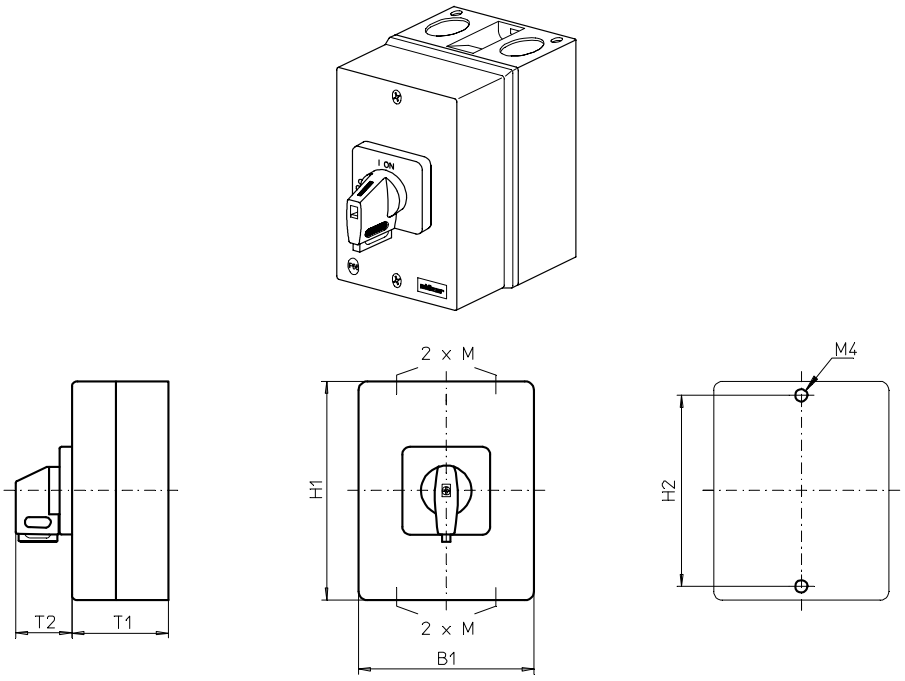

Produktreihe
H200-D

Gekapselte Schalter

Isolierstoffgehäuse
250 x 160 x 95 mm

Kabeleinführungen
4 x M25/ M32

477V1 (IP66)
477V4 (IP66)

Komplettschalter	**Pole**	**Produktreihen**	**Bemessungsdaten** (IEC 60947)			**Bestellnummer**
			Betriebs-strom I_e	Betriebsleistung bei 380-440V		
			AC-21A A	AC-23A kW	AC-3 kW	
Hauptschalter Nullstellung verriegelbar bei 09h	6 ... 8	H200-D	20 25 32 40	5,5 7,5 11 15	3,7 5,5 7,5 11	**H216 - 41 ... - 477V1** **H220 - 41 ... - 477V1** **H226 - 41 ... - 477V1** **H233 - 41 ... - 477V1**
Haupt-/ Notausschalter Nullstellung verriegelbar bei 09h	6 ... 8	H200-D	20 25 32 40	5,5 7,5 11 15	3,7 5,5 7,5 11	**H216 - 41 ... - 477V4** **H220 - 41 ... - 477V4** **H226 - 41 ... - 477V4** **H233 - 41 ... - 477V4**

SMD-Module zum Grundschaltermodul A02

Bauformmodul (Schaltermodul EA)	H200-D	**BFB2 - EA**
Gehäusemodul für Bauform 477V1	H200-D	**PAH2 - 477V1**
Gehäusemodul für Bauform 477V4	H200-D	**PAH2 - 477V4**
Schrifteinlage silber für Gehäusemodul 477V1	H200-D	**FAS4 - 9...** (FA-Nummer)
Schrifteinlage gelb für Gehäusemodul 477V4	H200-D	**FBS4 - 9...** (FA-Nummer)

Abmessungen in mm

Produktreihe	**H1**	**B1**	**T1**	**T2**	**2xM**	**H2**
H200-D	250	160	95	39	25/32	240

Gekapselte Schalter

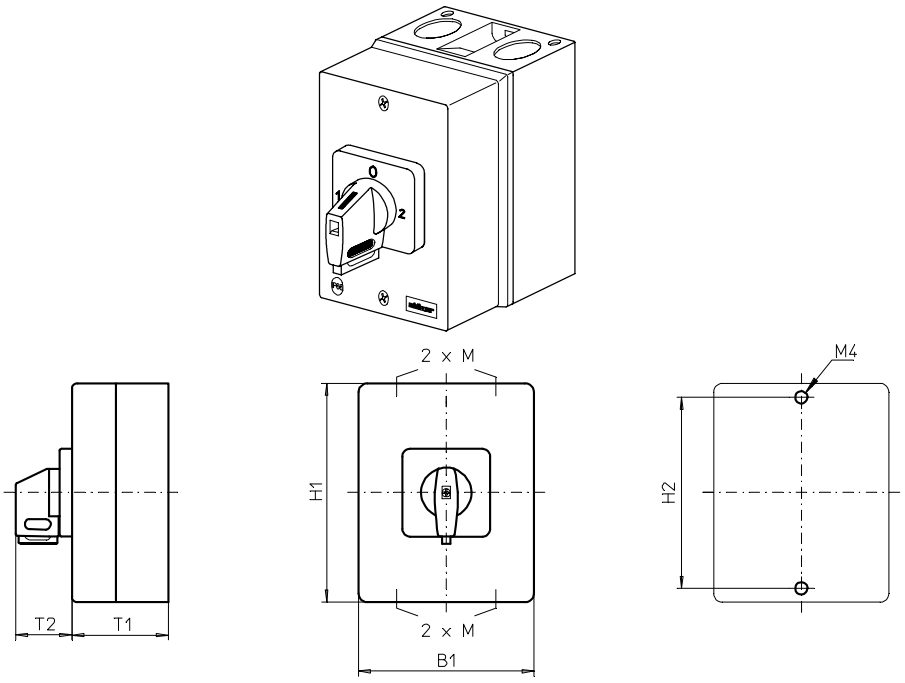

Produktreihe
H200-E

Gekapselte Schalter

Isolierstoffgehäuse
250 x 160 x 95 mm

Kabeleinführungen
4 x M25/ M32

476V1 (IP66)
478V1 (IP66)

Komplettschalter	**Pole**	**Produktreihen**	**Bemessungsdaten** (IEC 60947)			**Bestellnummer**
			Betriebs-strom I_e	Betriebsleistung bei 380-440V		
			AC-21A A	AC-23A kW	AC-3 kW	
Umschalter mit Nullstellung	3 ... 4	H200-E	20	5,5	3,7	**H216 - 71 ... - 476V1**
90° Schaltwinkel			25	7,5	5,5	**H220 - 71 ... - 476V1**
Nullstellung verriegelbar bei 12h			32	11	7,5	**H226 - 71 ... - 476V1**
			40	15	11	**H233 - 71 ... - 476V1**
Umschalter mit Nullstellung	3 ... 4	H200-E	20	5,5	3,7	**H216 - 71 ... - 478V1**
90° Schaltwinkel			25	7,5	5,5	**H220 - 71 ... - 478V1**
3 Stellungen verriegelbar			32	11	7,5	**H226 - 71 ... - 478V1**
(09h/ 12h/ 03h)			40	15	11	**H233 - 71 ... - 478V1**

SMD-Module zum Grundschaltermodul A02

Bauformmodul (Schaltermodul EA)	H200-E	**BFI2 - EA**
Gehäusemodul für Bauform 476V1	H200-E	**PAH2 - 476V1**
Gehäusemodul für Bauform 478V1	H200-E	**PAH2 - 478V1**
Schrifteinlage silber für Gehäusemodule 476V1/ 478V1	H200-E	**FAS4 - 9...** (FA-Nummer)

Abmessungen in mm

Produktreihe	**H1**	**B1**	**T1**	**T2**	**2xM**	**H2**
H200-E	250	160	95	39	25/32	240

Gekapselte Schalter

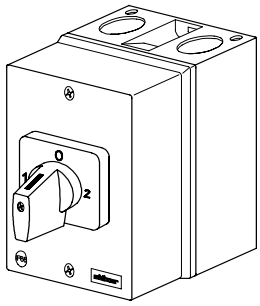

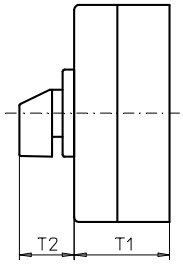

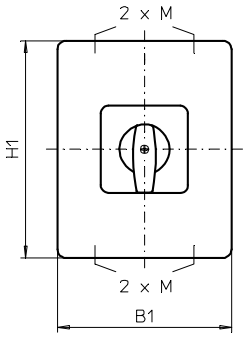

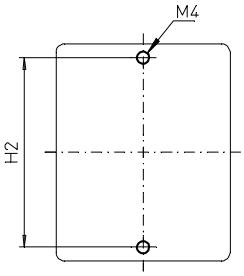

Produktreihe H200-E

Gekapselte Schalter

Isolierstoffgehäuse
250 x 160 x 95 mm

Kabeleinführungen
4 x M25/ M32

478M1 (IP66)

Komplettschalter	**Pole**	**Produktreihen**	**Bemessungsdaten** (IEC 60947)			**Bestellnummer**
			Betriebs-strom I_e	Betriebsleistung bei 380-440V		
			AC-21A A	AC-23A kW	AC-3 kW	
Umschalter mit Nullstellung 90° Schaltwinkel	3 ... 4	H200-E	20	5,5	3,7	**H216 - 71 ... - 478M1**
			25	7,5	5,5	**H220 - 71 ... - 478M1**
			32	11	7,5	**H226 - 71 ... - 478M1**
			40	15	11	**H233 - 71 ... - 478M1**

SMD-Module zum Grundschaltermodul A02

Bauformmodul (Schaltermodul EA)	H200-E	**BFI2 - EA**
Gehäusemodul für Bauform 478M1	H200-E	**PAH2 - 478M1**
Schrifteinlage silber für Gehäusemodul 478M1	H200-E	**FAS4 - 9...** (FA-Nummer)

Abmessungen in mm

Produktreihe	**H1**	**B1**	**T1**	**T2**	**2xM**	**H2**
H200-E	250	160	95	39	25/32	240

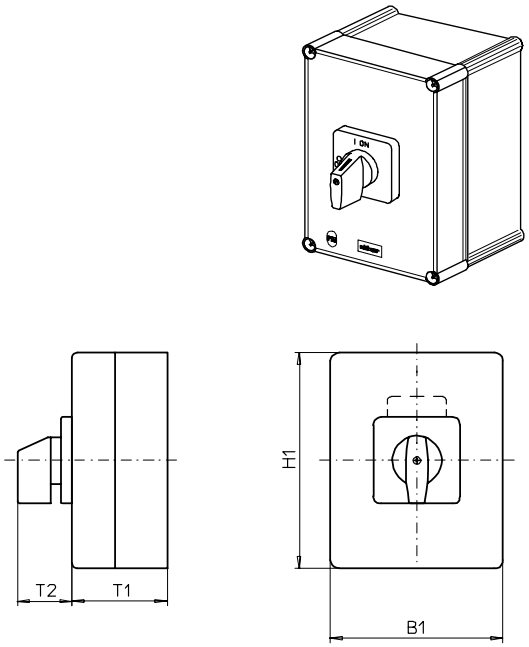

Produktreihe
H200-D

Isolierstoffgehäuse
Polycarbonat
280 x 190 x 130 mm

Deckelverriegelung
in EIN-Stellung

Kabeleinführungen
ohne

mit 2 PE-Klemmen
ohne N-Klemme

741M1 (IP66)

Komplettschalter	Pole	Produktreihen	Bemessungsdaten (IEC 60947) Betriebsstrom I_e AC-21A A	Betriebsleistung bei 380-440V AC-23A kW	AC-3 kW	Bestellnummer
Ein-/ Ausschalter 90° Schaltwinkel	6 ... 8	H200-D	20	5,5	3,7	**H216 - 41 ... - 741M1**
			25	7,5	5,5	**H220 - 41 ... - 741M1**
			32	11	7,5	**H226 - 41 ... - 741M1**
			40	15	11	**H233 - 41 ... - 741M1**

Realisierbare Schaltprogramme:
6-polig **41600**, 41611, 41620, 41622, 41631, 41640
8-polig **41800**

SMD-Module zum Grundschaltermodul A02

Bauformmodul für Bauform 741M1	H200-D	**BFB2 - E8**
Gehäusemodul für Bauform 741M1		**PAH2 - 741M1**
Schrifteinlage silber für Gehäusemodul 741M1		**FAS4 - 9... (FA-Nummer)**

Abmessungen in mm

Produktreihe	H1	B1	T1	T2	H2	B2
H200-D	280	190	130	39	254	164

Gekapselte Schalter

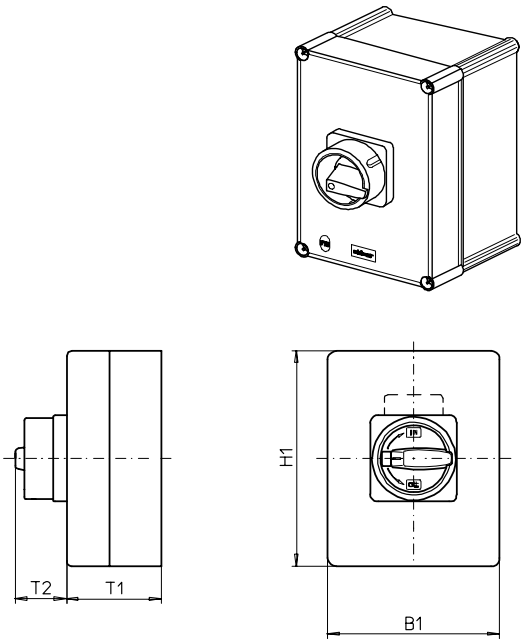

Produktreihe
H200-D

Isolierstoffgehäuse
Polycarbonat
280 x 190 x 130 mm

Deckelverriegelung
in EIN-Stellung

Kabeleinführungen
ohne

mit 2 PE-Klemmen
ohne N-Klemme

740M1 (IP66)
740M4 (IP66)

Komplettschalter	Pole	Produktreihen	Bemessungsdaten (IEC 60947) Betriebsstrom I_e AC-21A A	Betriebsleistung bei 380-440V AC-23A kW	AC-3 kW	Bestellnummer
Hauptschalter Nullstellung verriegelbar bei 09h	6 ... 8	H200-D	20	5,5	3,7	**H216 - 41 ... - 740M1**
			25	7,5	5,5	**H220 - 41 ... - 740M1**
			32	11	7,5	**H226 - 41 ... - 740M1**
			40	15	11	**H233 - 41 ... - 740M1**
Haupt-/ Notausschalter Nullstellung verriegelbar bei 09h	6 ... 8	H200-D	20	5,5	3,7	**H216 - 41 ... - 740M4**
			25	7,5	5,5	**H220 - 41 ... - 740M4**
			32	11	7,5	**H226 - 41 ... - 740M4**
			40	15	11	**H233 - 41 ... - 740M4**

Realisierbare Schaltprogramme:
6-polig **41600**, 41611, 41620, 41622, 41631, 41640
8-polig **41800**

SMD-Module zum Grundschaltermodul A02

Bauformmodul für Bauformen 740M1/ 740M4	H200-D	**BFB2 - E8**
Gehäusemodul für Bauform 740M1		**PAH2 - 740M1**
Gehäusemodul für Bauform 740M4		**PAH2 - 740M4**

Abmessungen in mm

Produktreihe	H1	B1	T1	T2	H2	B2
H200-D	280	190	130	39	254	164

Gekapselte Schalter

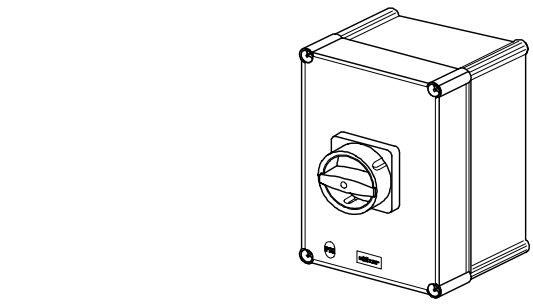

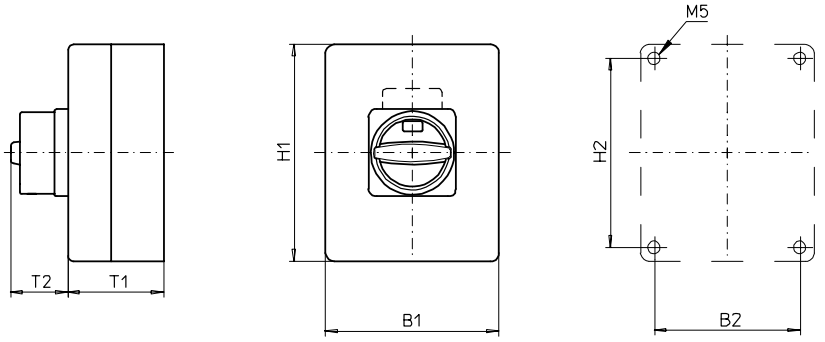

Produktreihe
H200-D

Isolierstoffgehäuse
Polycarbonat
280 x 190 x 130 mm

Deckelverriegelung
in EIN-Stellung

Kabeleinführungen
ohne

mit 2 PE-Klemmen
ohne N-Klemme

740N1 (IP66)
740N4 (IP66)

Komplettschalter	Pole	Produktreihen	Bemessungsdaten (IEC 60947) Betriebsstrom I_e AC-21A A	Betriebsleistung bei 380-440V AC-23A kW	AC-3 kW	Bestellnummer
Hauptschalter Nullstellung verriegelbar bei 09h	6 ... 8	H200-D	20	5,5	3,7	**H216 - 41 ... - 740N1**
			25	7,5	5,5	**H220 - 41 ... - 740N1**
			32	11	7,5	**H226 - 41 ... - 740N1**
			40	15	11	**H233 - 41 ... - 740N1**
Haupt-/ Notausschalter Nullstellung verriegelbar bei 09h	6 ... 8	H200-D	20	5,5	3,7	**H216 - 41 ... - 740N4**
			25	7,5	5,5	**H220 - 41 ... - 740N4**
			32	11	7,5	**H226 - 41 ... - 740N4**
			40	15	11	**H233 - 41 ... - 740N4**

Realisierbare Schaltprogramme:
6-polig **41600**, 41611, 41620, 41622, 41631, 41640
8-polig **41800**

SMD-Module zum Grundschaltermodul A02

Bauformmodul für Bauformen 740N1/ 740N4	H200-D	**BFB2 - E8**
Gehäusemodul für Bauform 740N1		**PAH2 - 740N1**
Gehäusemodul für Bauform 740N4		**PAH2 - 740N4**

Abmessungen in mm

Produktreihe	H1	B1	T1	T2	H2	B2
H200-D	280	190	130	38	254	164

Gekapselte Schalter

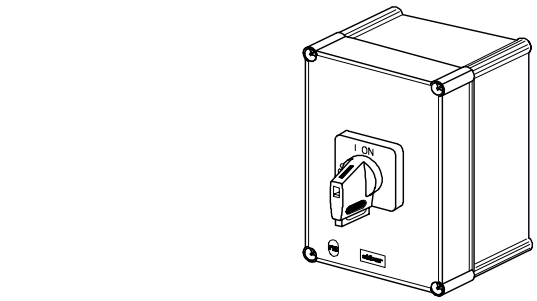

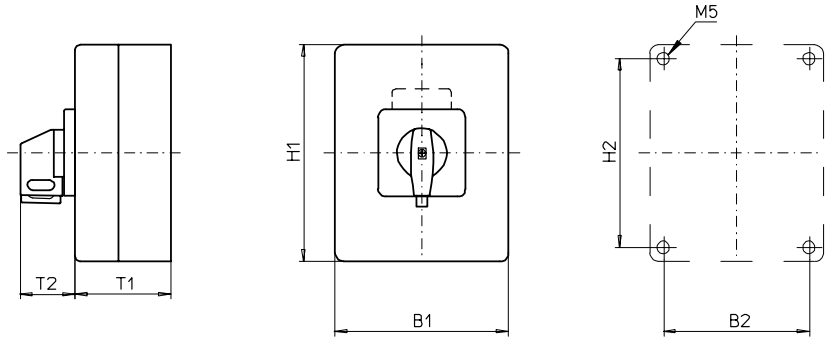

Produktreihe
H200-D

Isolierstoffgehäuse
Polycarbonat
280 x 190 x 130 mm

Deckelverriegelung
in EIN-Stellung

Kabeleinführungen
ohne

mit 2 PE-Klemmen
ohne N-Klemme

740V1 (IP66)
740V4 (IP66)

Komplettschalter	Pole	Produktreihen	Bemessungsdaten (IEC 60947) Betriebsstrom I_e AC-21A A	Betriebsleistung bei 380-440V AC-23A kW	AC-3 kW	Bestellnummer
Hauptschalter Nullstellung verriegelbar bei 09h	6 ... 8	H200-D	20	5,5	3,7	**H216 - 41 ... - 740V1**
			25	7,5	5,5	**H220 - 41 ... - 740V1**
			32	11	7,5	**H226 - 41 ... - 740V1**
			40	15	11	**H233 - 41 ... - 740V1**
Haupt-/ Notausschalter Nullstellung verriegelbar bei 09h	6 ... 8	H200-D	20	5,5	3,7	**H216 - 41 ... - 740V4**
			25	7,5	5,5	**H220 - 41 ... - 740V4**
			32	11	7,5	**H226 - 41 ... - 740V4**
			40	15	11	**H233 - 41 ... - 740V4**

Realisierbare Schaltprogramme:
6-polig **41600**, 41611, 41620, 41622, 41631, 41640
8-polig **41800**

SMD-Module zum Grundschaltermodul A02

Bauformmodul für Bauform 740V1/ 740V4	H200-D	**BFB2 - E8**
Gehäusemodul für Bauform 740V1		**PAH2 - 740V1**
Gehäusemodul für Bauform 740V4		**PAH2 - 740V4**
Schrifteinlage silber für Gehäusemodul 740V1		**FAS4 - 9... (FA-Nummer)**
Schrifteinlage gelb für Gehäusemodul 740V4		**FBS4 - 9... (FA-Nummer)**

Abmessungen in mm

Produktreihe	H1	B1	T1	T2	H2	B2
H200-D	280	190	130	39	254	164

Gekapselte Schalter

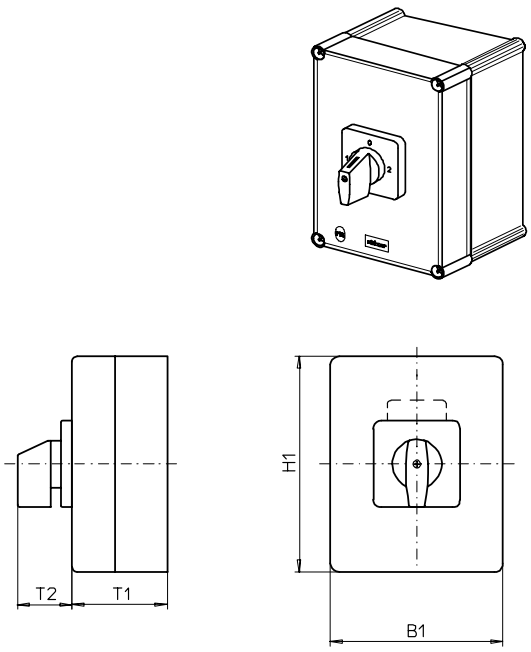

Produktreihe H200-E

Isolierstoffgehäuse Polycarbonat
280 x 190 x 130 mm

Deckelverriegelung in EIN-Stellung

Kabeleinführungen
ohne

mit 2 PE-Klemmen
ohne N-Klemme

742M1 (IP66)

Komplettschalter	Pole	Produktreihen	Bemessungsdaten (IEC 60947) Betriebsstrom I_e AC-21A A	Betriebsleistung bei 380-440V AC-23A kW	AC-3 kW	Bestellnummer
Umschalter mit Nullstellung 90° Schaltwinkel	3 ... 4	H200-E	20	5,5	3,7	**H216 - 71 ... - 742M1**
			25	7,5	5,5	**H220 - 71 ... - 742M1**
			32	11	7,5	**H226 - 71 ... - 742M1**
			40	15	11	**H233 - 71 ... - 742M1**

Realisierbare Schaltprogramme:
3-polig **71300**, 71301, 71302, 71310, 71311, 71312
71320, 71321, 71322
4-polig **71400**

SMD-Module zum Grundschaltermodul A02

Bauformmodul für Bauform 742M1	H200-E	**BFB2 - E8**
Gehäusemodul für Bauform 742M1		**PAH2 - 742M1**
Schrifteinlage silber für Gehäusemodul 742M1		**FAS4 - 9... (FA-Nummer)**

Abmessungen in mm

Produktreihe	H1	B1	T1	T2	H2	B2
H200-E	280	190	130	39	254	164

Gekapselte Schalter

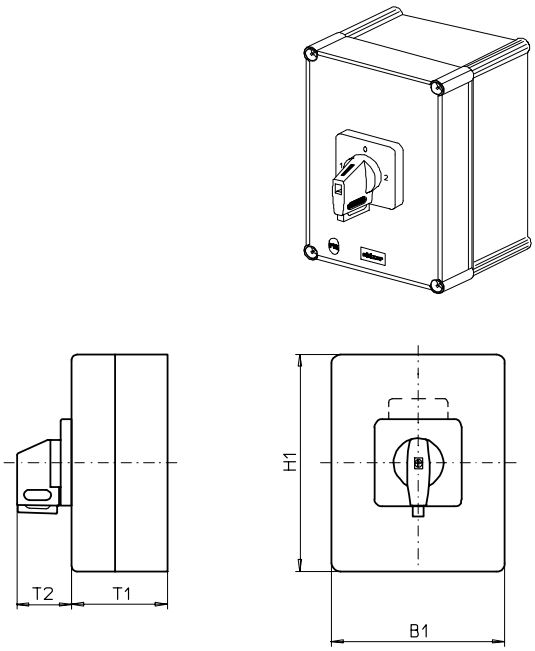

Produktreihe H200-E

Isolierstoffgehäuse Polycarbonat
280 x 190 x 130 mm

Deckelverriegelung in EIN-Stellung

Kabeleinführungen
ohne

mit 2 PE-Klemmen
ohne N-Klemme

742V1 (IP66)
743V1 (IP66)

Komplettschalter	Pole	Produktreihen	Bemessungsdaten (IEC 60947) Betriebsstrom I_e AC-21A A	Betriebsleistung bei 380-440V AC-23A kW	AC-3 kW	Bestellnummer
Umschalter mit Nullstellung	3 ... 4	H200-E	20	5,5	3,7	**H216 - 71 ... - 742V1**
90° Schaltwinkel			25	7,5	5,5	**H220 - 71 ... - 742V1**
Nullstellung verriegelbar bei 12h			32	11	7,5	**H226 - 71 ... - 742V1**
			40	15	11	**H233 - 71 ... - 742V1**
Umschalter mit Nullstellung	3 ... 4	H200-E	20	5,5	3,7	**H216 - 71 ... - 743V1**
90° Schaltwinkel			25	7,5	5,5	**H220 - 71 ... - 743V1**
3 Stellungen verriegelbar			32	11	7,5	**H226 - 71 ... - 743V1**
(09h/ 12h/ 03h)			40	15	11	**H233 - 71 ... - 743V1**

Realisierbare Schaltprogramme:
3-polig **71300**, 71301, 71302, 71310, 71311, 71312
71320, 71321, 71322
4-polig **71400**

SMD-Module zum Grundschaltermodul A02

Bauformmodul für Bauformen 742V1/ 743V1	H200-E	**BFB2 - E8**
Gehäusemodul für Bauform 742V1		**PAH2 - 742V1**
Gehäusemodul für Bauform 743V1		**PAH2 - 743V1**
Schrifteinlage silber für Gehäusemodule 742V1/ 743V1		**FAS4 - 9... (FA-Nummer)**

Abmessungen in mm

Produktreihe	H1	B1	T1	T2	H2	B2
H200-E	280	190	130	50	254	164

Gekapselte Schalter

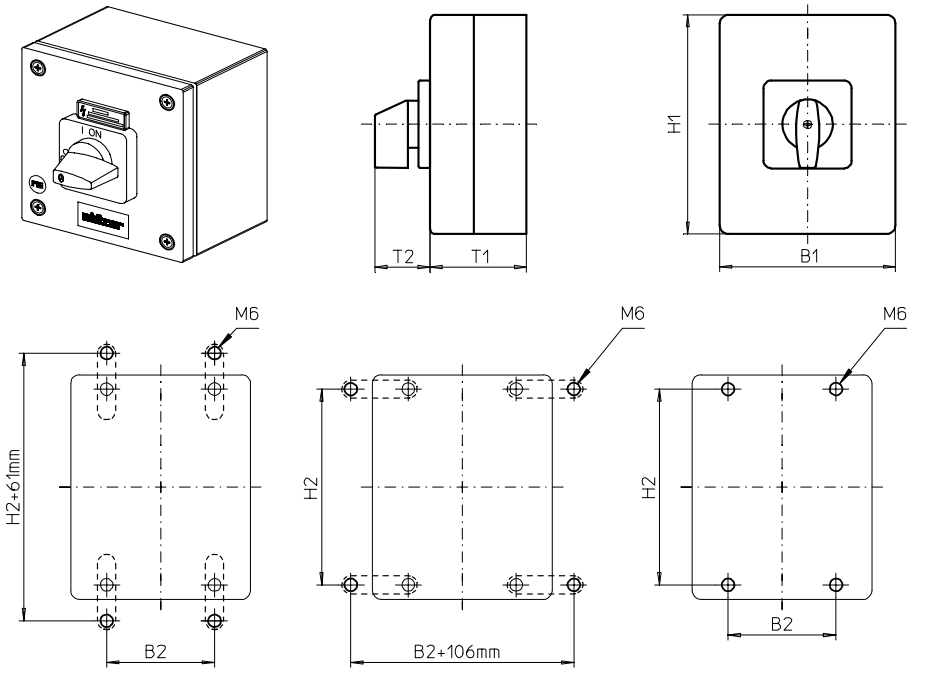

Produktreihe H200-A

Gekapselte Schalter

Stahlgehäuse
150 x 150 x 120 mm

086M1 (IP66)

Komplettschalter	**Pole**	**Produktreihen**	**Bemessungsdaten** (IEC 60947) Betriebsstrom I_e AC-21A A	Betriebsleistung bei 380-440V AC-23A kW	AC-3 kW	**Bestellnummer**
Ein-/ Ausschalter 90° Schaltwinkel	3 ... 4	H200-A	20	5,5	3,7	**H216 - 41 ... - 086M1**
			25	7,5	5,5	**H220 - 41 ... - 086M1**
			32	11	7,5	**H226 - 41 ... - 086M1**

SMD-Module zum Grundschaltermodul A02

Bauformmodul (Schaltermodul ED)	H200-A	**BFA2 - ED**
Gehäusemodul für Bauform 086M1	H200-A	**SAH2 - 086M1**
Schrifteinlage silber für Gehäusemodul 086M1	H200-A	**FAS4 - 9...** (FA-Nummer)

Zubehör

Befestigungslaschen zur Außenbefestigung der Gehäusemodule SA (1 Set)	**SAX1**

Abmessungen in mm

Produktreihe	**H1**	**B1**	**T1**	**T2**	**H2**	**B2**
H200-A	150	150	120	39	132	85

Gekapselte Schalter

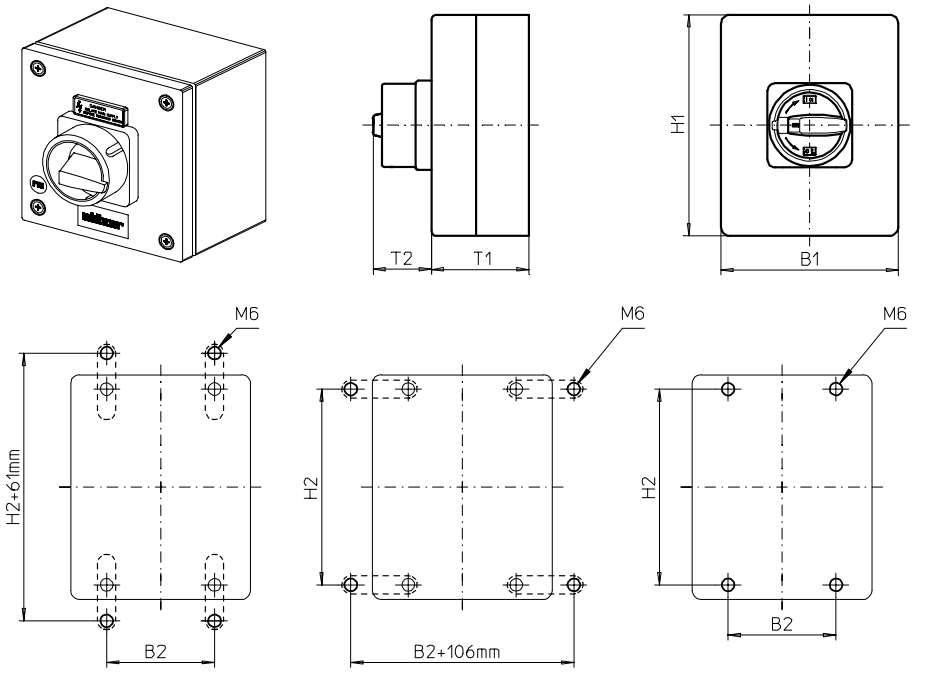

Produktreihe
H200-A

Gekapselte Schalter

Stahlgehäuse
150 x 150 x 120 mm

087M1 (IP66)
087M4 (IP66)

Komplettschalter	Pole	Produktreihen	Bemessungsdaten (IEC 60947) Betriebsstrom I_e AC-21A A	Betriebsleistung bei 380-440V AC-23A kW	AC-3 kW	Bestellnummer
Hauptschalter Nullstellung verriegelbar bei 09h	3 ... 4	H200-A	20 25 32	5,5 7,5 11	3,7 5,5 7,5	**H216 - 41 ... - 087M1** **H220 - 41 ... - 087M1** **H226 - 41 ... - 087M1**
Haupt-/ Notausschalter Nullstellung verriegelbar bei 09h	3 ... 4	H200-A	20 25 32	5,5 7,5 11	3,7 5,5 7,5	**H216 - 41 ... - 087M4** **H220 - 41 ... - 087M4** **H226 - 41 ... - 087M4**

SMD-Module zum Grundschaltermodul A02

Bauformmodul (Schaltermodul ED)	H200-A	**BFA2 - ED**
Gehäusemodul für Bauformen 087M1	H200-A	**SAH2 - 087M1**
Gehäusemodul für Bauformen 087M4	H200-A	**SAH2 - 087M4**

Zubehör

Befestigungslaschen zur Außenbefestigung der Gehäusemodule SA (1 Set)	**SAX1**

Abmessungen in mm

Produktreihe	H1	B1	T1	T2	H2	B2
H200-A	150	150	120	38	132	85

Gekapselte Schalter

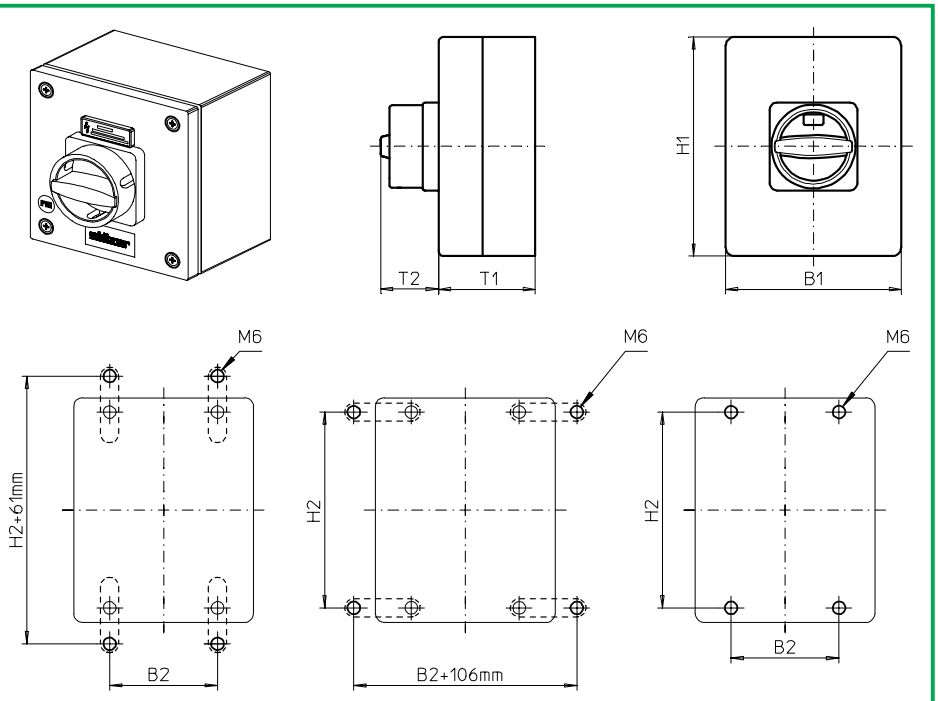

Produktreihe H200-A

Gekapselte Schalter

Stahlgehäuse
150 x 150 x 120 mm

087N1 (IP66)
087N4 (IP66)

Komplettschalter	Pole	Produktreihen	Bemessungsdaten (IEC 60947) Betriebsstrom I_e AC-21A A	Betriebsleistung bei 380-440V AC-23A kW	AC-3 kW	Bestellnummer
Hauptschalter Nullstellung verriegelbar bei 09h	3 ... 4	H200-A	20 25 32	5,5 7,5 11	3,7 5,5 7,5	**H216 - 41 ... - 087N1** **H220 - 41 ... - 087N1** **H226 - 41 ... - 087N1**
Haupt-/ Notausschalter Nullstellung verriegelbar bei 09h	3 ... 4	H200-A	20 25 32	5,5 7,5 11	3,7 5,5 7,5	**H216 - 41 ... - 087N4** **H220 - 41 ... - 087N4** **H226 - 41 ... - 087N4**

SMD-Module zum Grundschaltermodul A02

Bauformmodul (Schaltermodul ED)	H200-A	**BFA2 - ED**
Gehäusemodul für Bauformen 087N1	H200-A	**SAH2 - 087N1**
Gehäusemodul für Bauformen 087N4	H200-A	**SAH2 - 087N4**

Zubehör

Befestigungslaschen zur Außenbefestigung der Gehäusemodule SA (1 Set)	**SAX1**

Abmessungen in mm

Produktreihe	H1	B1	T1	T2	H2	B2
H200-A	150	150	120	33	132	85

Gekapselte Schalter

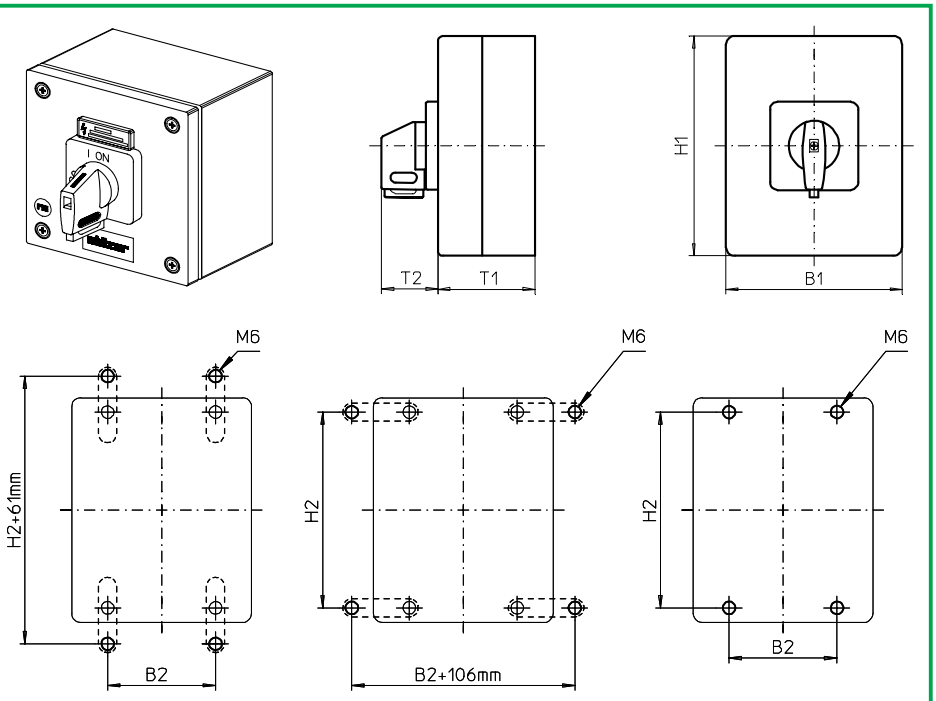

Produktreihe
H200-A

Gekapselte Schalter

Stahlgehäuse
150 x 150 x 120 mm

087V1 (IP66)
087V4 (IP66)

Komplettschalter	Pole	Produktreihen	Bemessungsdaten (IEC 60947)			Bestellnummer
			Betriebsstrom I_e	Betriebsleistung bei 380-440V		
			AC-21A A	AC-23A kW	AC-3 kW	
Hauptschalter	3 ... 4	H200-A	20	5,5	3,7	**H216 - 41 ... - 087V1**
Nullstellung verriegelbar bei 09h			25	7,5	5,5	**H220 - 41 ... - 087V1**
			32	11	7,5	**H226 - 41 ... - 087V1**
Haupt-/ Notausschalter	3 ... 4	H200-A	20	5,5	3,7	**H216 - 41 ... - 087V4**
Nullstellung verriegelbar bei 09h			25	7,5	5,5	**H220 - 41 ... - 087V4**
			32	11	7,5	**H226 - 41 ... - 087V4**

SMD-Module zum Grundschaltermodul A02

Bauformmodul (Schaltermodul ED)	H200-A	**BFA2 - ED**
Gehäusemodul für Bauformen 087V1	H200-A	**SAH2 - 087V1**
Gehäusemodul für Bauformen 087V4	H200-A	**SAH2 - 087V4**
Schrifteinlage silber für Gehäusemodul 087V1	H200-A	**FAS4 - 9...** (FA-Nummer)
Schrifteinlage gelb für Gehäusemodul 087V4	H200-A	**FBS4 - 9...** (FA-Nummer)

Zubehör

Befestigungslaschen zur Außenbefestigung der Gehäusemodule SA (1 Set)	**SAX1**

Abmessungen in mm

Produktreihe	H1	B1	T1	T2	H2	B2
H200-A	150	150	120	39	132	85

Gekapselte Schalter

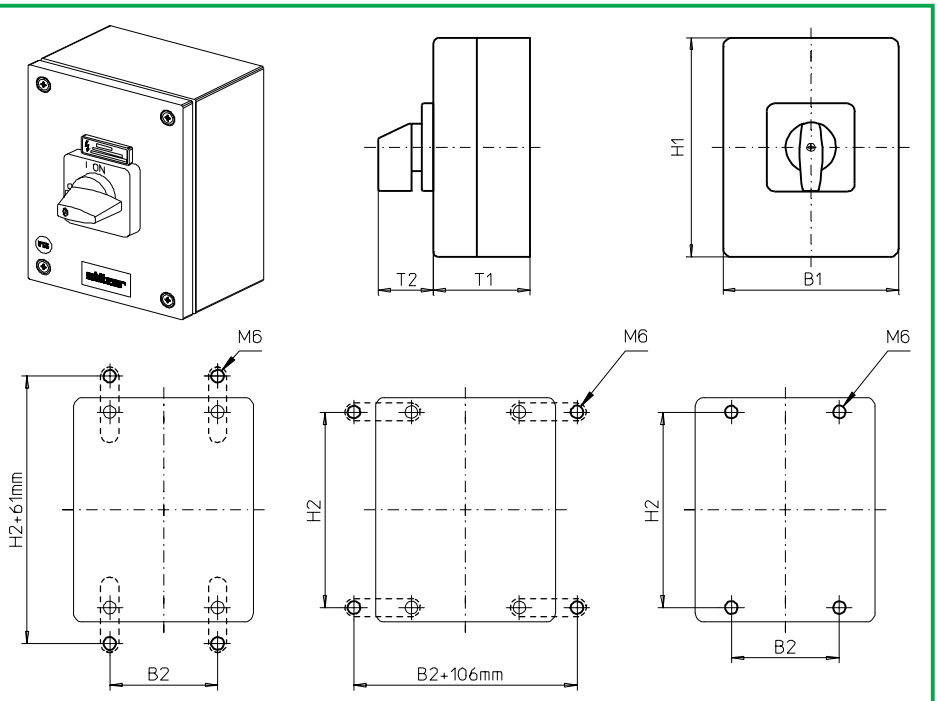

Produktreihen
H200-A/ -D

Gekapselte Schalter

Stahlgehäuse
200 x 150 x 120 mm

186M1 (IP66)

Komplettschalter	**Pole**	**Produktreihen**	**Bemessungsdaten** (IEC 60947)			**Bestellnummer**
			Betriebs-strom I_e	Betriebsleistung bei 380-440V		
			AC-21A A	AC-23A kW	AC-3 kW	
Ein-/ Ausschalter 90° Schaltwinkel	3 ... 8	H200-A/ -D	20	5,5	3,7	**H216 - 41 ... - 186M1**
			25	7,5	5,5	**H220 - 41 ... - 186M1**
			32	11	7,5	**H226 - 41 ... - 186M1**
			40	15	11	**H233 - 41 ... - 186M1**

SMD-Module zum Grundschaltermodul A02

Bauformmodul (Schaltermodul ED)	H200-A	**BFA2 - ED**
Bauformmodul (Schaltermodul ED)	H200-D	**BFC2 - ED**
Gehäusemodul für Bauform 186M1	H200-A/ -D	**SAH2 - 186M1**
Schrifteinlage silber für Gehäusemodul 186M1	H200-A/ -D	**FAS4 - 9...** (FA-Nummer)

Zubehör

Befestigungslaschen zur Außenbefestigung der Gehäusemodule SA (1 Set)	**SAX1**

Abmessungen in mm

Produktreihen	**H1**	**B1**	**T1**	**T2**	**H2**	**B2**
H200-A	200	150	120	39	182	85
H200-D	200	150	120	39	182	85

Gekapselte Schalter

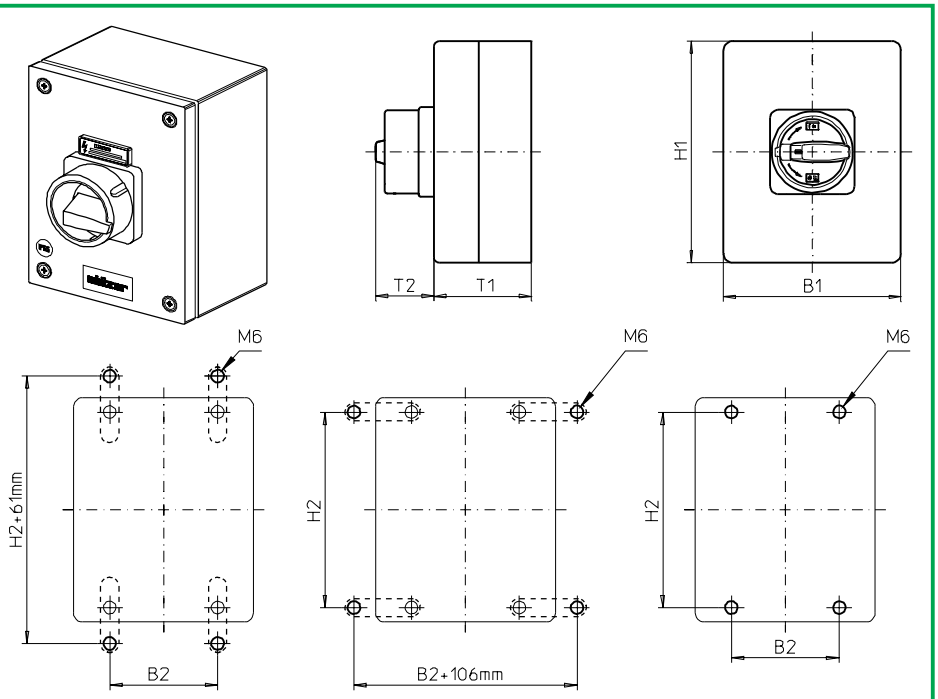

Produktreihen
H200-A/ -D

Gekapselte Schalter

Stahlgehäuse
200 x 150 x 120 mm

187M1 (IP66)
187M4 (IP66)

Komplettschalter	Pole	Produktreihen	Bemessungsdaten (IEC 60947) Betriebsstrom I_e AC-21A A	Betriebsleistung bei 380-440V AC-23A kW	AC-3 kW	Bestellnummer
Hauptschalter Nullstellung verriegelbar bei 09h	3 ... 8	H200-A/ -D	20 25 32 40	5,5 7,5 11 15	3,7 5,5 7,5 11	**H216 - 41 ... - 187M1** **H220 - 41 ... - 187M1** **H226 - 41 ... - 187M1** **H233 - 41 ... - 187M1**
Haupt-/ Notausschalter Nullstellung verriegelbar bei 09h	3 ... 8	H200-A/ -D	20 25 32 40	5,5 7,5 11 15	3,7 5,5 7,5 11	**H216 - 41 ... - 187M4** **H220 - 41 ... - 187M4** **H226 - 41 ... - 187M4** **H233 - 41 ... - 187M4**

SMD-Module zum Grundschaltermodul A02

Bauformmodul (Schaltermodul ED)	H200-A	**BFA2 - ED**
Bauformmodul (Schaltermodul ED)	H200-D	**BFC2 - ED**
Gehäusemodul für Bauformen 187M1	H200-A/ -D	**SAH2 - 187M1**
Gehäusemodul für Bauformen 187M4	H200-A/ -D	**SAH2 - 187M4**

Zubehör

Befestigungslaschen zur Außenbefestigung der Gehäusemodule SA (1 Set)	**SAX1**

Abmessungen in mm

Produktreihen	H1	B1	T1	T2	H2	B2
H200-A	200	150	120	38	182	85
H200-D	200	150	120	38	182	85

Gekapselte Schalter

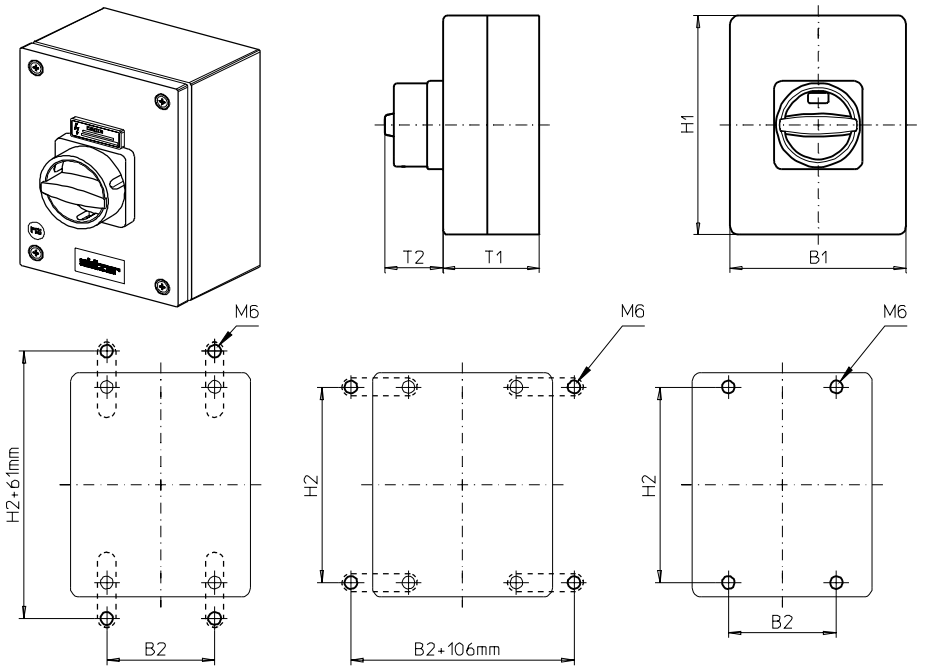

Produktreihen
H200-A/ -D

Gekapselte Schalter

Stahlgehäuse
200 x 150 x 120 mm

187N1 (IP66)
187N4 (IP66)

Komplettschalter	Pole	Produktreihen	Bemessungsdaten (IEC 60947) Betriebsstrom I_e AC-21A A	Betriebsleistung bei 380-440V AC-23A kW	AC-3 kW	Bestellnummer
Hauptschalter Nullstellung verriegelbar bei 09h	3 ... 8	H200-A/ -D	20 25 32 40	5,5 7,5 11 15	3,7 5,5 7,5 11	**H216 - 41 ... - 187N1** **H220 - 41 ... - 187N1** **H226 - 41 ... - 187N1** **H233 - 41 ... - 187N1**
Haupt-/ Notausschalter Nullstellung verriegelbar bei 09h	3 ... 8	H200-A/ -D	20 25 32 40	5,5 7,5 11 15	3,7 5,5 7,5 11	**H216 - 41 ... - 187N4** **H220 - 41 ... - 187N4** **H226 - 41 ... - 187N4** **H233 - 41 ... - 187N4**

SMD-Module zum Grundschaltermodul A02

Bauformmodul (Schaltermodul ED)	H200-A	**BFA2 - ED**
Bauformmodul (Schaltermodul ED)	H200-D	**BFC2 - ED**
Gehäusemodul für Bauformen 187N1	H200-A/ -D	**SAH2 - 187N1**
Gehäusemodul für Bauformen 187N4	H200-A/ -D	**SAH2 - 187N4**

Zubehör

Befestigungslaschen zur Außenbefestigung der Gehäusemodule SA (1 Set)	**SAX1**

Abmessungen in mm

Produktreihen	H1	B1	T1	T2	H2	B2
H200-A	200	150	120	33	182	85
H200-D	200	150	120	33	182	85

Gekapselte Schalter

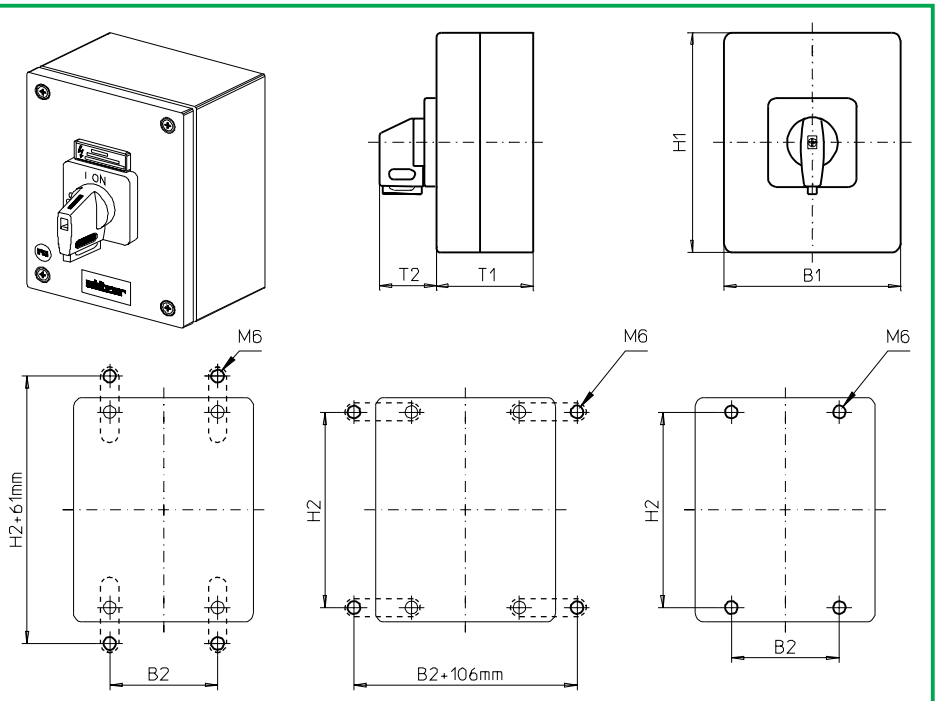

Produktreihen
H200-A/ -D

Gekapselte Schalter

Stahlgehäuse
200 x 150 x 120 mm

187V1 (IP66)
187V4 (IP66)

Komplettschalter	**Pole**	**Produktreihen**	**Bemessungsdaten** (IEC 60947) Betriebsstrom I_e AC-21A A	Betriebsleistung bei 380-440V AC-23A kW	AC-3 kW	**Bestellnummer**
Hauptschalter Nullstellung verriegelbar bei 09h	3 ... 8	H200-A/ -D	20 25 32 40	5,5 7,5 11 15	3,7 5,5 7,5 11	**H216 - 41 ... - 187V1** **H220 - 41 ... - 187V1** **H226 - 41 ... - 187V1** **H233 - 41 ... - 187V1**
Haupt-/ Notausschalter Nullstellung verriegelbar bei 09h	3 ... 8	H200-A/ -D	20 25 32 40	5,5 7,5 11 15	3,7 5,5 7,5 11	**H216 - 41 ... - 187V4** **H220 - 41 ... - 187V4** **H226 - 41 ... - 187V4** **H233 - 41 ... - 187V4**

SMD-Module zum Grundschaltermodul A02

Bauformmodul (Schaltermodul ED) Bauformmodul (Schaltermodul ED)	H200-A H200-D	**BFA2 - ED** **BFC2 - ED**
Gehäusemodul für Bauformen 187V1 Gehäusemodul für Bauformen 187V4	H200-A/ -D H200-A/ -D	**SAH2 - 187V1** **SAH2 - 187V4**
Schrifteinlage silber für Gehäusemodul 187V1 Schrifteinlage gelb für Gehäusemodul 187V4	H200-A/ -D H200-A/ -D	**FAS4 - 9...** (FA-Nummer) **FBS4 - 9...** (FA-Nummer)

Zubehör

Befestigungslaschen zur Außenbefestigung der Gehäusemodule SA (1 Set)	**SAX1**

Abmessungen in mm

Produktreihen	**H1**	**B1**	**T1**	**T2**	**H2**	**B2**
H200-A	200	150	120	39	182	85
H200-D	200	150	120	39	182	85

Gekapselte Schalter

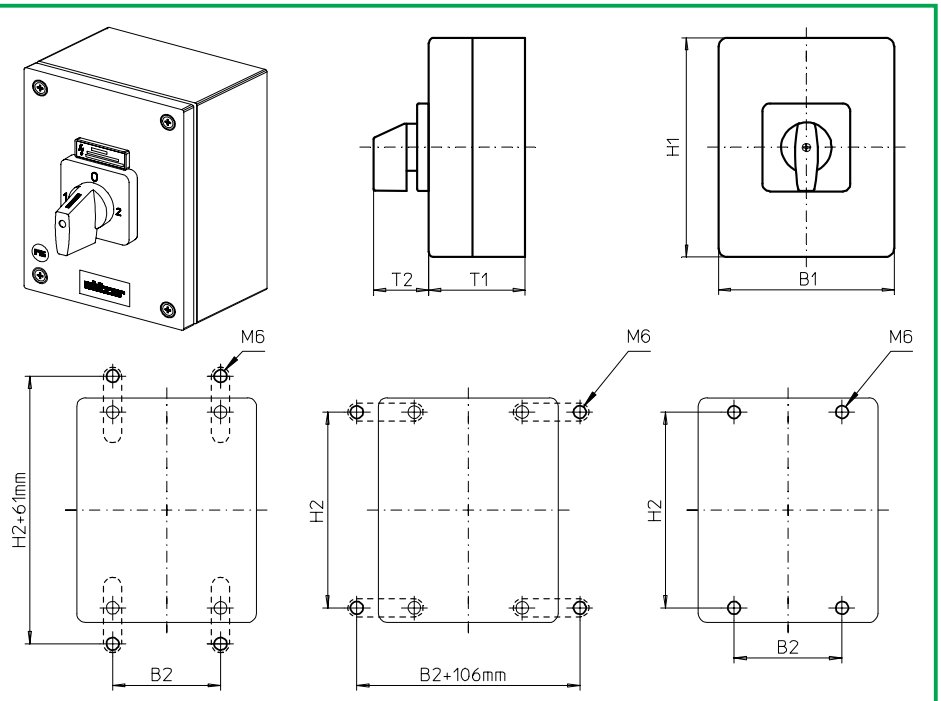

Produktreihe H200-E

Gekapselte Schalter

Stahlgehäuse
200 x 150 x 120 mm

188M1 (IP66)

Komplettschalter	Pole	Produktreihen	Bemessungsdaten (IEC 60947) Betriebsstrom I_e AC-21A A	Betriebsleistung bei 380-440V AC-23A kW	AC-3 kW	Bestellnummer
Umschalter mit Nullstellung 90° Schaltwinkel	3 ... 4	H200-E	20	5,5	3,7	**H216 - 71 ... - 188M1**
			25	7,5	5,5	**H220 - 71 ... - 188M1**
			32	11	7,5	**H226 - 71 ... - 188M1**
			40	15	11	**H233 - 71 ... - 188M1**

SMD-Module zum Grundschaltermodul A02

Bauformmodul (Schaltermodul ED)	H200-E	**BFB2 - ED**
Gehäusemodul für Bauform 188M1	H200-E	**SAH2 - 188M1**
Schrifteinlage silber für Gehäusemodul 188M1	H200-E	**FAS4 - 9...** (FA-Nummer)

Zubehör

Befestigungslaschen zur Außenbefestigung der Gehäusemodule SA (1 Set)	**SAX1**

Abmessungen in mm

Produktreihe	H1	B1	T1	T2	H2	B2
H200-E	200	150	120	39	182	85

Gekapselte Schalter

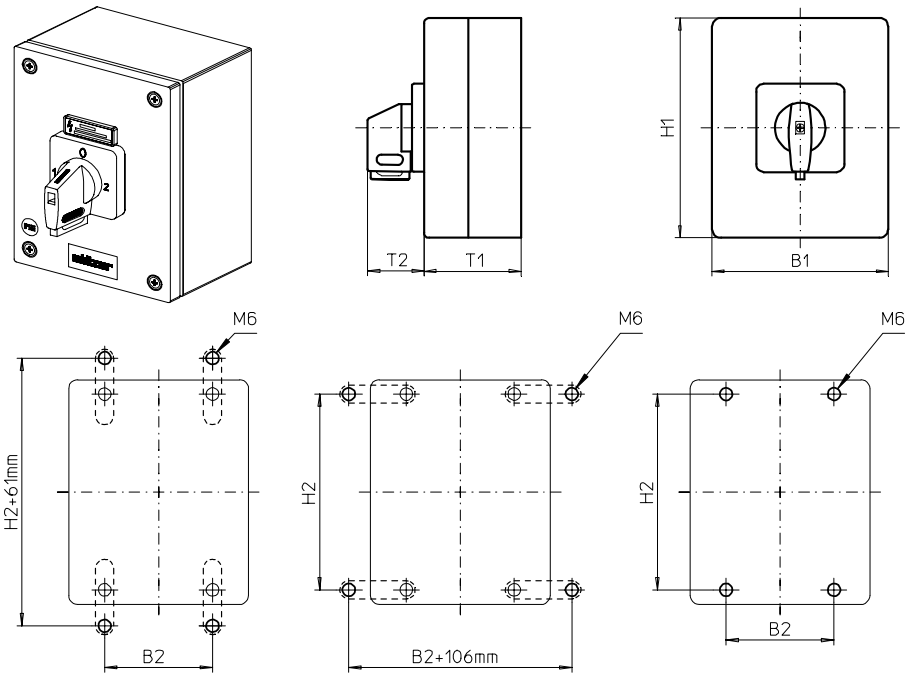

Produktreihe H200-E

Gekapselte Schalter

Stahlgehäuse
200 x 150 x 120 mm

186V1 (IP66)
188V1 (IP66)

Komplettschalter	**Pole**	**Produktreihen**	**Bemessungsdaten** (IEC 60947)			**Bestellnummer**
			Betriebs-strom I_e	Betriebsleistung bei 380-440V		
			AC-21A A	AC-23A kW	AC-3 kW	
Umschalter mit Nullstellung	3 ... 4	H200-E	20	5,5	3,7	**H216 - 71 ... - 186V1**
90° Schaltwinkel			25	7,5	5,5	**H220 - 71 ... - 186V1**
Nullstellung verriegelbar bei 12h			32	11	7,5	**H226 - 71 ... - 186V1**
			40	15	11	**H233 - 71 ... - 186V1**
Umschalter mit Nullstellung	3 ... 4	H200-E	20	5,5	3,7	**H216 - 71 ... - 188V1**
90° Schaltwinkel			25	7,5	5,5	**H220 - 71 ... - 188V1**
3 Stellungen verriegelbar			32	11	7,5	**H226 - 71 ... - 188V1**
(09h/ 12h/ 03h)			40	15	11	**H233 - 71 ... - 188V1**

SMD-Module zum Grundschaltermodul A02

Bauformmodul (Schaltermodul ED)	H200-E	**BFB2 - ED**
Gehäusemodul für Bauform 186V1	H200-E	**SAH2 - 186V1**
Gehäusemodul für Bauform 188V1	H200-E	**SAH2 - 188V1**
Schrifteinlage silber für Gehäusemodule 186V1/ 188V1	H200-E	**FAS4 - 9...** (FA-Nummer)

Zubehör

Befestigungslaschen zur Außenbefestigung der Gehäusemodule SA (1 Set)	**SAX1**

Abmessungen in mm

Produktreihe	**H1**	**B1**	**T1**	**T2**	**H2**	**B2**
H200-E	200	150	120	39	182	85

Gekapselte Schalter

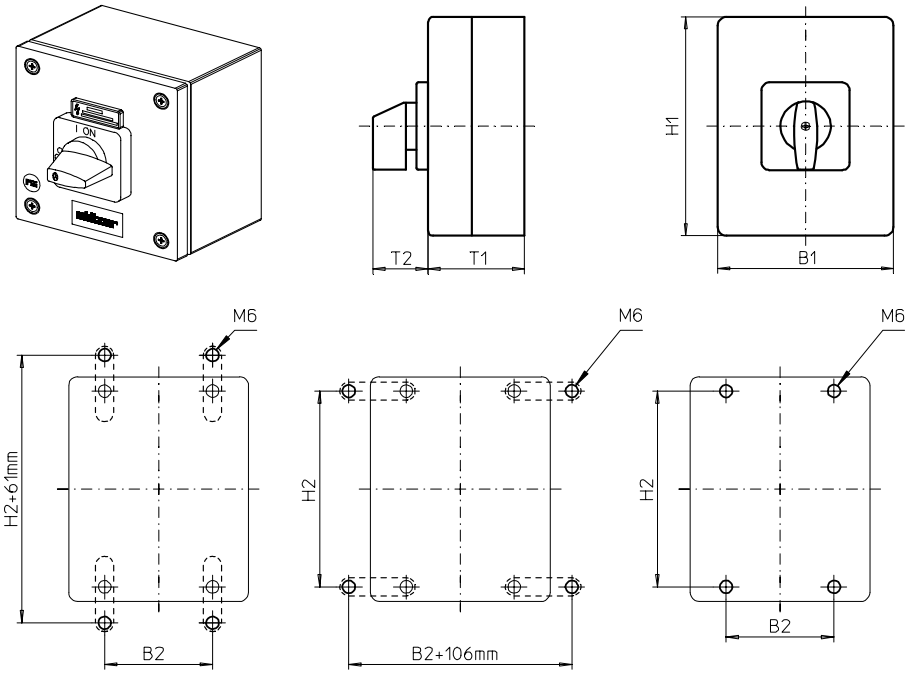

Produktreihe H200-A

Gekapselte Schalter

Edelstahlgehäuse
150 x 150 x 120 mm

096M1 (IP66)

Komplettschalter	**Pole**	**Produktreihen**	**Bemessungsdaten** (IEC 60947) Betriebsstrom I_e AC-21A A	Betriebsleistung bei 380-440V AC-23A kW	AC-3 kW	**Bestellnummer**
Ein-/ Ausschalter 90° Schaltwinkel	3 ... 4	H200-A	20	5,5	3,7	**H216 - 41 ... - 096M1**
			25	7,5	5,5	**H220 - 41 ... - 096M1**
			32	11	7,5	**H226 - 41 ... - 096M1**

SMD-Module zum Grundschaltermodul A02

Bauformmodul (Schaltermodul ED)	H200-A	**BFA2 - ED**
Gehäusemodul für Bauform 096M1	H200-A	**SBH2 - 096M1**
Schrifteinlage silber für Gehäusemodul 096M1	H200-A	**FAS4 - 9...** (FA-Nummer)

Zubehör

Befestigungslaschen zur Außenbefestigung der Gehäusemodule SB (1 Set)	**SBX1**

Abmessungen in mm

Produktreihe	**H1**	**B1**	**T1**	**T2**	**H2**	**B2**
H200-A	150	150	120	39	132	85

Gekapselte Schalter

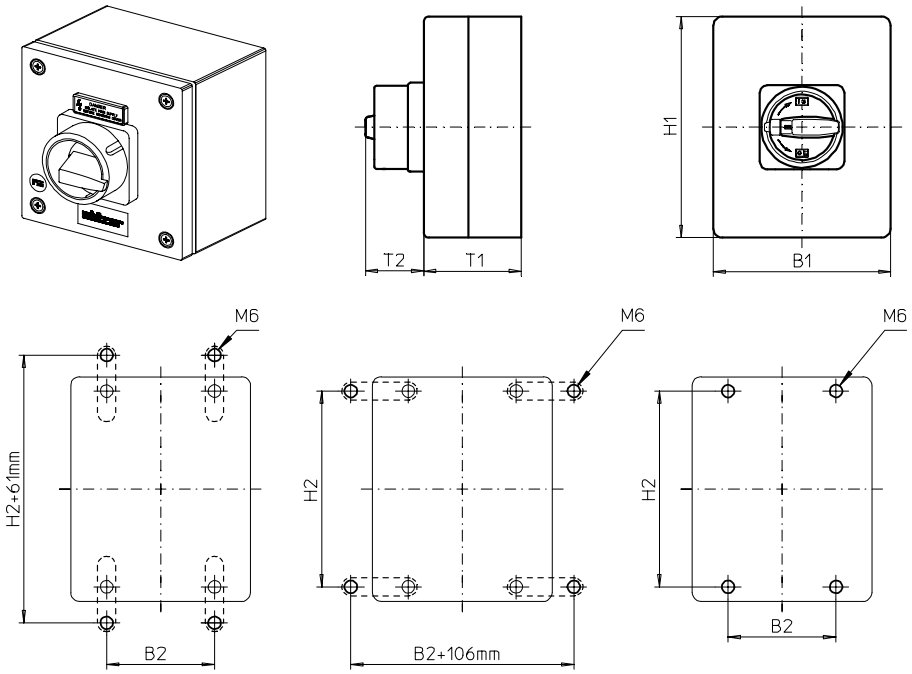

Produktreihe
H200-A

Gekapselte Schalter

Edelstahlgehäuse
150 x 150 x 120 mm

097M1 (IP66)
097M4 (IP66)

Komplettschalter	**Pole**	**Produktreihen**	**Bemessungsdaten** (IEC 60947) Betriebsstrom I_e AC-21A A	Betriebsleistung bei 380-440V AC-23A kW	AC-3 kW	**Bestellnummer**
Hauptschalter Nullstellung verriegelbar bei 09h	3 ... 4	H200-A	20 25 32	5,5 7,5 11	3,7 5,5 7,5	**H216 - 41 ... - 097M1** **H220 - 41 ... - 097M1** **H226 - 41 ... - 097M1**
Haupt-/ Notausschalter Nullstellung verriegelbar bei 09h	3 ... 4	H200-A	20 25 32	5,5 7,5 11	3,7 5,5 7,5	**H216 - 41 ... - 097M4** **H220 - 41 ... - 097M4** **H226 - 41 ... - 097M4**

SMD-Module zum Grundschaltermodul A02

Bauformmodul (Schaltermodul ED)	H200-A	**BFA2 - ED**
Gehäusemodul für Bauformen 097M1	H200-A	**SBH2 - 097M1**
Gehäusemodul für Bauformen 097M4	H200-A	**SBH2 - 097M4**

Zubehör

Befestigungslaschen zur Außenbefestigung der Gehäusemodule SB (1 Set)	**SBX1**

Abmessungen in mm

Produktreihe	**H1**	**B1**	**T1**	**T2**	**H2**	**B2**
H200-A	150	150	120	38	132	85

Gekapselte Schalter

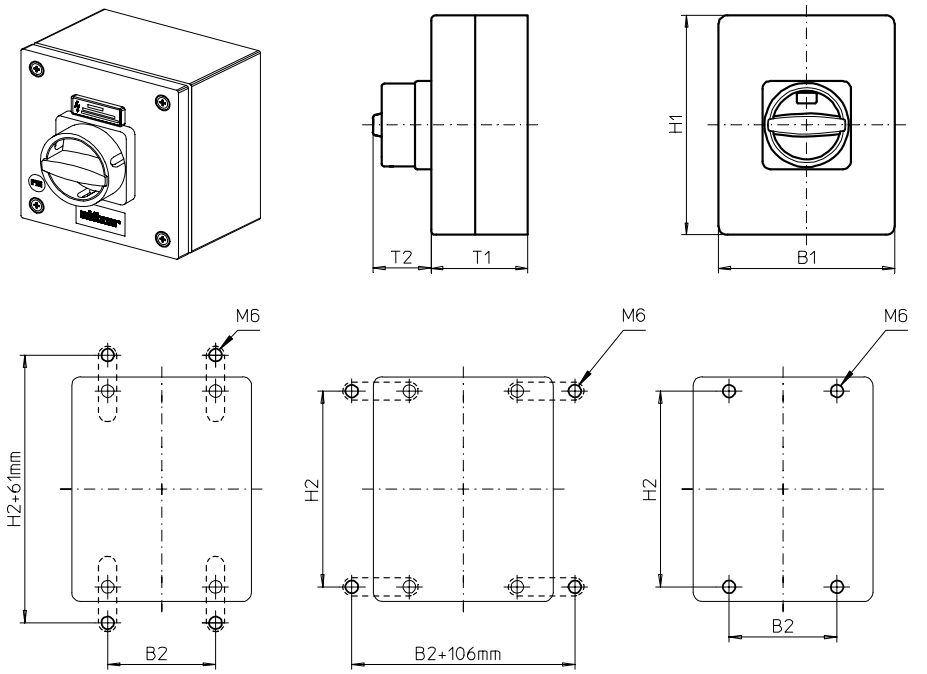

Produktreihe H200-A

Gekapselte Schalter

Edelstahlgehäuse
150 x 150 x 120 mm

097N1 (IP66)
097N4 (IP66)

Komplettschalter	Pole	Produktreihen	Bemessungsdaten (IEC 60947) Betriebsstrom I_e AC-21A A	Betriebsleistung bei 380-440V AC-23A kW	AC-3 kW	Bestellnummer
Hauptschalter Nullstellung verriegelbar bei 09h	3 ... 4	H200-A	20 25 32	5,5 7,5 11	3,7 5,5 7,5	**H216 - 41 ... - 097N1** **H220 - 41 ... - 097N1** **H226 - 41 ... - 097N1**
Haupt-/ Notausschalter Nullstellung verriegelbar bei 09h	3 ... 4	H200-A	20 25 32	5,5 7,5 11	3,7 5,5 7,5	**H216 - 41 ... - 097N4** **H220 - 41 ... - 097N4** **H226 - 41 ... - 097N4**

SMD-Module zum Grundschaltermodul A02

Bauformmodul (Schaltermodul ED)	H200-A	**BFA2 - ED**
Gehäusemodul für Bauformen 097N1	H200-A	**SBH2 - 097N1**
Gehäusemodul für Bauformen 097N4	H200-A	**SBH2 - 097N4**

Zubehör

Befestigungslaschen zur Außenbefestigung der Gehäusemodule SB (1 Set)	**SBX1**

Abmessungen in mm

Produktreihe	H1	B1	T1	T2	H2	B2
H200-A	150	150	120	33	132	85

Gekapselte Schalter

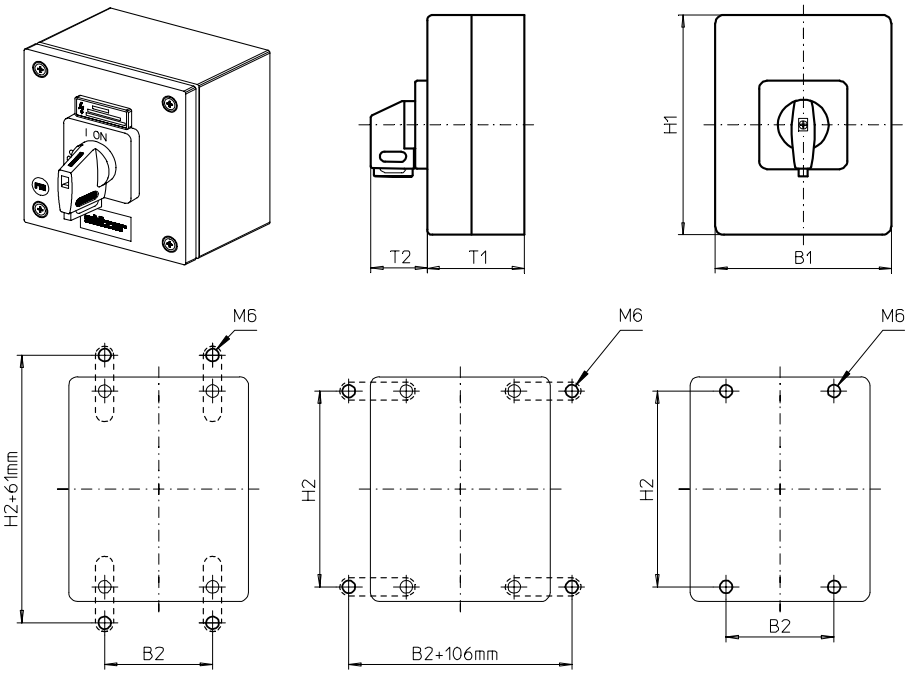

Produktreihe
H200-A

Gekapselte Schalter

Edelstahlgehäuse
150 x 150 x 120 mm

097V1 (IP66)
097V4 (IP66)

Komplettschalter	Pole	Produktreihen	Bemessungsdaten (IEC 60947) Betriebsstrom I_e AC-21A A	Betriebsleistung bei 380-440V AC-23A kW	AC-3 kW	Bestellnummer
Hauptschalter Nullstellung verriegelbar bei 09h	3 ... 4	H200-A	20 25 32	5,5 7,5 11	3,7 5,5 7,5	**H216 - 41 ... - 097V1** **H220 - 41 ... - 097V1** **H226 - 41 ... - 097V1**
Haupt-/ Notausschalter Nullstellung verriegelbar bei 09h	3 ... 4	H200-A	20 25 32	5,5 7,5 11	3,7 5,5 7,5	**H216 - 41 ... - 097V4** **H220 - 41 ... - 097V4** **H226 - 41 ... - 097V4**

SMD-Module zum Grundschaltermodul A02

Bauformmodul (Schaltermodul ED)	H200-A	**BFA2 - ED**
Gehäusemodul für Bauformen 097V1	H200-A	**SBH2 - 097V1**
Gehäusemodul für Bauformen 097V4	H200-A	**SBH2 - 097V4**
Schrifteinlage silber für Gehäusemodul 097V1	H200-A	**FAS4 - 9...** (FA-Nummer)
Schrifteinlage gelb für Gehäusemodul 097V4	H200-A	**FBS4 - 9...** (FA-Nummer)

Zubehör

Befestigungslaschen zur Außenbefestigung der Gehäusemodule SB (1 Set)	**SBX1**

Abmessungen in mm

Produktreihe	H1	B1	T1	T2	H2	B2
H200-A	150	150	120	39	132	85

Gekapselte Schalter

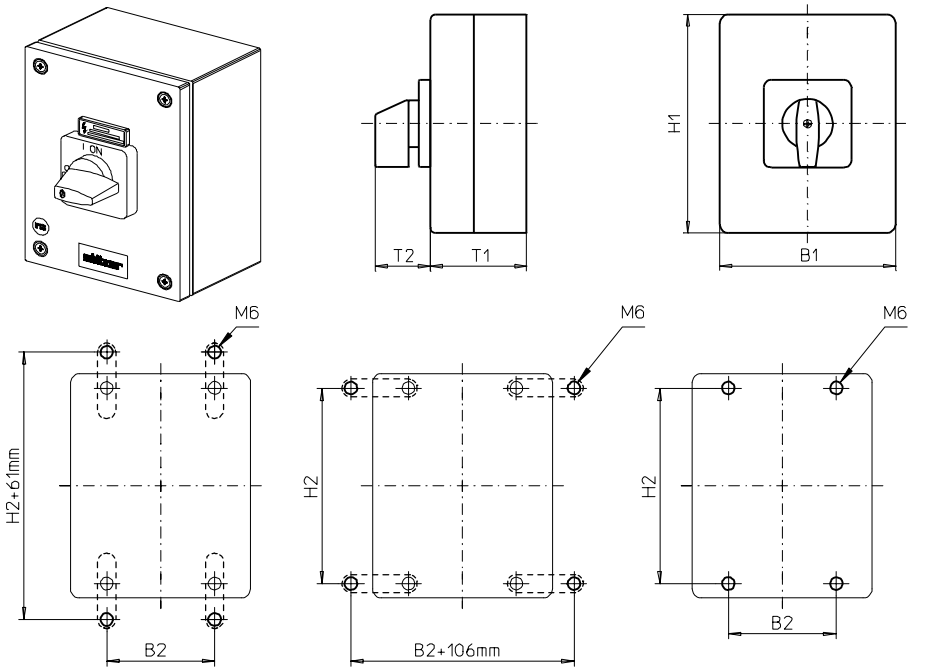

Produktreihen
H200-A/ -D

Gekapselte Schalter

Edelstahlgehäuse
200 x 150 x 120 mm

196M1 (IP66)

Komplettschalter	**Pole**	**Produktreihen**	**Bemessungsdaten** (IEC 60947)			**Bestellnummer**
			Betriebs-strom I_e	Betriebsleistung bei 380-440V		
			AC-21A A	AC-23A kW	AC-3 kW	
Ein-/ Ausschalter 90° Schaltwinkel	3 ... 8	H200-A/ -D	20	5,5	3,7	**H216 - 41 ... - 196M1**
			25	7,5	5,5	**H220 - 41 ... - 196M1**
			32	11	7,5	**H226 - 41 ... - 196M1**
			40	15	11	**H233 - 41 ... - 196M1**

SMD-Module zum Grundschaltermodul A02

Bauformmodul (Schaltermodul ED)	H200-A	**BFA2 - ED**
Bauformmodul (Schaltermodul ED)	H200-D	**BFC2 - ED**
Gehäusemodul für Bauform 196M1	H200-A/ -D	**SBH2 - 196M1**
Schrifteinlage silber für Gehäusemodul 196M1	H200-A/ -D	**FAS4 - 9...** (FA-Nummer)

Zubehör

Befestigungslaschen zur Außenbefestigung der Gehäusemodule SB (1 Set)	**SBX1**

Abmessungen in mm

Produktreihen	**H1**	**B1**	**T1**	**T2**	**H2**	**B2**
H200-A	200	150	120	39	182	85
H200-D	200	150	120	39	182	85

Gekapselte Schalter

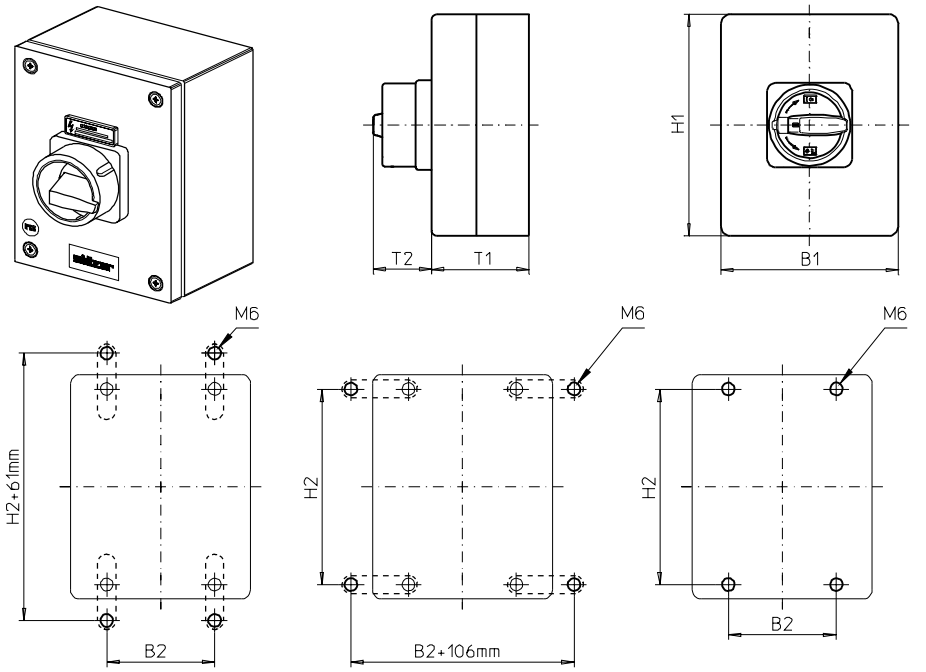

Produktreihen
H200-A/ -D

Gekapselte Schalter

Edelstahlgehäuse
200 x 150 x 120 mm

197M1 (IP66)
197M4 (IP66)

Komplettschalter	Pole	Produktreihen	Bemessungsdaten (IEC 60947) Betriebsstrom I_e AC-21A A	Betriebsleistung bei 380-440V AC-23A kW	AC-3 kW	Bestellnummer
Hauptschalter Nullstellung verriegelbar bei 09h	3 ... 8	H200-A/ -D	20 25 32 40	5,5 7,5 11 15	3,7 5,5 7,5 11	**H216 - 41 ... - 197M1** **H220 - 41 ... - 197M1** **H226 - 41 ... - 197M1** **H233 - 41 ... - 197M1**
Haupt-/ Notausschalter Nullstellung verriegelbar bei 09h	3 ... 8	H200-A/ -D	20 25 32 40	5,5 7,5 11 15	3,7 5,5 7,5 11	**H216 - 41 ... - 197M4** **H220 - 41 ... - 197M4** **H226 - 41 ... - 197M4** **H233 - 41 ... - 197M4**

SMD-Module zum Grundschaltermodul A02

Bauformmodul (Schaltermodul ED)	H200-A	**BFA2 - ED**
Bauformmodul (Schaltermodul ED)	H200-D	**BFC2 - ED**
Gehäusemodul für Bauformen 197M1	H200-A/ -D	**SBH2 - 197M1**
Gehäusemodul für Bauformen 197M4	H200-A/ -D	**SBH2 - 197M4**

Zubehör

Befestigungslaschen zur Außenbefestigung der Gehäusemodule SB (1 Set)	**SBX1**

Abmessungen in mm

Produktreihen	H1	B1	T1	T2	H2	B2
H200-A	200	150	120	38	182	85
H200-D	200	150	120	38	182	85

Gekapselte Schalter

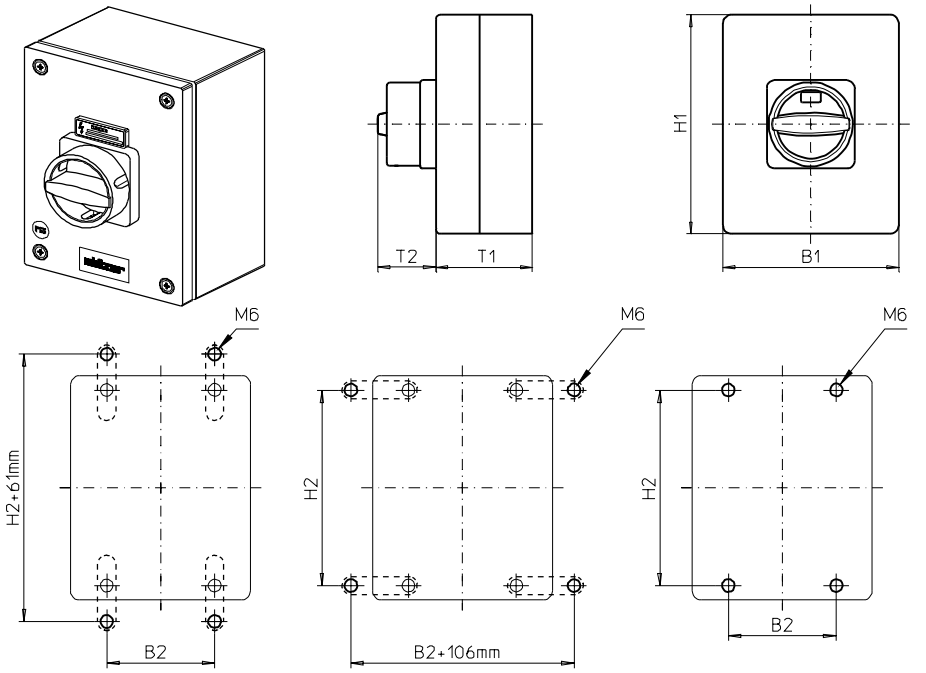

Produktreihen
H200-A/ -D

Gekapselte Schalter

Edelstahlgehäuse
200 x 150 x 120 mm

197N1 (IP66)
197N4 (IP66)

Komplettschalter	Pole	Produktreihen	Bemessungsdaten (IEC 60947) Betriebsstrom I_e AC-21A A	Betriebsleistung bei 380-440V AC-23A kW	AC-3 kW	Bestellnummer
Hauptschalter Nullstellung verriegelbar bei 09h	3 ... 8	H200-A/ -D	20 25 32 40	5,5 7,5 11 15	3,7 5,5 7,5 11	**H216 - 41 ... - 197N1** **H220 - 41 ... - 197N1** **H226 - 41 ... - 197N1** **H233 - 41 ... - 197N1**
Haupt-/ Notausschalter Nullstellung verriegelbar bei 09h	3 ... 8	H200-A/ -D	20 25 32 40	5,5 7,5 11 15	3,7 5,5 7,5 11	**H216 - 41 ... - 197N4** **H220 - 41 ... - 197N4** **H226 - 41 ... - 197N4** **H233 - 41 ... - 197N4**

SMD-Module zum Grundschaltermodul A02

Bauformmodul (Schaltermodul ED)	H200-A	**BFA2 - ED**
Bauformmodul (Schaltermodul ED)	H200-D	**BFC2 - ED**
Gehäusemodul für Bauformen 197N1	H200-A/ -D	**SBH2 - 197N1**
Gehäusemodul für Bauformen 197N4	H200-A/ -D	**SBH2 - 197N4**

Zubehör

Befestigungslaschen zur Außenbefestigung der Gehäusemodule SB (1 Set)	**SBX1**

Abmessungen in mm

Produktreihen	H1	B1	T1	T2	H2	B2
H200-A	200	150	120	33	182	85
H200-D	200	150	120	33	182	85

Gekapselte Schalter

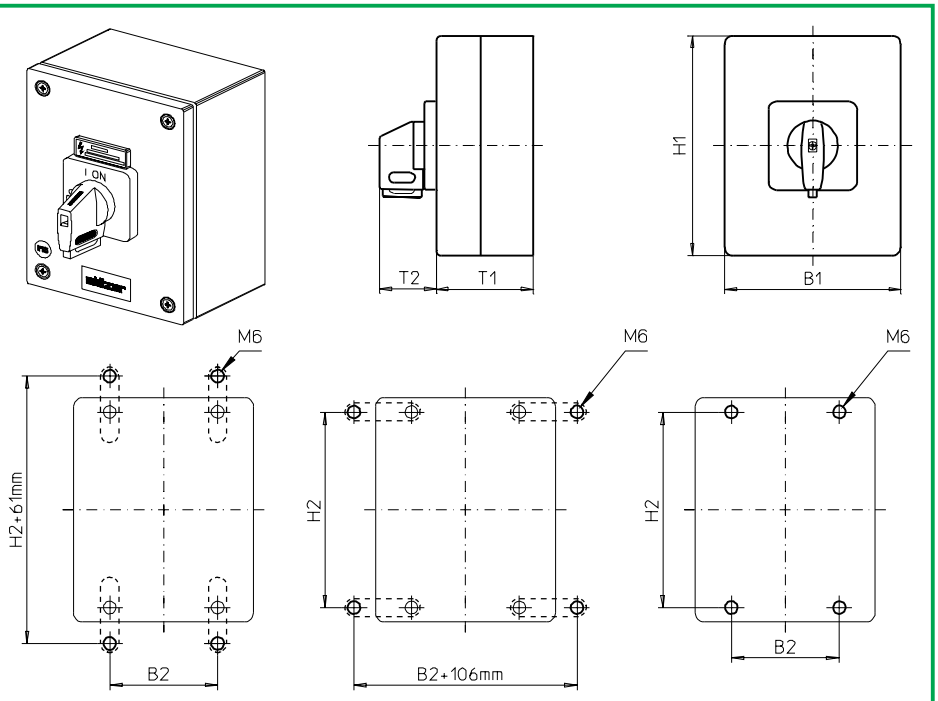

Produktreihen
H200-A/ -D

Gekapselte Schalter

Edelstahlgehäuse
200 x 150 x 120 mm

197V1 (IP66)
197V4 (IP66)

Komplettschalter	Pole	Produktreihen	Bemessungsdaten (IEC 60947) Betriebsstrom I_e AC-21A A	Betriebsleistung bei 380-440V AC-23A kW	AC-3 kW	Bestellnummer
Hauptschalter Nullstellung verriegelbar bei 09h	3 ... 8	H200-A/ -D	20 25 32 40	5,5 7,5 11 15	3,7 5,5 7,5 11	**H216 - 41 ... - 197V1** **H220 - 41 ... - 197V1** **H226 - 41 ... - 197V1** **H233 - 41 ... - 197V1**
Haupt-/ Notausschalter Nullstellung verriegelbar bei 09h	3 ... 8	H200-A/ -D	20 25 32 40	5,5 7,5 11 15	3,7 5,5 7,5 11	**H216 - 41 ... - 197V4** **H220 - 41 ... - 197V4** **H226 - 41 ... - 197V4** **H233 - 41 ... - 197V4**

SMD-Module zum Grundschaltermodul A02

Bauformmodul (Schaltermodul ED) Bauformmodul (Schaltermodul ED)	H200-A H200-D	**BFA2 - ED** **BFC2 - ED**
Gehäusemodul für Bauformen 197V1 Gehäusemodul für Bauformen 197V4	H200-A/ -D H200-A/ -D	**SBH2 - 197V1** **SBH2 - 197V4**
Schrifteinlage silber für Gehäusemodul 197V1 Schrifteinlage gelb für Gehäusemodul 197V4	H200-A/ -D H200-A/ -D	**FAS4 - 9...** (FA-Nummer) **FBS4 - 9...** (FA-Nummer)

Zubehör

Befestigungslaschen zur Außenbefestigung der Gehäusemodule SB (1 Set)	**SBX1**

Abmessungen in mm

Produktreihen	H1	B1	T1	T2	H2	B2
H200-A	200	150	120	39	182	85
H200-D	200	150	120	39	182	85

Gekapselte Schalter

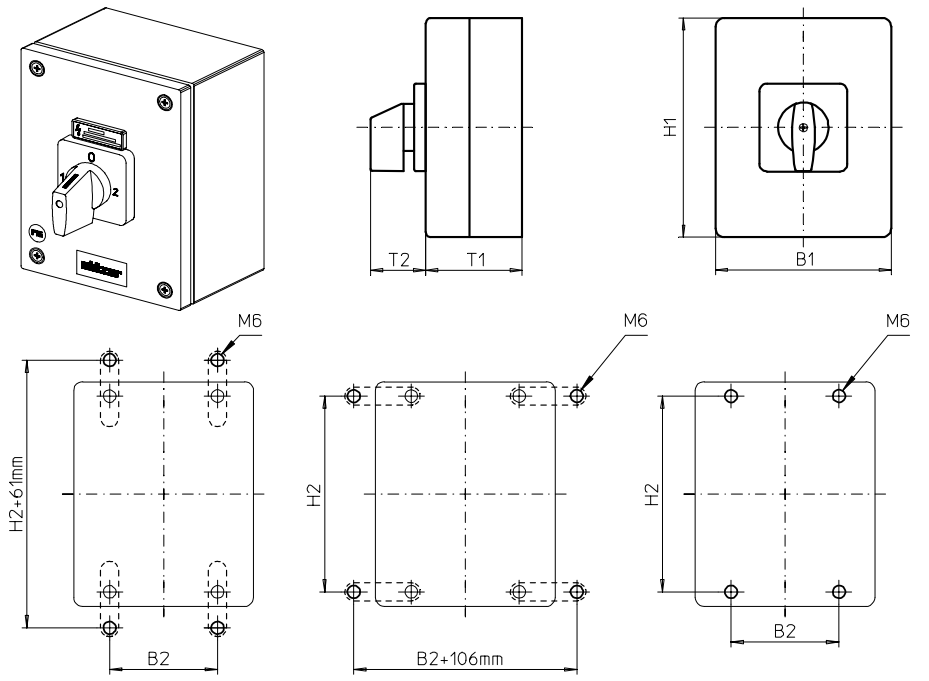

Produktreihe H200-E

Gekapselte Schalter

Edelstahlgehäuse
200 x 150 x 120 mm

198M1 (IP66)

Komplettschalter	Pole	Produktreihen	Bemessungsdaten (IEC 60947) Betriebsstrom I_e AC-21A A	Betriebsleistung bei 380-440V AC-23A kW	AC-3 kW	Bestellnummer
Umschalter mit Nullstellung 90° Schaltwinkel	3 ... 4	H200-E	20	5,5	3,7	**H216 - 71 ... - 198M1**
			25	7,5	5,5	**H220 - 71 ... - 198M1**
			32	11	7,5	**H226 - 71 ... - 198M1**
			40	15	11	**H233 - 71 ... - 198M1**

SMD-Module zum Grundschaltermodul A02

Bauformmodul (Schaltermodul ED)	H200-E	**BFB2 - ED**
Gehäusemodul für Bauform 198M1	H200-E	**SBH2 - 198M1**
Schrifteinlage silber für Gehäusemodul 198M1	H200-E	**FAS4 - 9...** (FA-Nummer)

Zubehör

Befestigungslaschen zur Außenbefestigung der Gehäusemodule SB (1 Set)	**SBX1**

Abmessungen in mm

Produktreihe	H1	B1	T1	T2	H2	B2
H200-E	200	150	120	39	182	85

Gekapselte Schalter

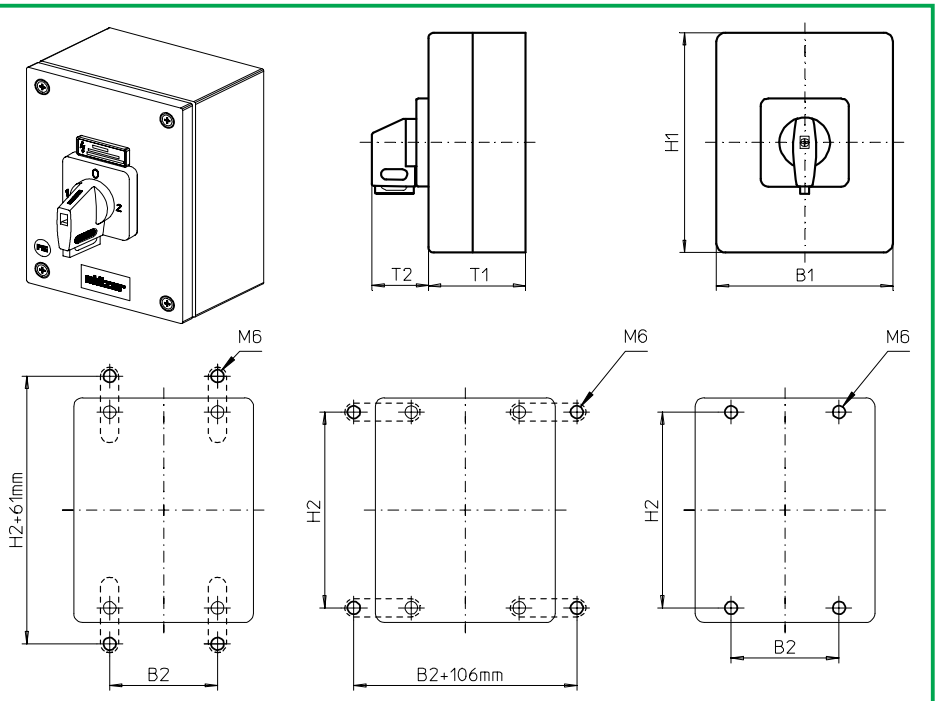

Produktreihe H200-E

Gekapselte Schalter

Edelstahlgehäuse
200 x 150 x 120 mm

196V1 (IP66)
198V1 (IP66)

Komplettschalter	Pole	Produktreihen	Bemessungsdaten (IEC 60947) Betriebsstrom I_e AC-21A A	Betriebsleistung bei 380-440V AC-23A kW	AC-3 kW	Bestellnummer
Umschalter mit Nullstellung	3 ... 4	H200-E	20	5,5	3,7	**H216 - 71 ... - 196V1**
90° Schaltwinkel			25	7,5	5,5	**H220 - 71 ... - 196V1**
Nullstellung verriegelbar bei 12h			32	11	7,5	**H226 - 71 ... - 196V1**
			40	15	11	**H233 - 71 ... - 196V1**
Umschalter mit Nullstellung	3 ... 4	H200-E	20	5,5	3,7	**H216 - 71 ... - 198V1**
90° Schaltwinkel			25	7,5	5,5	**H220 - 71 ... - 198V1**
3 Stellungen verriegelbar			32	11	7,5	**H226 - 71 ... - 198V1**
(09h/ 12h/ 03h)			40	15	11	**H233 - 71 ... - 198V1**

SMD-Module zum Grundschaltermodul A02

Bauformmodul (Schaltermodul ED)	H200-E	**BFB2 - ED**
Gehäusemodul für Bauform 196V1	H200-E	**SBH2 - 196V1**
Gehäusemodul für Bauform 198V1	H200-E	**SBH2 - 198V1**
Schrifteinlage silber für Gehäusemodule 196V1/ 198V1	H200-E	**FAS4 - 9...** (FA-Nummer)

Zubehör

Befestigungslaschen zur Außenbefestigung der Gehäusemodule SB (1 Set)	**SBX1**

Abmessungen in mm

Produktreihe	H1	B1	T1	T2	H2	B2
H200-E	200	150	120	39	182	85

Schaltermodule

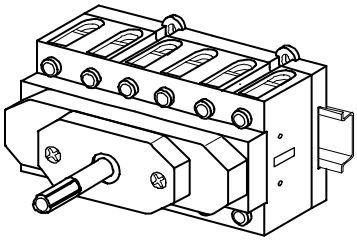

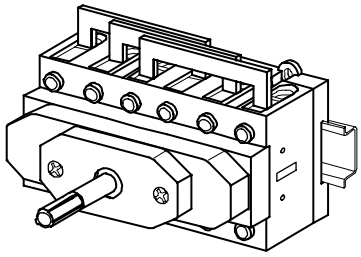

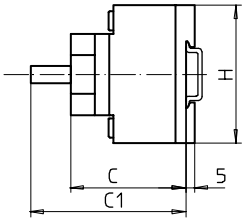

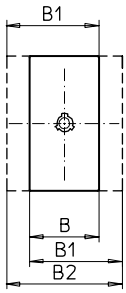

Produktreihe H200-D/ -E

Schaltermodule

für 470er Bauformen

Bodeneinbau

Schnappbefestigung für DIN-Hutschiene 35mm

EA (IP20)

Lieferbare Schaltprogramme (auch mit Hilfs- und Hauptkontaktmodulen)	Pole	Produktreihen	Bemessungsdaten (IEC 60947) Betriebsstrom I_e AC-21A A	Betriebsleistung bei 380-440V AC-23A kW	AC-3 kW	Bestellnummer (Schaltprogramm-Nr. bitte ergänzen.)
Ein-/Ausschalter Schaltstellungen 0-1 90° Schaltwinkel	6... 8	H200-D	20 25 32 40	5,5 7,5 11 15	3,7 5,5 7,5 11	**H216 - 41 ... - EA** **H220 - 41 ... - EA** **H226 - 41 ... - EA** **H233 - 41 ... - EA**
Umschalter mit Nullstellung Schaltstellungen 1-0-2 90° Schaltwinkel	3 ... 4	H200-E	20 25 32 40	5,5 7,5 11 15	3,7 5,5 7,5 11	**H216 - 71 ... - EA** **H220 - 71 ... - EA** **H226 - 71 ... - EA** **H233 - 71 ... - EA**

Abmessungen in mm

Module	H	C	C1	B	B1	B2
H200-D/ -E	70	62	81	72	84	96

Schaltermodule

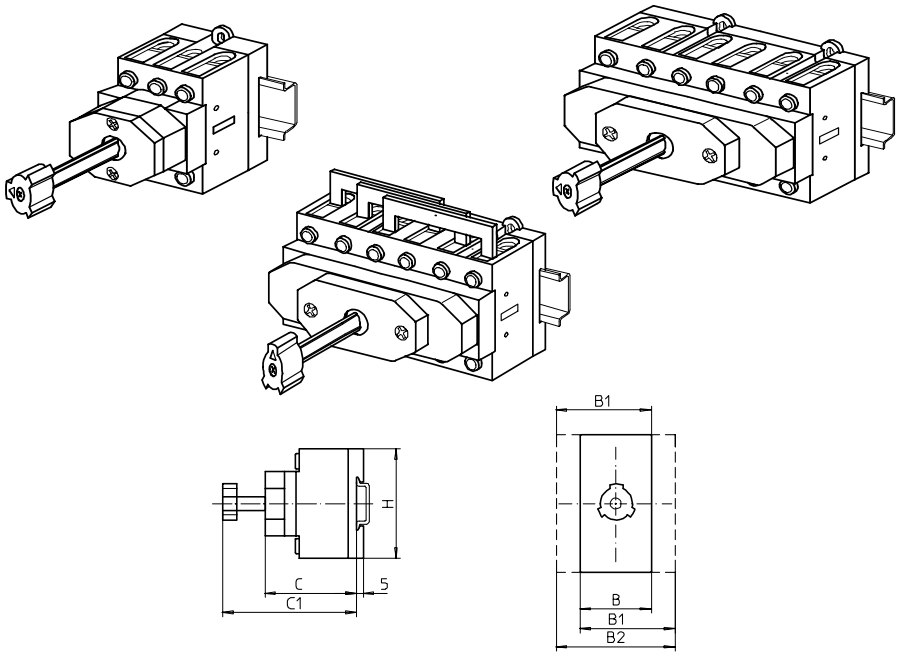

Produktreihe H200-A/ -B/ -D/ -E

Schaltermodule

für 086er/ 087er
096er/ 097er
186er/187er/188er/189er
196er/197er/198er/199er
Bauformen

Bodeneinbau

Schnappbefestigung für DIN-Hutschiene 35mm

ED (IP20)

Lieferbare Schaltprogramme (auch mit Hilfs- und Hauptkontaktmodulen)	**Pole**	**Produktreihen**	**Bemessungsdaten** (IEC 60947) Betriebsstrom I_e AC-21A A	Betriebsleistung bei 380-440V AC-23A kW	AC-3 kW	**Bestellnummer** (Schaltprogramm-Nr. bitte ergänzen.)
Ein-/Ausschalter Schaltstellungen 0-1 90° Schaltwinkel	3 ... 8	H200-A/ -D	20	5,5	3,7	**H216 - 41 ... - ED**
			25	7,5	5,5	**H220 - 41 ... - ED**
			32	11	7,5	**H226 - 41 ... - ED**
			40	15	11	**H233 - 41 ... - ED**
		H200-B	63	22	18,5	**H263 - 41 ... - ED**
Umschalter mit Nullstellung Schaltstellungen 1-0-2 90° Schaltwinkel	3 ... 4	H200-E	20	5,5	3,7	**H216 - 71 ... - ED**
			25	7,5	5,5	**H220 - 71 ... - ED**
			32	11	7,5	**H226 - 71 ... - ED**
			40	15	11	**H233 - 71 ... - ED**

Abmessungen in mm

Module	**H**	**C**	**C1**	**B**	**B1**	**B2**
H200-A	70	54	81	36	48	60
H200-B	70	54	81	50	69	88
H200-D/ -E	70	62	81	72	84	96

Schaltermodule

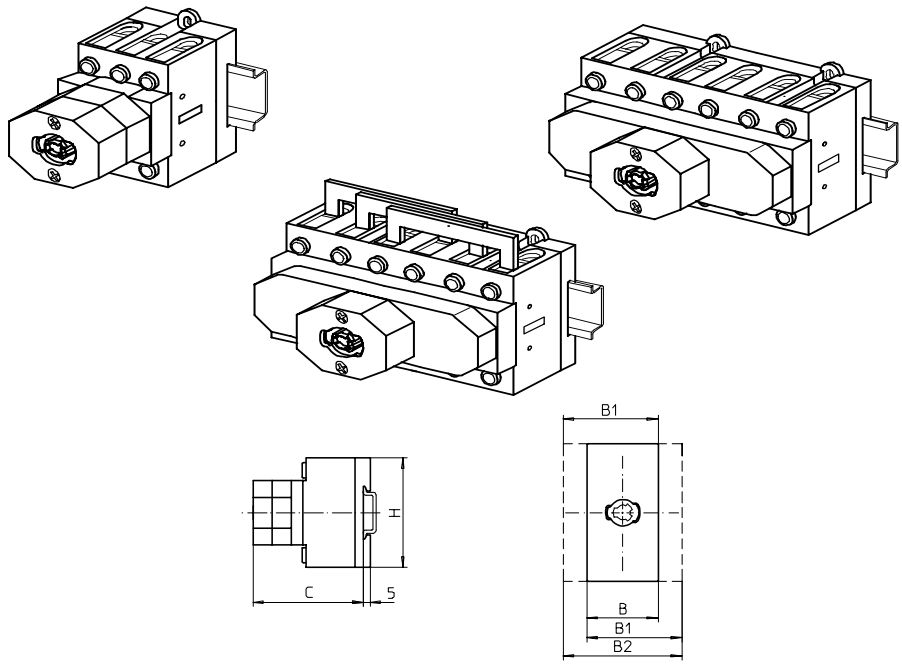

Produktreihe
H200-A/ -B/ -D/ -E

Schaltermodule
für 700er/ 710er/ 720er Bauformen

Bodeneinbau
Schnappbefestigung für DIN-Hutschiene 35mm

E7 (IP20)

Lieferbare Schaltprogramme (auch mit Hilfs- und Hauptkontaktmodulen)	**Pole**	**Produktreihen**	**Bemessungsdaten** (IEC 60947) Betriebsstrom I_e AC-21A A	Betriebsleistung bei 380-440V AC-23A kW	AC-3 kW	**Bestellnummer** (Schaltprogramm-Nr. bitte ergänzen.)
Ein-/Ausschalter	3 ... 8	H200-A/ -D	20	5,5	3,7	**H216 - 41 ... - E7**
Schaltstellungen 0-1			25	7,5	5,5	**H220 - 41 ... - E7**
90° Schaltwinkel			32	11	7,5	**H226 - 41 ... - E7**
			40	15	11	**H233 - 41 ... - E7**
		H200-B	63	22	18,5	**H263 - 41 ... - E7**
Umschalter mit Nullstellung	3 ... 4	H200-E	20	5,5	3,7	**H216 - 71 ... - E7**
Schaltstellungen 1-0-2			25	7,5	5,5	**H220 - 71 ... - E7**
90° Schaltwinkel			32	11	7,5	**H226 - 71 ... - E7**
			40	15	11	**H233 - 71 ... - E7**

Abmessungen in mm

Module	**H**	**C**	**B**	**B1**	**B2**
H200-A	70	63	36	48	60
H200-B	70	63	50	69	88
H200-D/ -E	70	71	72	84	96

SMD Sälzer Modular Design

Teil D

	Seite von	bis
Achsverlängerungen	D1-1	D1-4
Abdeckungen	D2-1	D2-2
Zusatzschilder	D3-1	D3-2
Montageschlüssel	D4-1	D4-1
Befestigungssets	D5-1	D5-2

Herausgeber: Sälzer Electric GmbH · Produktdatenmanagement (PDM) · 09306 Rochlitz (Germany)
Dieses Dokument ist Eigentum der Sälzer Electric GmbH und ersetzt alle in diesem Bereich bisher erschienenen Publikationen. Gültig bis zum Erscheinen der neuen Ausgabe. Änderungen und Revisionen vorbehalten.

Zubehör

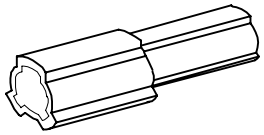

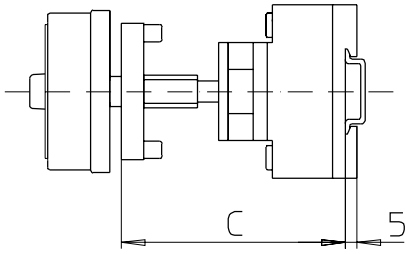

Produktreihen
H200-A/ -B/ -D/ -E

Modular-
achsverlängerung

für Bauformen mit
Bodeneinbauschalter
Türkupplung

Vierlochbefestigung
frontseitig

AVD2

Verlängerungsbauteile für Türkupplung Modularachsverlängerung

Abmessung C (Einbaumaß Innenseite Tür bis Oberkante Hutschiene)

Bereich	H200-A/ -B	H200-D/ -E	Anzahl	**Bestellnummer**
0	092 . . . 109 mm	100 . . . 117 mm	-	**-**
1	110 . . . 134 mm	118 . . . 142 mm	1	**AVD2**
2	135 . . . 159 mm	143 . . . 167 mm	2	**AVD2**
3	160 . . . 184 mm	168 . . . 192 mm	3	**AVD2**
4	185 . . . 209 mm	193 . . . 217 mm	4	**AVD2**

Produktreihen H200
AVD2 sind einsetzbar zur Verlängerung der Schaltachse in den Bauformen:

231M1/ 231M4

232M1/ 232M4
232N1/ 232N4
232V1/ 232V4

237M1/ 237M4
237N1/ 237N4
237V1/ 237V4

241M1

247M1

246V1/ 247V1

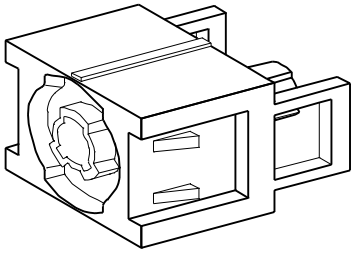

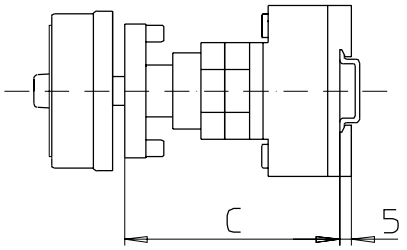

Produktreihen
H200-A/ -B/ -D/ -E

Modular-
achsverlängerung

für Bauformen mit
Bodeneinbauschalter
Türverriegelung

Vierlochbefestigung
frontseitig

AVC2 - .

Verlängerungsbauteile für Türverriegelung Modularachsverlängerung

Abmessung C (Einbaumaß Innenseite Tür bis Oberkante Hutschiene)

Bereich	H200-A/ -B	H200-D/ -E	Anzahl	**Bestellnummer**
0	092 . . . 107 mm	100 . . . 115 mm	-	**-**
1	114 . . . 132 mm	122 . . . 140 mm	1	**AVC2 - 1**
2	139 . . . 157 mm	147 . . . 165 mm	1	**AVC2 - 2**
3	164 . . . 182 mm	172 . . . 190 mm	1	**AVC2 - 3**
4	189 . . . 207 mm	197 . . . 215mm	1	**AVC2 - 4**

Produktreihen H200
AVC2-. sind einsetzbar zur Verlängerung der Schaltachse in den Bauformen:

ohne N-/Pe-Block	mit N-/Pe-Block
234M1/ 234M4 **234N1/ 234N4** **234V1/ 234V4**	**534M1/ 534M4** **534N1/ 534N4** **534V1/ 534V4**
235M1/ 235M4	**535M1/ 535M4**
238M1/ 238M4 **238N1/ 238N4** **238V1/ 238V4**	**538M1/ 538M4** **538N1/ 538N4** **538V1/ 538V4**
242M1	**542M1**
248M1	**548M1**
248V1/ 249V1	**548V1/ 549V1**

Zubehör

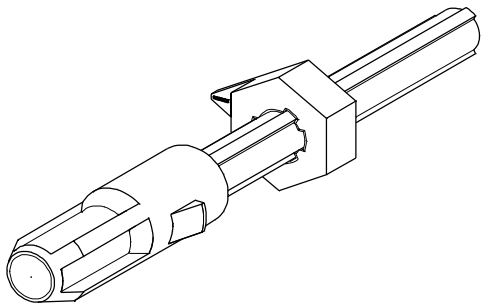

Türkupplung

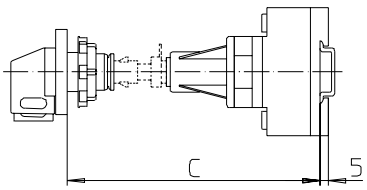

Türverriegelung

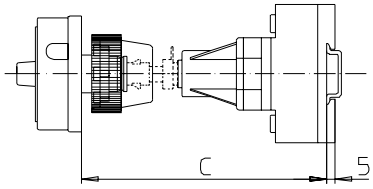

Produktreihen H200-A/ -B/ -D/ -E

Metall-achsverlängerung

für Bauformen mit **Bodeneinbauschalter Türkupplung** oder **Türverriegelung**

Zentralbefestigung
ø 22,5 mm frontseitig

AVA8 - . . .

Metallachsverlängerung für Bauformen mit Türkupplung oder **Türverriegelung und Zentralbefestigung ø 22,5 mm frontseitig**

Abmessung C (Einbaumaß Außenseite Tür bis Oberkante Hutschiene)

H200-A / -B	H200-D/ -E	Bestellnummer
155 . . . 173 mm	163 . . . 183 mm	**AVA8 - 065**
174 . . . 198 mm	182 . . . 206 mm	**AVA8 - 090**
199 . . . 223 mm	207 . . . 231 mm	**AVA8 - 115**
224 . . . 248 mm	232 . . . 256 mm	**AVA8 - 140**
249 . . . 273 mm	257 . . . 281 mm	**AVA8 - 165**
274 . . . 298 mm	282 . . . 306 mm	**AVA8 - 190**
299 . . . 323 mm	307 . . . 331 mm	**AVA8 - 215**
324 . . . 348 mm	332 . . . 356 mm	**AVA8 - 240**
349 . . . 373 mm	357 . . . 381 mm	**AVA8 - 265**
374 . . . 398 mm	382 . . . 406 mm	**AVA8 - 290**
399 . . . 423 mm	407 . . . 431 mm	**AVA8 - 315**
424 . . . 448 mm	432 . . . 456 mm	**AVA8 - 340**
449 . . . 473 mm	457 . . . 481 mm	**AVA8 - 365**
474 . . . 498 mm	482 . . . 506 mm	**AVA8 - 390**
499 . . . 523 mm	507 . . . 531 mm	**AVA8 - 415**
524 . . . 548 mm	532 . . . 556 mm	**AVA8 - 440**
549 . . . 573 mm	557 . . . 581 mm	**AVA8 - 465**
574 . . . 598 mm	582 . . . 606 mm	**AVA8 - 490**
599 . . . 623 mm	607 . . . 631 mm	**AVA8 - 515**
624 . . . 643 mm	632 . . . 656 mm	**AVA8 - 540**

Produktreihen H200
AVA8-... sind einsetzbar als Verlängerung der Schaltachse in den Bauformen:

Türkupplung	Türverriegelung
280M1/ 280M4	**281M1/ 281M4**
280N1/ 280N4	**281N1/ 281N4**
280V1/ 280V4	**281V1/ 281V4**
282M1	**283M1**
284M1	**285M1**
284V1/ 290V1	**285V1/ 291V1**
286M1/ 286M4	**287M1/ 287M4**
288V1/ 288V4	**289V1/ 28V4**

Zubehör

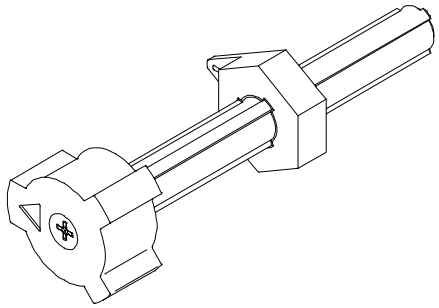

Türkupplung

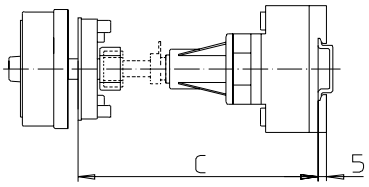

Türverriegelung

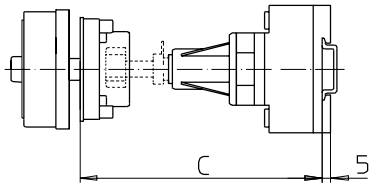

Produktreihen
H200-A/ -B/ -D/ -E

Metall-achsverlängerung

für Bauformen mit
Bodeneinbauschalter
Türkupplung oder
Türverriegelung

Vierlochbefestigung
frontseitig

AVB8 - . . .

Metallachsverlängerung für Bauformen mit Türkupplung oder **Türverriegelung und Vierlochbefestigung frontseitig**

Abmessung C (Einbaumaß Innenseite Tür bis Oberkante Hutschiene)

H200-A/ -B	H200-D/ -E	Bestellnummer
140 . . . 164 mm	148 . . . 172 mm	**AVB8 - 065**
165 . . . 189 mm	173 . . . 197 mm	**AVB8 - 090**
190 . . . 214 mm	198 . . . 222 mm	**AVB8 - 115**
215 . . . 239 mm	223 . . . 247 mm	**AVB8 - 140**
240 . . . 264 mm	248 . . . 272 mm	**AVB8 - 165**
265 . . . 289 mm	276 . . . 297 mm	**AVB8 - 190**
290 . . . 314 mm	298 . . . 322 mm	**AVB8 - 215**
315 . . . 339 mm	323 . . . 347 mm	**AVB8 - 240**
340 . . . 364 mm	348 . . . 372 mm	**AVB8 - 265**
365 . . . 389 mm	373 . . . 397 mm	**AVB8 - 290**
390 . . . 414 mm	398 . . . 422 mm	**AVB8 - 315**
415 . . . 439 mm	423 . . . 447 mm	**AVB8 - 340**
440 . . . 464 mm	448 . . . 472 mm	**AVB8 - 365**
465 . . . 489 mm	473 . . . 497 mm	**AVB8 - 390**
490 . . . 514 mm	498 . . . 522 mm	**AVB8 - 415**
515 . . . 539 mm	523 . . . 547 mm	**AVB8 - 440**
540 . . . 564 mm	548 . . . 572 mm	**AVB8 - 465**
565 . . . 589 mm	573 . . . 597 mm	**AVB8 - 490**
590 . . . 614 mm	598 . . . 622 mm	**AVB8 - 515**
615 . . . 639 mm	625 . . . 649 mm	**AVB8 - 540**

Produktreihen H200
AVB8-... sind einsetzbar als Verlängerung der Schaltachse in den Bauformen:

Türkupplung	Türverriegelung
431M1/ 431M4	**435M1/ 435M4**
441M1	**481M1**
442N1	**482N1**
446V1/ 447V1	**449V1/ 482V1**
432M1/ 432M4	**483M1/ 483M4**
432N1/ 432N4	**483N1/ 483N4**
432V1/ 432V4	**483V1/ 483V4**
437M1/ 437M4	**484M1/ 484M4**
437N1/ 437N4	**484N1/ 484N4**
437V1/ 437V4	**484V1/ 484V4**

Zubehör

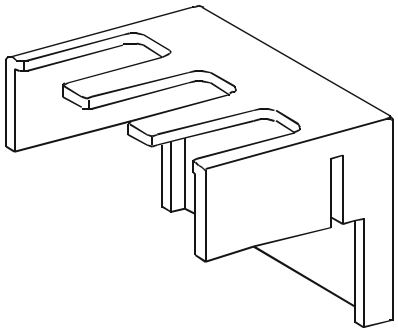

TCA2

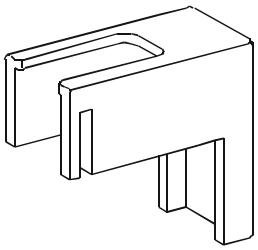

TCB2

Produktreihen H200-A/ -D

Klemmenabdeckungen

für Ein-/ Ausschalter

Front- oder Bodeneinbau

TCA2 / TCB2

Klemmenabdeckungen — **Bestellnummer**

Produktreihen H200-A und H200-D
Haupt-/ Not- Aus-Schalter

Schaltprogramme von . . .	bis . . .	TCA2 Stück	TCB2 Stück	Gesamt Stück	Klemmenabdeckung 3 polig	1 polig
41300	41340	1	0	1	**TCA2**	**-**
41400	41420	1	1	2	**TCA2**	**TCB2**
41600	41640	2	0	2	**TCA2**	**-**
41800	41800	2	2	4	**TCA2**	**TCB2**

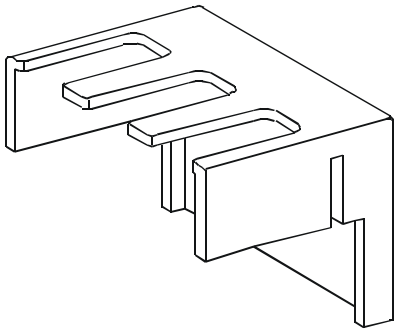

TCC2

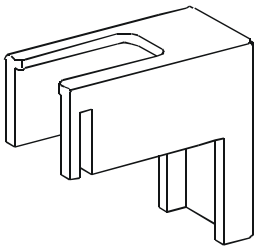

TCD2

Produktreihen H200-B

Klemmenabdeckungen

für Ein-/ Ausschalter

Front- oder Bodeneinbau

TCC2 / TCD2

Klemmenabdeckungen — **Bestellnummer**

Produktreihe H200-B
Haupt-/ Not- Aus-Schalter

Schaltprogramme von . . .	bis . . .	TCC2 Stück	TCD2 Stück	Gesamt Stück	Klemmenabdeckung 3 polig	1 polig
41300	41340	1	0	1	**TCC2**	**-**
41400	41420	1	1	2	**TCC2**	**TCD2**

Zubehör

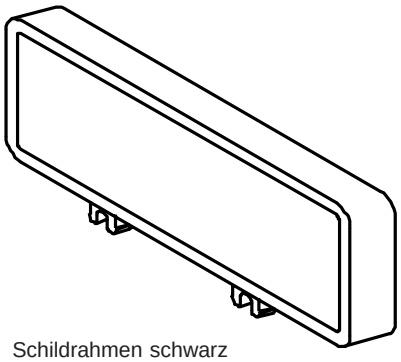

Schildrahmen schwarz
(ohne Schrifteinlage) **FAZ2**

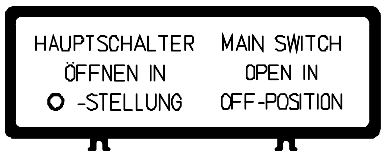

FAZ2 - 8041

Produktreihen
H200-A/ -B/ -D/ -E

Zusatzschilder

aufsteckbar
auf Frontschilder und Vorhängeschlosssperren, (auch im Zusammenhang mit Gehäusen)

FAZ2 - . . . .

Zusatzschilder
mit Zusatzbeschriftung zum nachträglichen Aufstecken auf das Frontschild und auf Vorhängeschlosssperren

Schildrahmen schwarz, Schrifteinlage silber, unbeschriftet (gravierbar)	**FAZ2 - 8000**
Schildrahmen schwarz, Schrifteinlage silber, Beschriftung FA 8...*	**FAZ2 - 8 . . .**
Schildrahmen schwarz, Schrifteinlage silber, Sonderbeschriftung	**FAZ2 -** (Sonder-Nr.)
Schildrahmen schwarz, Schrifteinlage gelb, unbeschriftet (gravierbar)	**FBZ2 - 8000**
Schildrahmen schwarz, Schrifteinlage gelb, Beschriftung FA 8...*	**FBZ2 - 8 . . .**
Schildrahmen schwarz, Schrifteinlage gelb, Sonderbeschriftung	**FBZ2 -** (Sonder-Nr.)
Schildrahmen schwarz (ohne Schrifteinlage)	**FAZ2**

Schrifteinlagen

Schrifteinlage silber unbeschriftet (gravierbar)	**FAS2 - 8000**
Schrifteinlage silber, Beschriftung FA 8...*	**FAS2 - 8 . . .**
Schrifteinlage silber, Sonderbeschriftung	**FAS2 -** (Sonder-Nr.)
Schrifteinlage gelb unbeschriftet (gravierbar)	**FBS2 - 8000**
Schrifteinlage gelb, Beschriftung FA 8...*	**FBS2 - 8 . . .**
Schrifteinlage gelb, Sonderbeschriftung	**FBS2 -** (Sonder-Nr.)

* Beschriftung FA 8... siehe Folgeseite

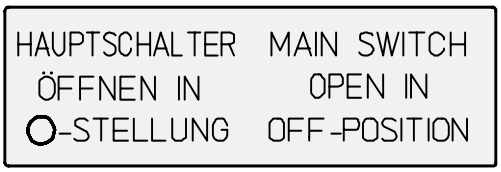

Beispiel: Schrifteinlage silber **FAS2 - 8041** für das Zusatzschild FAZ2-8041

Produktreihen
H200-A/ -B/ -D/ -E

Schrifteinlagen
für aufsteckbare Zusatzschilder

FAS2 - 8 . . .
FBS2 - 8 . . .

Schrifteinlagen für Zusatzschilder

Schrifteinlage silber unbeschriftet (gravierbar)	**FAS2 - 8000**
Schrifteinlage silber, Beschriftung FA 8...	**FAS2 - 8 . . .**
Schrifteinlage silber, Sonderbeschriftung	**FAS2 -** (Sonder-Nr.)
Schrifteinlage gelb unbeschriftet (gravierbar)	**FBS2 - 8000**
Schrifteinlage gelb, Beschriftung FA 8...	**FBS2 - 8 . . .**
Schrifteinlage gelb, Sonderbeschriftung	**FBS2 -** (Sonder-Nr.)

Schrifteinlagen, Beschriftung FA 8...

	HAUPTSCHALTER	MAIN SWITCH	NETZSCHALTER	WAHLSCHALTER	SELECTOR
FA 8000	FA 8001	FA 8002	FA 8003	FA 8004	FA 8005
BETRIEBSART	ISOLATOR	GLEISWAHL	STEUERUNG	FEIN	GROB
FA 8006	FA 8007	FA 8008	FA 8009	FA 8010	FA 8011
PUMPE	NOT-AUS	SYNCHRONIZING	WATTMETER	AMMETER	VOLTMETER AMMETER
FA 8012	FA 8013	FA 8014	FA 8015	FA 8016	FA 8017
VOLTMETER	MOTOR CONTROL	HEIZUNG	KEUZESCHAKELAAR	SCHWEISSEN	GLÄTTUNG
FA 8018	FA 8019	FA 8021	FA 8023	FA 8024	FA 8025
EMERGENCY OFF	TURVAKYTKIN	HAUPTSCHALTER NUR IN STELLUNG O ÖFFNEN	MAIN SWITCH OPEN ONLY IN POSITION "OFF"	INTERRUTTORE GENERALE ARRIRE SOLO MANUPOLA SU **ZERO**	INTERRUPTEUR PRINCIPAL OUVRIR EN POSITION O SEULEMENT
FA 8026	FA 8027	FA 8028	FA 8029	FA 8030	FA 8031
VOLTIMETRO	AMPERIMETRO	VATIMETRO	CONTROL	BOMBA	INTERRUPTOR
FA 8032	FA 8033	FA 8034	FA 8035	FA 8036	FA 8037
CALEFACCION	HOOFDSCHAKELAAR ALLEEN IN O - STAND OPENEN	INTERRUPTOR PRINCIPAL ABRIR SOLO EN POSICION O	HAUPTSCHALTER ÖFFNEN IN O-STELLUNG / MAIN SWITCH OPEN IN OFF-POSITION	**DANGER** ISOLATE MAIN SUPPLY BEFORE REMOVING COVER	HUVUDBRYTARE
FA 8038	FA 8039	FA 8040	FA 8041	FA 8042	FA 8044
HLAVNÍ VYPÍNAČ	HLAVNÍ VYPÍNAČ OTEVŘÍT POUZE V POLOZE O				
FA 8045	FA 8046				

Zubehör

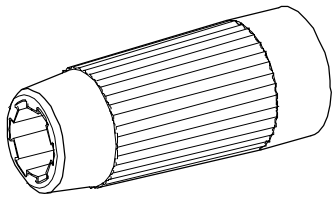

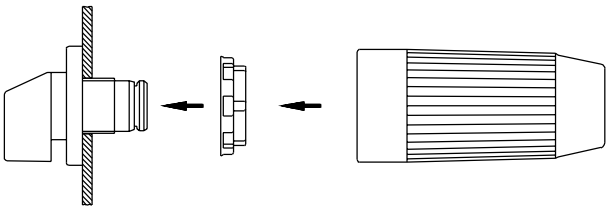

Produktreihen
H200-A/ -B/ -C/ -D/ -E

Montageschlüssel

für Schalter mit
Zentralbefestigung
ø 22,5 mm und ø 30,5 mm

218098

Montageschlüssel

geeignet zur **schnellen Montage der Zentralbefestigung** mit dem Frontschild /
der Vorhängeschlosssperre bzw. der Türkupplung / Türverriegelung in den Bauformen:

203V1	280M1, 280M4	312M1, 312M4
204M1, 204V4	280N1, 280N4	312N1, 312N4
205M1, 205M4	280V1, 280V4	313M1, 313M4
206M1, 206M4	281M1, 281M4	313N1, 313N4
206N1, 206N4	281N1, 281N4	314M1, 314M4
206V1, 206V4	281V1, 281V4	314N1, 314N4
208M1	282M1	315M1, 315M4
209M1	283M1	315N1, 315N4
213V1	285M1, 285V1	316M1, 316M4
214M1, 214V1	284M1, 284V1	316N1, 316N4
215V1, 215V4	286M1, 286M4	317M1, 317M4
215M1, 215M4	287M1, 287M4	317N1, 317N4
216M1, 216M4	288V1, 288V4	318M1, 318M4
216N1, 216N4	289V1, 289V4	318N1, 318N4
216V1, 216V4	290V1	319M1, 319M4
218M1	291V1	319N1, 319N4
219M1	311M1, 311M4	320M1, 320M4
226V1, 226V4	311N1, 311N4	320N1, 320N4

Zubehör

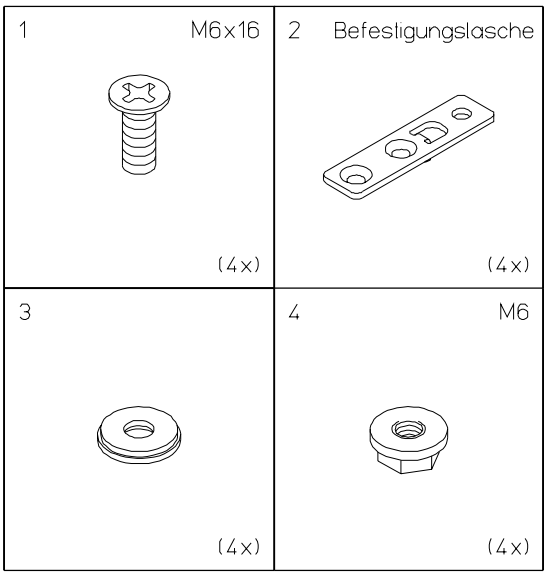

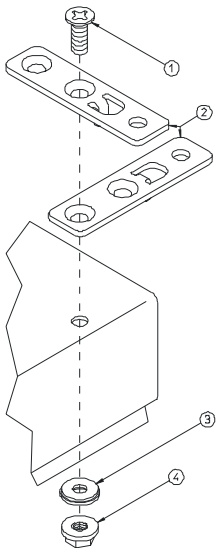

Produktreihen
H200-A/ -E

Befestigungslasche

1 Satz
für Schalter im
Stahlgehäuse

Gehäusemaße
150 x 150 x 120 mm
200 x 150 x 120 mm

SAX1

Befestigungslasche - 1 Satz -
geeignet zur **Befestigung des Stahlgehäuses an Wänden ect.** in den Bauformen:

150x150x120mm	**200x150x120mm**
086M1	186M1, 186V1
087M1, 087M4	187M1, 187M4
087N1, 087N4	187N1, 187N4
087V1, 087V4	187V1, 187V4
	188M1, 188V1

Zubehör

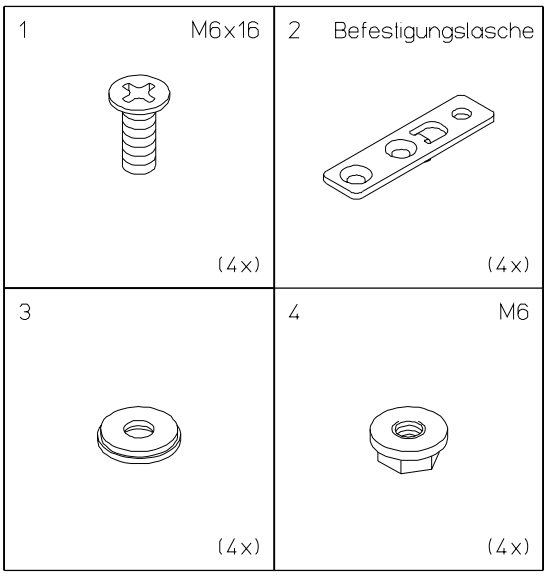

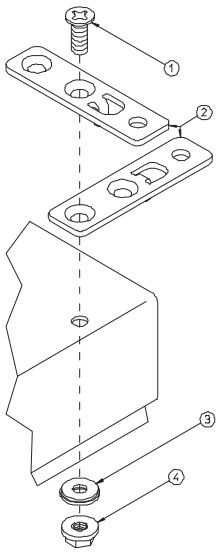

Produktreihen
H200-A/ -E

Befestigungslasche

1 Satz
für Schalter im
Edelstahlgehäuse

Gehäusemaße
150 x 150 x 120 mm
200 x 150 x 120 mm

SBX1

Befestigungslasche - 1 Satz -
geeignet zur **Befestigung des Edelstahlgehäuses an Wänden ect.** in den Bauformen:

150x150x120mm	**200x150x120mm**
096M1	196M1, 196V1
097M1, 097M4	197M1, 197M4
097N1, 097N4	197N1, 197N4
097V1, 087V4	197V1, 197V4
	198M1, 198V1

SMD Sälzer Modular Design

Schneller liefern durch SMD

Um eine noch größere Flexibilität für die weltweite Lieferbereitschaft innerhalb von 24h zu erhalten, hat Sälzer Electric das SMD-System (Sälzer Modular Design) eingeführt.

SMD-Module sind einzeln vorgefertigte und geprüfte Komplettmodule, die im SMD-Service in ausreichender Stückzahl gelagert werden. Aus Grundschaltermodulen, Bauformmodulen und Antriebsmodulen kann der vom Kunden gewünschte komplette Schalter im SMD-Service mit wenigen Handgriffen zur Lieferung bereitgestellt und verpackt werden.

- zurück -